CATALOGO
PRODOTTI

PRODUCTS
CATALOGUE

2024

Zylinder Katalog

MESSNER
PNEUMATIC

made in Italy
since 1982

MESSNER PNEUMATIC

40 anni di esperienza nella progettazione e produzione di cilindri pneumatici sono il know-how che Artec mette a disposizione dei propri clienti.

nasce nel 1982 a Cento, cittadina situata al centro tra le province di Bologna, Ferrara e Modena, e fin da subito si specializza nella produzione di cilindri a corsa breve e compatti.
Nel 2008 la nuova proprietà dà nuova linfa all'impresa, investendo nello sviluppo di nuovi prodotti, in soluzioni logistiche orientate al cliente e nella formazione delle risorse umane. Il risultato di questo nuovo modo di progettare, produrre e distribuire è una gamma di prodotti molto più ampia che comprende cilindri pneumatici a norma ISO in alluminio e in acciaio inox, la quale ha permesso ad di espandere la propria presenza sia sul mercato nazionale che internazionale.

ancora oggi continua a sviluppare nuovi prodotti ampliando così l'offerta del proprio catalogo, garantendo al tempo stesso un'elevata competenza tecnica, flessibilità produttiva e commerciale, velocità di consegna e assistenza tecnica affidabile: per non esistono soluzioni standard, ma soltanto soluzioni che soddisfano le necessità di ogni singolo cliente.
Dalla progettazione alla produzione, l'intero processo aziendale avviene internamente, in un ciclo di qualità completamente "made in Italy" che coniuga innovazione, sostenibilità e rispetto dell'ambiente. Infatti, i due impianti fotovoltaici, con una potenza complessiva installata di 282 kW, contribuiscono alla copertura del fabbisogno energetico dell'azienda.

Attenzione al cliente, servizio e qualità fanno di il partner ideale per l'automazione pneumatica.

Artec puts the know-how resulting from 40 years of experience in the field of pneumatic cylinders at its customers' disposal.

was founded in 1982 in Cento – a small town located close to Bologna, Ferrara and Modena – and since the very beginning it has specialized in the manufacturing of short stroke and compact pneumatic cylinders.
In 2008, the new owners boosted the company by investing in the development of new products, customer-oriented logistic solutions, and human resources training. The result of these new design, production and distribution criteria is a wider range of products including cylinders according to ISO standards in aluminium and in stainless steel, which has allowed to expand its presence both in domestic and international markets.

still continues to develop new products, thus expanding the offer of its catalogue, while at the same time it guarantees high technical competence, production and commercial flexibility, prompt deliveries and reliable technical assistance: for there are no standard solutions, but only solutions that meet the needs of every single customer.
From design to production, every phase of the industrial process happens internally: "made in Italy" combines innovation, sustainability and respect for the environment. In fact, two photovoltaic systems, with a total capacity of 282 kW, contribute to the coverage of the company's energy needs.

Outstanding customer care, service and quality: is the ideal partner for pneumatic automation.

MINICILINDRI ISO 6432
ISO 6432 MICRO CYLINDERS

SERIE O — Minizylinder Ø 8-25 ISO 6432 — p. 17

CILINDRI TONDI
ROUND CYLINDERS

SERIE O ROTO — Rundzylinder Ø 32-63 Schwenk. — p. 45

MINICILINDRI SHORT
SHORT MICRO CYLINDERS

SERIE O SHORT — Minizylinder, kurz Ø 16-25 — p. 63

CILINDRI TONDI
ROUND CYLINDERS

SERIE I — Rundzylinder Ø 32-63 Schraub. — p. 75

CILINDRI ISO 15552
ISO 15552 CYLINDERS

SERIE H — Standardzylinder Ø 32-125 — p. 93

CILINDRI ISO 15552
ISO 15552 CYLINDERS

SERIE U — Standardzylinder Ø 160-320 — p. 139

CILINDRI COMPATTI ISO 21287
ISO 21287 COMPACT CYLINDERS

SERIE P — Kompaktzylinder ISO 21287 Ø 20-125 — p. 167

CILINDRI COMPATTI UNITOP
UNITOP COMPACT CYLINDERS

SERIE A — Kompaktzylinder Ø 12-100 Unitop — p. 207

CILINDRI STOPPER
STOPPER CYLINDERS

SERIE ST — Stopperzylinder Ø 20-80 — p. 233

CILINDRO COMPATTO GUIDATO
GUIDED COMPACT CYLINDER

SERIE E — Kompaktzylinder mit Führung Ø 16-63 — p. 251

CILINDRI A CARTUCCIA
CARTRIDGE CYLINDERS

SERIE T — Cartridge-Zylinder Ø 6-10-16 — p. 277

CILINDRI CORSA BREVE
SHORT STROKE CYLINDERS

SERIE R — Kurzhubzylinder Ø 8-63 — p. 281

CILINDRI CORSA BREVE
SHORT STROKE CYLINDERS

SERIE F — Kurzhubzylinder Ø 12-100 — p. 289

CILINDRI COMPATTI
COMPACT CYLINDERS

SERIE K — Kompaktzylinder Ø 125-250 — p. 313

CILINDRI CNOMO
CNOMO CYLINDERS

SERIE CN — CNOMO-Zylinder Ø 32-200 — p. 341

CILINDRI SENZA STELO
RODLESS CYLINDERS

SERIE D — Kolbenstangen-loser Zylinder — p. 355

MINICILINDRI INOX ISO 6432
ISO 6432 STAINLESS STEEL MICRO CYLINDERS

SERIE Z — Minizylinder aus Edelstahl ISO 6432 — p. 379

CILINDRI TONDI INOX
STAINLESS STEEL ROUND CYLINDERS

SERIE J — Rundzylinder aus Edelstahl Ø 32-63 Schr. — p. 393

CILINDRI TONDI IN ACCIAIO INOX
STAINLESS STEEL ROUND CYLINDERS

SERIE V — Rundzylinder aus Edelstahl Ø 32-63 — p. 405

CILINDRI INOX ISO 15552
ISO 15552 STAINLESS STEEL CYLINDERS

SERIE Y — Standardzylinder aus Edelstahl Ø 32-160 — p. 419

CILINDRI COMPATTI INOX ISO 21287
ISO 21287 STAINLESS STEEL COMPACT CYLINDERS

SERIE X — Kompaktzylinder aus Edelstahl Ø 20-200 — p. 441

PINZE PNEUMATICHE
PNEUMATIC GRIPPERS

SERIE M — Pneumatische Greifer Ø 16-50 — p. 467

SERBATOI
RESERVOIRS

SERIE S — Luft/Öl - Druckbehälter — p. 481

ACCESSORI
ACCESSORIES

SERIE W — Zubehör — p. 485

INFORMAZIONI TECNICHE

TECHNICAL INFORMATION

Attenzione:

Prima di svolgere qualsiasi attività di manutenzione, assicurarsi che il cilindro sia privo d'aria. Scollegare l'aria principale per garantire l'assenza d'aria compressa.

Qualità dell'aria

Utilizzare aria compressa asciutta e filtrata a norma ISO 8573-1, classe 3.4.3. o superiore.
Per ottenere la migliore durata possibile, si consiglia l'utilizzo di aria filtrata a 5 µm (o superiore), punto di rugiada massimo +3 °C ed una concentrazione massima di olio di 1,0 mg/m³.

Forza sviluppata da un cilindro

Un cilindro pneumatico sviluppa una forza in relazione all'alesaggio ed alla pressione di lavoro. Questa forza può essere impiegata per svolgere un lavoro. La forza sviluppata nella fase di spinta è superiore a quella sviluppata nella fase di trazione, poiché nel primo caso la pressione agisce sull'intera superficie del pistone, mentre nel secondo si considera la superficie del pistone meno quella dello stelo.
Nel caso di un cilindro con stelo passante, le due forze sono identiche ed hanno valore pari a quello della forza sviluppata in trazione da un cilindro di pari alesaggio.
La formula per calcolare la forza nella fase di spinta è:

$$F_S = \frac{\pi \cdot D^2}{4} \cdot p \cdot \eta$$

dove:
FS è la forza sviluppata dal cilindro in spinta [N];
D è l'alesaggio del cilindro [mm];
p è la pressione di lavoro [bar];
η è il coefficiente di rendimento (posto uguale a 0.9, quindi il 10% della forza viene persa per l'attrito).
La formula per calcolare la forza nella fase di trazione è la seguente:

$$F_T = \frac{\pi \cdot (D^2 - d^2)}{4} \cdot p \cdot \eta$$

dove:
FT è la forza sviluppata dal cilindro in trazione [N];
D è l'alesaggio del cilindro [mm];
d è il diametro dello stelo [mm];
p è la pressione di lavoro [bar];
η è il coefficiente di rendimento (posto uguale a 0.9, quindi il 10% della forza viene persa a causa degli attriti).

Warning:

Before starting any maintenance activity, ensure that the cylinder is airless. Disconnect the main air supply in order to discharge compressed air inside the cylinder.

Air quality

Use only dry and filtered compressed air in accordance with ISO 8573-1, quality class 3.4.3 or superior.
For a best possible service life of the cylinder, use filtered air at 5 µm (or superior), maximum dew point +3 °C, and maximum oil concentration 1.0 mg/m³.

Force developed by pneumatic cylinders

A pneumatic cylinder produces an output force based on bore and working pressure. This force is employed to perform useful work. The force generated by outward stroke is greater than the one generated by return stroke, because in thrust force the pressure of the fluid operates on the whole piston area, while in pull force the pression only works on the area available after the subtraction of the piston rod area.
When a double rod cylinder is used, forces are equal in both directions because the same area is involved in the process: the total area of the piston minus the piston rod area.
The cylinder thrust force is derived from the following formula:

$$F_T = \frac{\pi \cdot D^2}{4} \cdot p \cdot \eta$$

where:
FT is the thrust force generated in outward stroke [N];
D is the cylinder bore [mm];
p is the working pressure [bar];
η is the coefficient of performance (set equal to 0.9, therefore 10% of the theoretical force is lost due to friction).
The pull force is determined with the following formula:

$$F_P = \frac{\pi \cdot (D^2 - d^2)}{4} \cdot p \cdot \eta$$

where:
FP is the pull force generated in return stroke [N];
D is the cylinder bore [mm];
d is the piston rod diameter [mm];
p is the working pressure [bar];
η is the coefficient of performance (set equal to 0.9, therefore 10% of the theoretical force is lost due to friction).

Consumo d'aria

Per svolgere il lavoro meccanico, il cilindro consuma una quantità d'aria Q [l] direttamente proporzionale alla pressione di lavoro, alla corsa ed all'alesaggio.
La formula per calcolare il consumo d'aria nella fase di spinta è:

$$Q_S = \frac{\pi \cdot D^2}{4} \cdot S \cdot (p+1) \cdot 10^{-6}$$

dove:
QS è la quantità d'aria consumata nella fase di spinta per effettuare la corsa S [l]
D è l'alesaggio del cilindro [mm];
S è la corsa del cilindro [mm]
p è la pressione di lavoro [bar]
Durante fase di trazione, occorre calcolare il volume della camera del cilindro sottraendo il volume dello stelo.
La formula per calcolare il consumo d'aria nella fase di trazione è:

$$Q_T = \frac{\pi \cdot (D^2 - d^2)}{4} \cdot S \cdot (p+1) \cdot 10^{-6}$$

La formula per calcolare il consumo d'aria nella fase di trazione è: QT è la quantità d'aria cosumata nella fase di trazione per effettuare la corsa S [l]
D è l'alesaggio del cilindro [mm];
d è il diametro dello stelo [mm];
S è la corsa del cilindro [mm]
p è la pressione di lavoro [bar]
Il grafico qui riportato permette di calcolare graficamente il consumo d'aria nella fase di spinta.
Il grafico è costruito per i diametri dei cilindri con corsa di 10 mm, ciò equivale ad esprimere la formula per il calcolo del QS sopra riportata con S=10 mm.

Air consumption

In order to carry out the mechanical work, a cylinder uses a precise air quantity Q [l] which is directly proportional to the working pressure, stroke length, and bore size.
The cylinder air consumption is derived from the following formula:

$$Q_S = \frac{\pi \cdot D^2}{4} \cdot S \cdot (p+1) \cdot 10^{-6}$$

where:
QT is the air quantity required in thrust phase for outward stroke S [l];
D is the cylinder bore [mm];
S is the stroke length [mm]
p is the working pressure [bar];
During the pull phase, the volume of the piston rod must be subtracted in order to obtain the real cylinder volume. The air consumption in the pull phase is calculated with the following formula:

$$Q_P = \frac{\pi \cdot (D^2 - d^2)}{4} \cdot S \cdot (p+1) \cdot 10^{-6}$$

where:
QP is the air quantity required in pull phase for return stroke S [l];
D is the cylinder bore [mm];
d is the piston rod diameter [mm];
S is the stroke length [mm];
p is the working pressure [bar];
The following graph allows to calculate graphically the air consumption in outward stroke during one cycle.
The graph is set up for cylinders with 10 mm stroke, i.e. considering S = 10 mm in the previous formula for calculating Qt.

Grafico carico di punta (caso E)

Piston Rod Buckling Graph (case E)

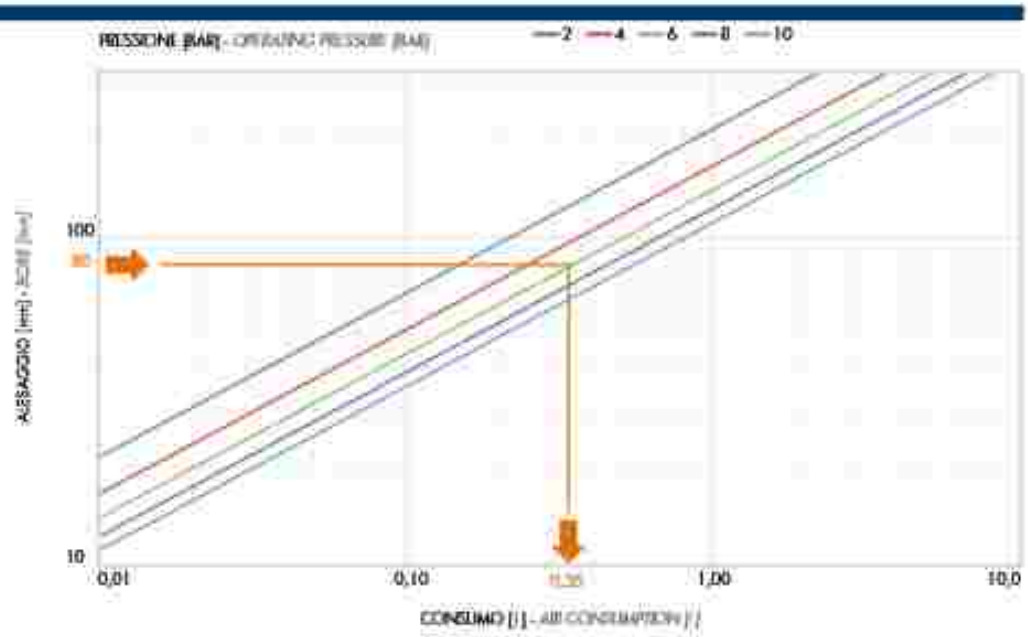

Esempio di lettura:
- Alesaggio cilindro: 80 mm
- Diametro stelo: 25 mm
- Pressione: 6 bar
- Corsa: 250 mm

Quali sono i valori di consumo d'aria?
Individuare il valore ø80 mm sull'asse dell'alesaggio (asse y), quindi tracciare una linea orizzontale fino ad intersecare la linea obliqua corrispondente alla pressione 6 bar. Dal punto di intersezione, tracciare una linea verticale verso l'asse del consumo (asse x): si individua così il valore di consumo d'aria cercato, ovvero 0,35 litri per la corsa 10 mm. Moltiplicando questo valore per 25 (cioè per il valore del diametro dello stelo dell'esempio), si ottiene un consumo d'aria totale di 8,75 litri.
Se, invece, si esegue il calcolo utilizzando la formula indicata in precedenza, si ottiene un consumo d'aria Qs = 8,796 litri.
Infine, se si calcola il consumo d'aria in fase di trazione utilizzando la formula precedente, si ottiene un consumo Qt = 7,94 litri.

Carico di punta

In alcune particolari applicazioni, il carico agisce assialmente sullo stelo del cilindro. In questi casi lo stelo si comporta come un'asta inflessa, generando un'instabilità a carico di punta. Lo stelo viene considerato come trave snella, quindi soggetta a carico di punta, quando ha la lunghezza maggiore di 10 volte rispetto al diametro. Per queste applicazioni occorre quindi verificare il diametro dello stelo del cilindro in funzione dei fissaggi impiegati, del carico di lavoro e della forza di lavoro necessaria.
Il carico critico Fcr da considerare per la verifica può essere calcolato come segue:

$$F_{cr} = \frac{\pi^2 \cdot E \cdot J}{l^2 \cdot n} = \frac{\pi^3 \cdot E \cdot d^4}{l^2 \cdot n \cdot 64}$$

dove:
Fcr è la resistenza al carico di punta, ossia la massima forza applicabile al cilindro in condizioni di sicurezza [N];
E è il modulo di elasticità del materiale con cui è fatto lo stelo [N/mm2];
J è il momento di inerzia geometrico assiale dello stelo [mm4];
d è il diametro dello stelo [mm];
l è la lunghezza libera d'inflessione [mm];
n è il coefficiente di sicurezza, di standard posto uguale a 5.

La lunghezza libera d'inflessione l è legata al tipo di fissaggio del cilindro ed alla corsa:

$$l = S * cx_s$$

dove:
S è la corsa del cilindro [mm]
cxs è il coefficiente legato al tipo di fissaggi in gioco.
I valori del coefficiente del fissaggio sono consultabili nella seguente tabella:

Example:
- Cylinder bore: 80 mm
- Piston rod diameter: 25 mm
- Working pressure: 6 bar
- Stroke length: 250 mm

What are the values of air consumption?
Locate value ø80 on the axis of bores (y-axis), and mark a horizontal line until intersecting the oblique line that corresponds to 6 bar pressure. Then mark a vertical line to the axis of air consumption (x-axis): we have 0,35 litre of air consumption for a cylinder with 10 mm stroke. Multiplying this value by 25, total air consumption is 8,75 litres. On the other hand, using the previous formula, the resulting air consumption is Qs = 8,796 litres.
Finally, using the previous formula for air consumption in pull phase, the resulting value is Qp = 7,94 litres.

Axial load

In some applications, the piston rod is subjected to an axial load. In this case the rod acts as an axially loaded strut, causing a structural instability called buckling. When the piston rod length is 10 times bigger than the rod diameter, the piston rod is considered a slender strut.
For these applications, it is necessary to verify the piston rod diameter depending on the fixings, the load, and the working force required.
The critical load Fcr is determined as follows:

$$F_{cr} = \frac{\pi^2 \cdot E \cdot J}{l^2 \cdot n} = \frac{\pi^3 \cdot E \cdot d^4}{l^2 \cdot n \cdot 64}$$

where:
Fcr is the buckling resistance, i.e. the maximim safe working thrust force on the piston rod [N];
E is the modulus of elasticity of the piston rod material [N/mm2];
J is the moment of inertia of the piston rod [mm4];
d is the piston rod diameter [mm];
l is the unsupported length [mm];
n is the factor of safety, which is usually taken as 5.

Unsupported length l is related to the method of fixing and to the stroke:

$$l = S * cx_s$$

where:
S is the stroke of the cylinder [mm]
cxs is the factor of fixing related to cylinder and rod mounting, as shown in the following chart:

CASO / CASE	A	B	C	D	E
SCHEMA DI MONTAGGIO *ASSEMBLY DIAGRAM*					
VALORE COEFFICIENTE DEL SUPPORTO CX, *FACTOR OF FIXING VALUE CX,*	0.5	0.7	1	1.5	2

Invertendo la formula sopra citata è possibile ricavare il diametro dello stelo e la lunghezza libera d'inflessione:

$$d = \sqrt[4]{\frac{F_{cr} \cdot l^2 \cdot n \cdot 64}{\pi^3 \cdot E}} \qquad l = \sqrt{\frac{\pi^3 \cdot E \cdot d^4}{F_{cr} \cdot n \cdot 64}}$$

Rearranging the formula mentioned above, the piston rod diameter and the unsupported length can be determined as follows:

$$d = \sqrt[4]{\frac{F_{cr} \cdot l^2 \cdot n \cdot 64}{\pi^3 \cdot E}} \qquad l = \sqrt{\frac{\pi^3 \cdot E \cdot d^4}{F_{cr} \cdot n \cdot 64}}$$

Infine, dalle formule citate si possono ricavare diversi grafici a seconda del coefficiente del fissaggio preso in considerazione. Di seguito riportiamo il grafico relativo al caso più gravoso, ovvero il caso E.

Depending on the factor of fixing, different graphs can derive from the above-mentioned formulas. The following graph represents the hardest factor of fixing, i.e. case E.

Esempio di lettura:

Grafico carico di punta (caso E)

Piston Rod Buckling Graph (case E)

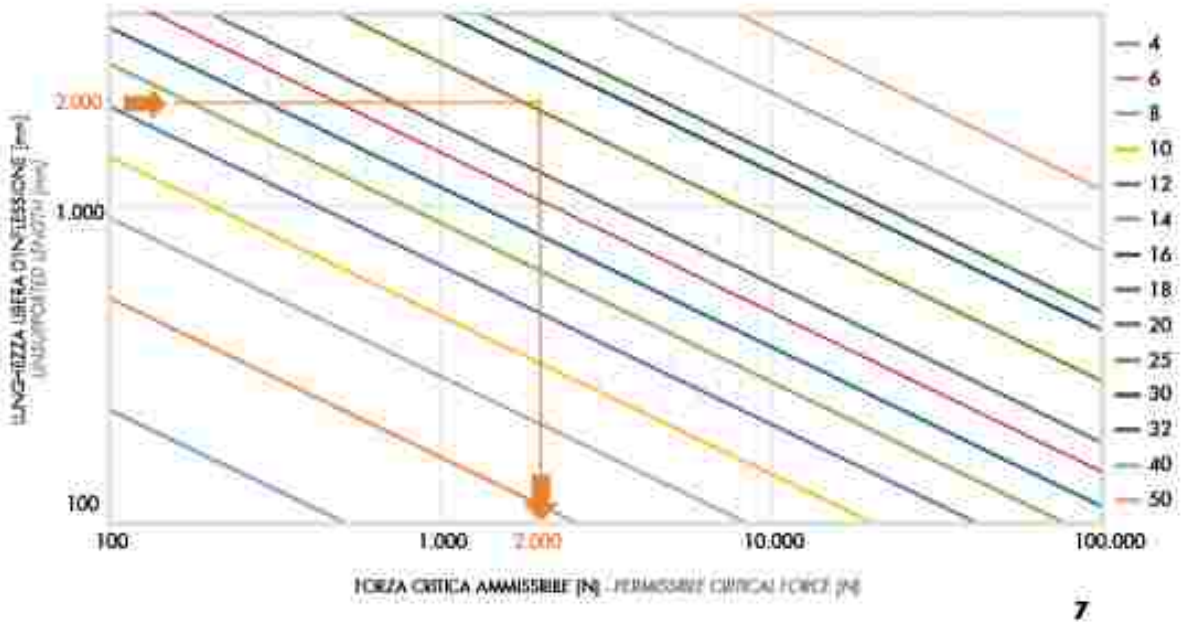

- Alesaggio cilindro: 80 mm
- Diametro stelo: 25 mm
- Carico: 2500 N
- Corsa: 1000 mm
- Fissaggio: tipo E

Qual è il valore della forza critica?

La lunghezza libera d'inflessione corrisponde alla corsa del cilindro (1000 mm) moltiplicata per il coefficiente del supporto (cxs = 2), quindi in questo caso è l = 2000 mm. Dopo aver individuato il valore 2000 mm sull'asse verticale della lunghezza (asse y), si traccia una linea orizzontale fino ad incontrare la linea obliqua corrispondente al diametro dello stelo 25 mm. Dall'intersezione, si traccia una linea verticale verso l'asse della forza critica (asse x): in questo modo di individua un valore di forza critica di poco inferiore a 2000 N. Se, invece, si esegue il calcolo utilizzando la formula citata sopra, un valore pari a 1948,67 N.

Tuttavia, in relazione al carico applicato, l'applicazione non è verificata. Perciò, per evitare il rischio di rottura dello stelo a causa del carico di punta, è necessario scegliere un cilindro con un diametro stelo maggiore: se si considera un diametro di 30 mm, dal grafico si ottiene una forza critica di 4000 N (4040,76 N da formula), che è sufficiente per evitare il rischio.

Example

- *Cylinder bore: 80 mm*
- *Piston rod diameter: 25 mm*
- *Load: 2500 N*
- *Stroke: 1000 mm*
- *Type of fixing: case E*

What is the value of the critical force?

The unsupported length is the stroke (1000 mm) multiplied by the factor of support (cxs=2), i.e. 2000 mm. After locating value 2000 mm on the vertical axis of unsupported length (y-axis), mark a horizontal line until intersecting the oblique line that corresponds to piston rod diameter 25 mm. Then mark a vertical line to the axis of permissible/ALLOWABLE critical force (x-axis): the detected resulting value is little lower than 2000 N. On the other hand, using the previous formula, the critical force is 1948,67 N.

Nevertheless, considering the value of the load in this example, the application cannot be verified. If a piston rod with bigger diameter is employed, e.g. 30 mm, the value of critical force resulting from the graph is 4000 N (4040,76 N from the formula). And so, this piston rod diameter can prevent buckling.

SIMBOLOGIA PNEUMATICA

PNEUMATIC SYMBOLS

Semplice effetto magnetico - molla anteriore
Single acting magnetic - front spring

Semplice effetto - molla anteriore
Single acting - front spring

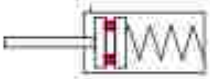

Semplice effetto magnetico - molla posteriore
Single acting magnetic - rear spring

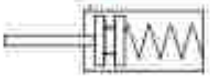

Semplice effetto magnetico - molla posteriore
Single acting magnetic - rear spring

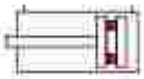

Doppio effetto magnetico
Double acting magnetic

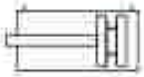

Doppio effetto
Double acting

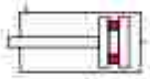

Doppio effetto magnetico alimentazione in asse
Double acting magnetic connection on axis

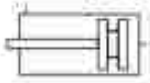

Doppio effetto alimentazione in asse
Double acting connection on axis

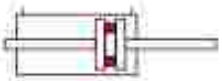

Doppio effetto magnetico stelo passante
Double acting magnetic with double rod

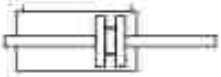

Doppio effetto stelo passante
Double acting with double rod

Doppio effetto magnetico antirotazione con staffa
Double acting magnetic anti rotation with bracket

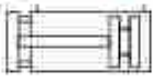

Doppio effetto antirotazione con staffa
Double acting anti rotation with bracket

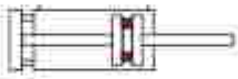

Doppio effetto magnetico stelo passante antirotazione con staffa
Double acting magnetic with double rod anti rotation with bracket

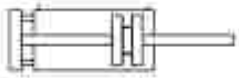

Doppio effetto stelo passante antirotazione con staffa
Double acting with double rod anti rotation with bracket

Doppio effetto magnetico antirotazione con stelo sagomato
Double acting magnetic anti rotation with hexagonal rod

Doppio effetto antirotazione con stelo sagomato
Double acting anti rotation with hexagonal rod

Doppio effetto magnetico stelo cavo
Double acting magnetic with hollow rod

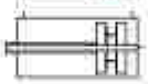

Doppio effetto stelo cavo
Double acting with hollow rod

Doppio effetto magnetico con bloccastelo
Double acting magnetic with rod lock

Doppio effetto con bloccastelo
Double acting with rod lock

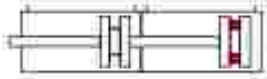

tandem doppio spinta D.E.M.
Double thrust tandem D.A.M.

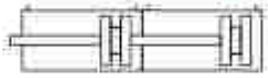

tandem doppio spinta D.E.
Double thrust tandem D.A.

Tandem contrapposti posteriori D.E.M.
Rear opposed tandem D.A.M.

Tandem contrapposti posteriori D.E.
Rear opposed tandem D.A.

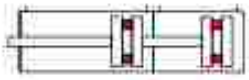

tandem più posizioni D.E.M.
Multi position tandem D.A.M.

tandem più posizioni D.E.
Multi position tandem D.A.

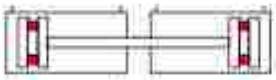

Tandem contrapposti anteriori D.E.M.
Front opposed tandem D.A.M.

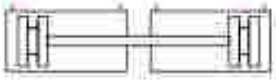

Tandem contrapposti anteriori D.E.
Front opposed tandem D.A.

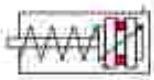

Semplice effetto magnetico ammortizzato molla anteriore
Single acting magnetic cushioned front spring

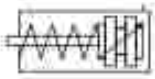

Semplice effetto ammortizzato molla anteriore
Single acting cushioned front spring

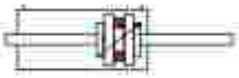

Doppio effetto magnetico ammortizzato stelo passante
Double acting magnetic cushioned with double rod

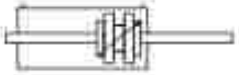

Doppio effetto ammortizzato stelo passante
Double acting cushioned with double rod

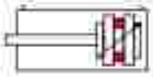

Doppio effetto magnetico ammortizzato
Double acting magnetic cushioned

Doppio effetto ammortizzato
Double acting cushioned

Doppio effetto magnetico ammortizzato con stelo cavo
Double acting magnetic cushioned with hollow rod

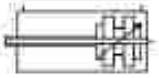

Doppio effetto ammortizzato con stelo cavo
Double acting cushioned with hollow rod

D.E.M. ammortizzato antirotazione con stelo esagonale
D.A.M. cushioned anti rotation with exagonal rod

D.E. ammortizzato antirotazione con stelo esagonale
D.A. cushioned anti rotation with exagonal rod

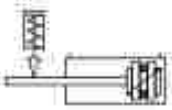

Doppio effetto magnetico ammortizzato con bloccastelo
Double acting magnetic cushioned with rod lock

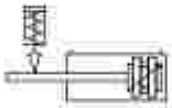

Doppio effetto ammortizzato con bloccastelo
Double acting cushioned with rod lock

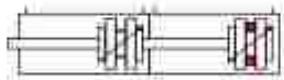

Tandem doppio spinta D.E.M. ammortizzato
Double thrust tandem D.A.M. cushioned

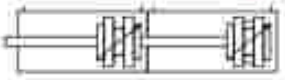

Tandem doppio spinta D.E. ammortizzato
Double thrust tandem D.A. cushioned

Tandem contrapposti posteriori D.E.M. ammortizzato
Rear opposed tandem D.A.M. cushioned

Tandem contrapposti posteriori D.E. ammortizzato
Rear opposed tandem D.A. cushioned

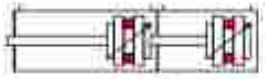

tandem più posizioni D.E.M. ammortizzato
Multi position tandem D.A.M. cushioned

tandem più posizioni D.E. ammortizzato
Multi position tandem D.A. cushioned

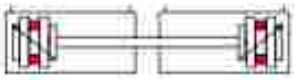

Tandem contrapposti anteriori D.E.M. ammortizzato
Front opposed tandem D.A.M. cushioned

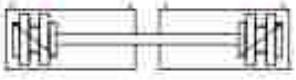

Tandem contrapposti anteriori D.E. ammortizzato
Front opposed tandem D.A. cushioned

FORZA DELLE MOLLE

SPRING FORCE

SERIE O

OSM		CORSA - *STROKE* [mm]			
ø [mm]		10	25	50	80
8	R [N]	5	4,3	2,9	1,3
	C [N]	5,7	5,7	5,7	5,7
10	R [N]	5	4,3	2,9	1,3
	C [N]	5,7	5,7	5,7	5,7
12	R [N]	9	8	5,7	3
	C [N]	10	10	10	10
16	R [N]	15	12	7	1,3
	C [N]	17	17	17	17
20	R [N]	24,5	21	15	7,5
	C [N]	27	27	27	27
25	R [N]	25	22	16	10
	C [N]	28	28	28	28

OSEM		CORSA - *STROKE* [mm]			
ø [mm]		10	25	50	80
12	R [N]	9	8	5,7	3
	C [N]	10	10	10	10
16	R [N]	15	12	7	1,3
	C [N]	17	17	17	17
20	R [N]	24,5	21	15	7,5
	C [N]	27	27	27	27
25	R [N]	25	22	16	10
	C [N]	28	28	28	28

SERIE I

ISM		CORSA - *STROKE* [mm]		
ø [mm]		10	25	50
32	R [N]	56	51	42
	C [N]	60	60	60
40	R [N]	60	55	44
	C [N]	65	65	65
50	R [N]	64	57	46
	C [N]	68	68	68
63	R [N]	65	58	47
	C [N]	70	70	70

ISEM		CORSA - *STROKE* [mm]		
ø [mm]		10	25	50
32	R [N]	56	51	42
	C [N]	60	60	60
40	R [N]	60	55	44
	C [N]	65	65	65
50	R [N]	64	57	46
	C [N]	68	68	68
63	R [N]	65	58	47
	C [N]	70	70	70

SERIE H

HSM		CORSA - *STROKE* [mm]						
ø [mm]		25	50	80	100	125	150	160
32	R [N]	54	40	25	40	34	27	25
	C [N]	66	66	66	66	66	66	66
40	R [N]	70	55	36	55	47	39	36
	C [N]	86	86	86	86	86	86	86
50	R [N]	103	84	62	84	75	65	62
	C [N]	122	122	122	122	122	122	122
63	R [N]	103	84	62	84	75	65	62
	C [N]	122	122	122	122	122	122	122
80	R [N]	132	108	80	108	96	84	80
	C [N]	155	155	155	155	155	155	155
100	R [N]	132	108	80	108	96	84	80
	C [N]	155	155	155	155	155	155	155
125	R [N]	187	148	100	148	128	108	100
	C [N]	225	225	225	225	225	225	225

HSEM		CORSA - *STROKE* [mm]		
ø [mm]		25	50	80
32	R [N]	54	40	25
	C [N]	66	66	66
40	R [N]	70	55	36
	C [N]	86	86	86
50	R [N]	103	84	62
	C [N]	122	122	122
63	R [N]	103	84	62
	C [N]	122	122	122
80	R [N]	132	108	80
	C [N]	155	155	155
100	R [N]	132	108	80
	C [N]	155	155	155
125	R [N]	187	148	100
	C [N]	225	225	225

C [N] Carico della molla compressa - *Load of compressed spring [N]*
R [N] Carico della molla a riposo - *Load of spring in rating position [N]*

FORZA DELLE MOLLE

SPRING FORCE

SERIE **P**

PSEM		CORSA - *STROKE* [mm]									
ø [mm]		5	10	15	20	25	30	35	40	50	60
20	C [N]	47	47	47	47	47	47	58	58	58	58
	R [N]	42	38	33	29	24	19	32	28	21	13
25	C [N]	53	53	53	53	53	53	42	42	42	42
	R [N]	48	43	38	33	28	23	27	25	21	17
32	C [N]	53	53	53	53	53	53	96	96	96	96
	R [N]	50	46	42	38	35	31	63	58	49	40
40	C [N]	70	70	70	70	70	70	96	96	96	96
	R [N]	65	60	55	50	44	39	63	58	49	40
50	C [N]	67	67	67	67	67	67	154	154	154	154
	R [N]	62	56	51	46	40	35	108	101	88	75
63	C [N]	94	94	94	94	94	94	154	154	154	154
	R [N]	88	82	76	70	64	58	108	101	88	75
80	C [N]	152	152	152	152	152	152	189	189	189	189
	R [N]	145	139	132	125	119	112	124	115	97	79
100	C [N]	185	185	185	185	185	185	294	294	294	294
	R [N]	178	169	160	150	141	132	211	199	175	151
125	C [N]	297	297	297	297	297	297	297	297	297	297
	R [N]	284	272	260	248	236	224	212	200	177	153

SERIE **P**

PSM		CORSA - *STROKE* [mm]									
ø [mm]		5	10	15	20	25	30	35	40	50	60
20	R [N]	42	38	33	29	24	19	37	33	24	15
	C [N]	47	47	47	47	47	47	47	47	47	47
25	R [N]	48	43	38	33	28	23	41	37	27	17
	C [N]	53	53	53	53	53	53	52	52	52	52
32	R [N]	50	46	42	38	35	31	40	38	24	30
	C [N]	53	53	53	53	53	53	52	52	52	52
40	R [N]	65	60	55	50	44	39	51	49	44	38
	C [N]	70	70	70	70	70	70	69	69	69	69
50	R [N]	62	56	51	46	40	35	49	43	40	35
	C [N]	67	67	67	67	67	67	67	67	67	67
63	R [N]	88	82	76	70	64	58	73	70	64	58
	C [N]	94	94	94	94	94	94	94	94	94	94
80	R [N]	145	139	132	125	119	112	127	124	118	111
	C [N]	152	152	152	152	152	152	151	151	151	151
100	R [N]	178	169	160	150	141	132	171	161	143	125
	C [N]	185	185	185	185	185	185	187	187	187	187
125	R [N]	284	272	260	248	236	224	212	200	177	153
	C [N]	297	297	297	297	297	297	297	297	297	297

C [N] **Carico della molla compressa** - *Load of compressed spring (N)*
R [N] **Carico della molla a riposo** - *Load of spring in resting position (N)*

FORZA DELLE MOLLE

SPRING FORCE

SERIE **A**

ASM		CORSA - STROKE [mm]									
ø [mm]		5	10	15	20	25	30	35	40	50	60
12	R [N]	22	20	18	16	14	12	20	18	14	11
	C [N]	24	24	24	24	24	24	24	24	24	24
16	R [N]	22	20	18	16	14	12	20	18	14	11
	C [N]	24	24	24	24	24	24	24	24	24	24
20	R [N]	41	37	32	27	23	18	37	32	23	14
	C [N]	46	46	46	46	46	46	46	46	46	46
25	R [N]	38	35	32	29	26	23	35	32	26	20
	C [N]	41	41	41	41	41	41	41	41	41	41
32	R [N]	50	46	42	38	35	31	45	41	34	26
	C [N]	53	53	53	53	53	53	53	53	53	53
40	R [N]	66	61	55	50	45	40	60	54	44	34
	C [N]	71	71	71	71	71	71	71	71	71	71
50	R [N]	63	58	53	47	42	37	57	52	41	31
	C [N]	68	68	68	68	68	68	68	68	68	68
63	R [N]	90	84	78	71	65	59	83	77	65	53
	C [N]	96	96	96	96	96	96	96	96	96	96
80	R [N]	148	141	134	128	121	115	146	133	120	107
	C [N]	154	154	154	154	154	154	154	154	154	154
100	R [N]	181	172	163	154	145	136	171	162	144	126
	C [N]	190	190	190	190	190	190	190	190	190	190

SERIE **A**

ASEM		CORSA - STROKE [mm]									
ø [mm]		5	10	15	20	25	30	35	40	50	60
12	C [N]	24	24	24	24	24	24	38	38	38	38
	R [N]	22	20	18	16	14	12	24	22	18	14
16	C [N]	24	24	24	24	24	24	38	38	38	38
	R [N]	22	20	18	16	14	12	24	22	18	14
20	C [N]	46	46	46	46	46	46	58	58	58	58
	R [N]	41	37	32	27	23	18	32	28	21	13
25	C [N]	41	41	41	41	41	41	41	41	41	41
	R [N]	38	35	32	29	26	23	26	24	20	16
32	C [N]	53	53	53	53	53	53	96	96	96	96
	R [N]	50	46	42	38	35	31	63	59	49	40
40	C [N]	71	71	71	71	71	71	96	96	96	96
	R [N]	66	61	55	50	45	40	63	59	49	40
50	C [N]	68	68	68	68	68	68	154	154	154	154
	R [N]	63	58	53	47	42	37	108	101	88	75
63	C [N]	96	96	96	96	96	96	154	154	154	154
	R [N]	90	84	78	71	65	59	108	101	88	75
80	C [N]	154	154	154	154	154	154	189	189	189	189
	R [N]	148	141	134	128	121	115	124	115	97	79
100	C [N]	190	190	190	190	190	190	293	293	293	293
	R [N]	181	172	163	154	145	136	209	197	173	149

C [N] Carico della molla compressa - *Load of compressed spring (N)*
R [N] Carico della molla a riposo - *Load of spring in resting position (N)*

FORZA DELLE MOLLE

SPRING FORCE

PST-AST		CORSA - *STROKE* [mm]		
ø [mm]		15	20	30
20	C [N]	38	-	-
	R [N]	27	-	-
32	C [N]	-	51	-
	R [N]	-	37	-
50	C [N]	-		62
	R [N]	-	-	34
80	C [N]	-	-	184
	R [N]	-	-	130

TS		CORSA - *STROKE* [mm]		
ø [mm]		5	10	15
6	R [N]	2	1,6	1,2
	C [N]	3,5	3,9	3,8
10	R [N]	4,2	3,1	2,7
	C [N]	6,6	6,6	7,4
16	R [N]	3,3	3,2	3,3
	C [N]	4,2	5,1	6,1

RS		CORSA - *STROKE* [mm]			
ø [mm]		4	5	10	25
8	R [N]	2,5	-	-	-
	C [N]	4	-	-	-
12	R [N]	5,5	-	7	-
	C [N]	8	-	9,5	-
20	R [N]	11	-	15	13
	C [N]	16	-	21	25
32	R [N]	-	27	22	20
	C [N]	-	31	31	31
50	R [N]	-	-	70	35
	C [N]	-	-	94	94
63	R [N]	-	-	66	35
	C [N]	-	-	94	94

KSM		CORSA - *STROKE* [mm]		
ø [mm]		10	25	50
125	R [N]	261	226	168
	C [N]	284	284	284
160	R [N]	273	239	183
	C [N]	297	297	297
200	R [N]	276	243	187
	C [N]	298	298	298

C [N] Carico della molla compressa - *Load of compressed spring (N)*
R [N] Carico della molla a riposo - *Load of spring in resting position (N)*

SERIE F

FSM		CORSA - STROKE [mm]							
ø [mm]		5	10	15	20	25	30	40	50
12	R [N]	12	8	-	-	-	-	-	-
	C [N]	17	17	-	-	-	-	-	-
16	R [N]	10	8	7	-	-	-	-	-
	C [N]	11	11	11	-	-	-	-	-
20	R [N]	24,5	22	20	17,5	15	-	-	-
	C [N]	27	27	27	27	27	-	-	-
25	R [N]	10	8,5	7	16	14,5	-	-	-
	C [N]	11	11	11	20	20	-	-	-
32	R [N]	21	18	15,5	28	25,5	23,5	30	27,5
	C [N]	23,5	23,5	23,5	37	37	37	38,5	38,5
40	R [N]	43,5	38	33	27,5	22,5	41,5	58	53
	C [N]	48,5	48,5	48,5	48,5	48,5	73	79	79
50	R [N]	-	95	85	77,5	69	60	85	77
	C [N]	-	112	112	112	112	112	120	120
63	R [N]	-	91,5	82,5	74	65	56,5	85,5	77
	C [N]	-	108,5	108,5	108,5	108,5	108,5	120	120
80	R [N]	-	89,5	79	68	57	46	86	75,5
	C [N]	-	111	111	111	111	111	130	130
100	R [N]	-	167,5	158,5	149,5	140,5	131	139	123
	C [N]	-	185,5	185,5	185,5	185,5	185,5	201	201

SERIE F

FSR		CORSA - STROKE [mm]							
ø [mm]		5	10	15	20	25	30	40	50
12	R [N]	12	8	8	7	5,5	-	-	-
	C [N]	17	17	12,5	12,5	12,5	-	-	-
16	R [N]	10	8	7	6	4,5	-	-	-
	C [N]	11	11	11	11	11	-	-	-
20	R [N]	24,5	22	20	17,5	15	-	-	-
	C [N]	27	27	27	27	27	-	-	-
25	R [N]	10	16,5	15	13	11	-	-	-
	C [N]	11,5	20	20	20	20	-	-	-
32	R [N]	21,5	19	16,5	28,5	26,5	24	16	13,5
	C [N]	24	24	24	37,5	37,5	37,5	27	27
40	R [N]	48	43	37,5	32,5	27	46	47	42
	C [N]	53,5	53,5	53,5	53,5	53,5	77,5	78,5	78,5
50	R [N]	-	93,5	85	76	67,5	58,5	84	75
	C [N]	-	111	111	111	111	111	118,5	118,5
63	R [N]	-	91,5	82,5	74	65	56,5	85,5	77
	C [N]	-	108,5	108,5	108,5	108,5	108,5	120	120
80	R [N]	-	89,5	79	68	57	46	86	75,5
	C [N]	-	111	111	111	111	111	130	130
100	R [N]	-	167,5	158,5	149,5	140,5	131	139	123
	C [N]	-	185,5	185,5	185,5	185,5	185,5	201	201

C [N] Carico della molla compressa - *Load of compressed spring (N)*
R [N] Carico della molla a riposo - *Load of spring in resting position (N)*

FSE-FSEM		CORSA - STROKE [mm]					
ø [mm]		5	10	15	20	25	30
12	R [N]	12	9	-	-	-	-
	C [N]	15	15	-	-	-	-
16	R [N]	39	34	28,5	-	-	-
	C [N]	44	44	44	-	-	-
20	R [N]	26	22,5	18,5	31	27,5	-
	C [N]	30	30	30	44	44	-
25	R [N]	110	85	60	69	59	-
	C [N]	135	135	135	110	110	-
32	R [N]	71	54,5	38,5	67	59	51,5
	C [N]	87	87	87	98	98	98
40	R [N]	-	87,5	80	72	64	56,5
	C [N]	-	103	103	103	103	103
50	R [N]	-	78,5	68,5	58,5	48,5	38,5
	C [N]	-	99	99	99	99	99
63	R [N]	-	103	92	81	70	59
	C [N]	-	124,5	124,5	124,5	124,5	124,5

XSM		CORSA - STROKE [mm]		
ø [mm]		10	25	50
20	R [N]	38	24	24
	C [N]	47	47	47
25	R [N]	43	28	27
	C [N]	53	53	52
32	R [N]	46	35	24
	C [N]	53	53	52
40	R [N]	60	44	44
	C [N]	70	70	69
50	R [N]	56	40	40
	C [N]	67	67	67
63	R [N]	82	64	64
	C [N]	94	94	94
80	R [N]	139	119	118
	C [N]	152	152	151
100	R [N]	169	141	143
	C [N]	185	185	187

XSEM		CORSA - STROKE [mm]		
ø [mm]		10	25	50
20	R [N]	38	24	24
	C [N]	47	47	47
25	R [N]	43	28	27
	C [N]	53	53	52
32	R [N]	46	35	24
	C [N]	53	53	52
40	R [N]	60	44	44
	C [N]	70	70	69
50	R [N]	56	40	40
	C [N]	67	67	67
63	R [N]	82	64	64
	C [N]	94	94	94
80	R [N]	139	119	118
	C [N]	152	152	151
100	R [N]	169	141	143
	C [N]	185	185	187

C [N] **Carico della molla compressa** - *Load of compressed spring (N)*
R [N] **Carico della molla a riposo** - *Load of spring in resting position (N)*

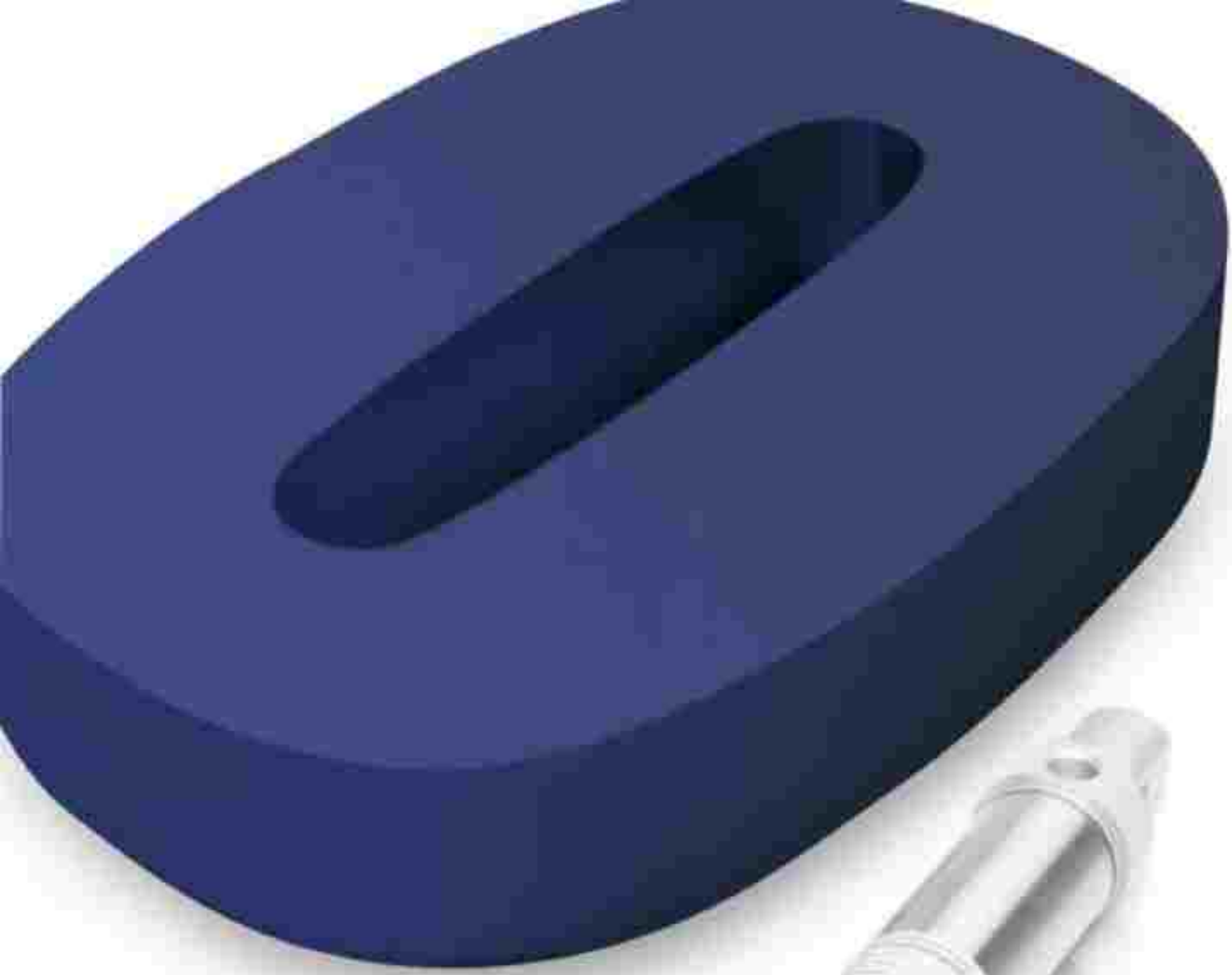

MINICILINDRI ISO 6432

ISO 6432 MICRO CYLINDERS

MINIZYLINDER ISO 6432

Ø 8-25

MESSNER PNEUMATIC

MESSNER PNEUMATIC

CARATTERISTICHE TECNICHE - *TECHNICAL CHARACTERISTICS*	
Pressione di esercizio *Working pressure*	1 ÷ 10 bar
Temperatura di esercizio *Working temperature*	0 ÷ +80°C (-20°C con aria secca - *with dry air*) 0 ÷ +150°C (con guarnizioni per alte temperature - *with high temperature seals*)
Versioni - *Versions*	semplice effetto, doppio effetto, stelo passante - *single acting, double acting, double rod*
Alesaggi - *Bores*	ø 8 - 10 - 12 - 16 - 20 - 25 (conformi alla norma ISO 6432 - *in accordance with ISO 6432*)
Corse - *Strokes*	vedere tabelle corse standard - *see standard stroke tables*
Fluido - *Fluid*	aria compressa filtrata, non lubrificata - *compressed filtered, non lubricated air*

CARATTERISTICHE COSTRUTTIVE - *CONSTRUCTIVE CHARACTERISTICS*		
1	**Stelo** - *Rod*	Ø 8÷25 acciaio inox AISI 303 - *AISI 303 stainless steel*
2 5	**Dado** - *Nut*	acciaio zincato - *zinc coated steel*
3	**Guarnizione stelo** - *Rod seal*	poliuretano - *polyurethane*
4	**Boccola** - *Bush*	bronzo sinterizzato - *sintered bronze*
6 12	**Testate** - *Covers*	alluminio anodizzato - *anodized aluminium*
7	**Paracolpo** - *Bumper*	neoprene
8	**Tubo** - *Tube*	acciaio inox AISI 304 - *AISI 304 stainless steel*
9	**Magnete** - *Magnet*	plastoferrite - *rubber magnet*
10	**Guarnizioni pistone** - *Piston seals*	poliuretano - *polyurethane*
11	**Pistone** - *Piston*	Ø 8 - 10 - 12 ottone - *brass* Ø 16 - 20 - 25 alluminio - *aluminium*

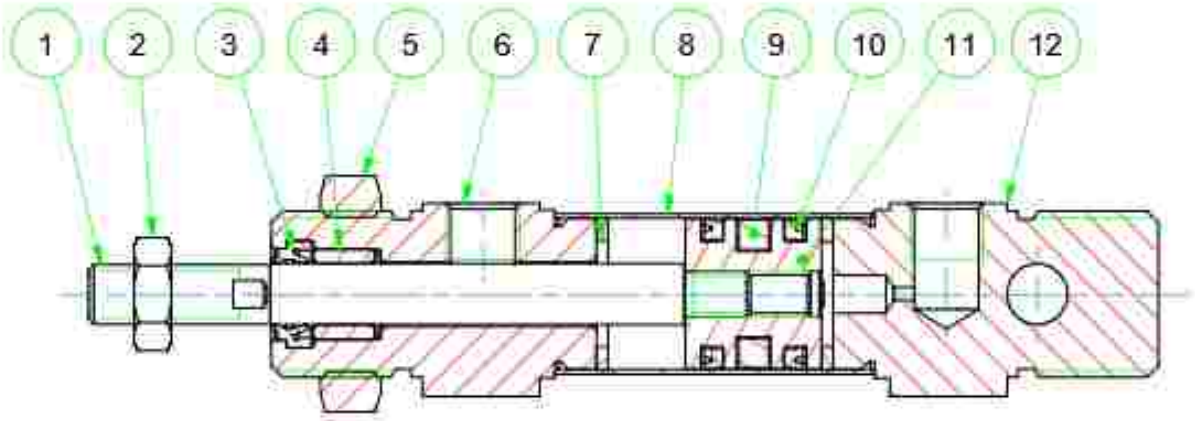

CHIAVE DI CODIFICA ø 8 ÷ 25 (CONFORMI ALLA NORMA ISO 6432)

KEY CODE ø 8 ÷ 25 (IN ACCORDANCE WITH ISO 6432)

O D M 0 2 5 . 1 0 0 . G S . M

ALESAGGIO - *BORE* (ø)
008-010-012-016
020-025

CORSA - *STROKE* (mm)
vedere tabelle corse std
see std stroke tables

VERSIONE - *VERSION*
- ø 12÷25 — **P** stelo passante / *double rod*
- ø 16÷25 — **A** antirotazione con stelo esagonale / *anti-rotation with hexagonal rod*

VERSIONE - *VERSION*
- **M** magnetico / *magnetic*
- non magnetico / *non-magnetic*

VERSIONE - *VERSION*
- **S** semplice effetto molla anteriore / *single acting front spring*
- ø 16÷25 — **SE** semplice effetto molla posteriore / *single acting rear spring*
- **D** doppio effetto / *double acting*

SERIE - *SERIES*
- **O** tubo tondo carrozzato / *crimped round tube*

GUARNIZIONI - *SEALS*
- guarnizioni standard / *standard seals* — **GS**
- guarnizione stelo per alta temperatura / *high temperature rod seal* — **VR**
- tutte le guarnizioni per alta temperatura / *all seals for high temperature* — **VA**
- guarnizione stelo EU P5600 / *EU P5600 rod seal* — **PS**

STELO - *ROD*
- **M** maschio / *male*
- ø 20÷25 — **F** femmina / *female*
- ø 25 — **FT** forato telescopico / *telescopic hollow rod*

OPZIONE - *OPTION*
- ø 16÷25 — **XA** stelo in acciaio inox AISI 316 / *AISI 316 SS rod*

OPZIONE - *OPTION*
- ø 20÷25 — **B** stelo prolungato per bloccastelo / *extended rod for rod lock*
- **B1** stelo prolungato con bloccastelo montato / *extended rod with rod lock mounted*

OPZIONE - *OPTION*
- ø 16÷25 — **W** con ammortizzo / *with cushioning*
- **WR** con ammortizzo posteriore / *with rear cushioning*
- **WF** con ammortizzo anteriore / *with front cushioning*

OPZIONE - *OPTION*
- ø 16÷25 — **T1** testa corta alimentazione 90° / *short head connection at 90°*
- **T2** testa corta alimentazione in asse / *short head connection on axis*

OPZIONE - *OPTION*
- **EX** ATEX CE II 2GD c T4

ESECUZIONI A RICHIESTA - *ON REQUEST*
Filetti speciali (dado non fornito) - *Special thread (without rod nut)*
Stelo prolungato (WH) - *Extended rod (WH)*
Corse fuori standard - *Special strokes*
ATEX CE II 2GD c T4

FORZE TEORICHE DI TRAZIONE (P=6 bar)

THEORETICAL FORCES OF TRACTION (P=6 bar)

		ø	8	10	12	16	20	25
ODM	SPINTA *THRUST*	[N]	30	42	60	108	168	264
	TRAZIONE *TRACTION*	[N]	18	36	45	96	144	216
ODMP	SPINTA *THRUST*	[N]	18	36	45	96	144	216
	TRAZIONE *TRACTION*	[N]	18	36	45	96	144	216

MESSNER PNEUMATIC

OSM
ø 08 ÷ 25

SEMPLICE EFFETTO MAGNETICO - MOLLA ANTERIORE

SINGLE ACTING MAGNETIC - FRONT SPRING

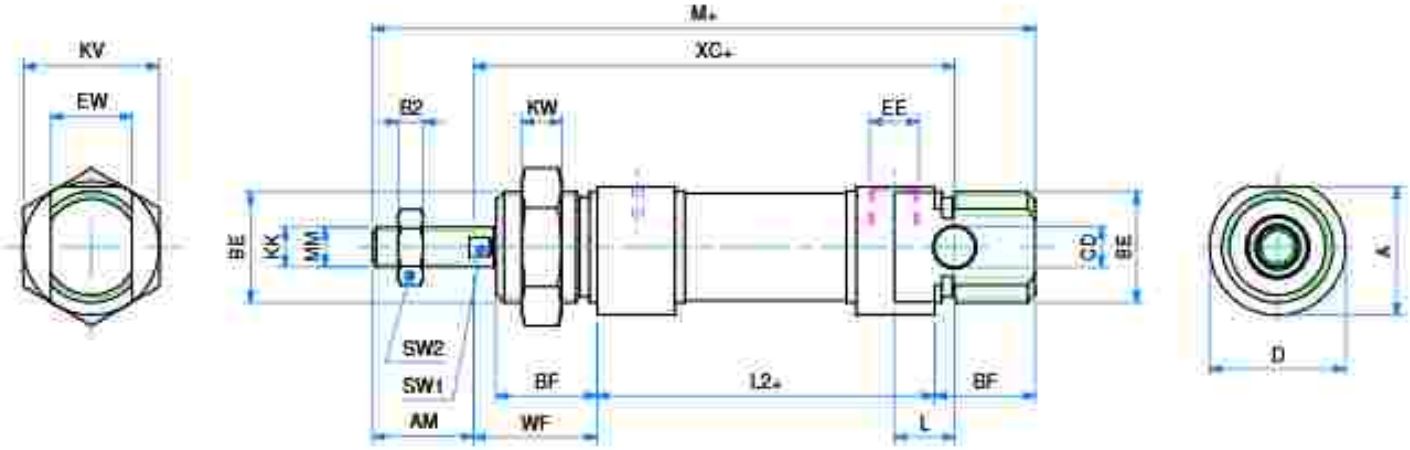

Note: OSM realizzato con una guarnizione pistone e senza guarnizione stelo
Note: OSM made with one piston seal and without rod seal

Note: dado stelo e dado testa compresi nella fornitura
Note: rod nut and cross nut included in the supply

DIMENSIONI - *DIMENSIONS*

ø	8	10	12	16	20	25
A	15	15	18	18	25.5	28.5
AM	12	12	16	16	20	22
B2	4	4	4	4	5	6
BE	M12x1.25	M12x1,25	M16x1,5	M16x1,5	M22x1.5	M22x1.5
BF	12	12	18	18	20	22
CD	4	4	6	6	8	8
øD	16	16	19	19	27	30
EE	M5	M5	M5	M5	1/8G	1/8G
EW	8	8	12	12	16	16
KK	M4	M4	M6	M6	M8	M10x1.25
KV	19	19	22	22	27	27
KW	7	7	6	6	8	8
L	6	6	9	9	12	12
L2+	46	46	48	53	67	68
M+	86	86	104	109	131	140
øMM	4	4	6	6	8	10
SW1	-	-	5	5	7	9
SW2	7	7	10	10	13	17
WF	16	16	22	22	24	28
XC+	64	64	75	82	95	104

+ = lunghezza corsa - *stroke length*

CORSE STANDARD - *STANDARD STROKES*

ø	
008	10 - 25 - 50
010	10 - 25 - 50
012	10 - 25 - 50
016	10 - 25 - 50
020	10 - 25 - 50
025	10 - 25 - 50

SEMPLICE EFFETTO MAGNETICO - MOLLA POSTERIORE

OSEM
ø 16÷25

SINGLE ACTING MAGNETIC - REAR SPRING

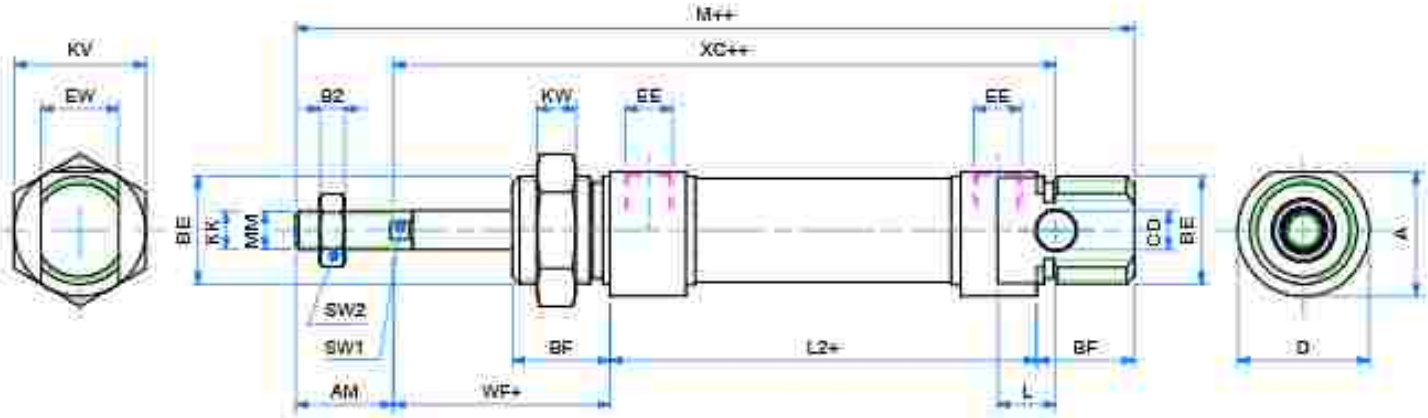

Note: OSM realizzato con una guarnizione pistone
Note: OSM made with one piston seal

Note: dado stelo e dado testa compresi nella fornitura
Note: rod nut and nose nut included in the supply

DIMENSIONI - *DIMENSIONS*			
ø	16	20	25
A	18	25,5	28,5
AM	16	20	22
B2	4	5	6
BE	M16x1.5	M22x1.5	M22x1.5
BF	18	20	22
CD	6	8	8
ø D	19	27	30
EE	M5	1/8G	1/8G
EW	12	16	16
KK	M6	M8	M10x1.25
KV	22	27	27
KW	6	8	8
L	9	12	12
L2+	78,5	90	94
M++	134,5	154	166
ø MM	6	8	10
SW1	5	7	9
SW2	10	13	17
WF+	22	24	28
XC++	107,5	118	130

+ = lunghezza corsa - *stroke length*
++ = 2 x lunghezza corsa - *2 x stroke length*

ø	CORSE STANDARD - *STANDARD STROKES*
016	10 - 25 - 50
020	10 - 25 - 50
025	10 - 25 - 50

MESSNER PNEUMATIC

ODM ø 08 ÷ 25

DOPPIO EFFETTO MAGNETICO

DOUBLE ACTING MAGNETIC

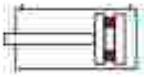

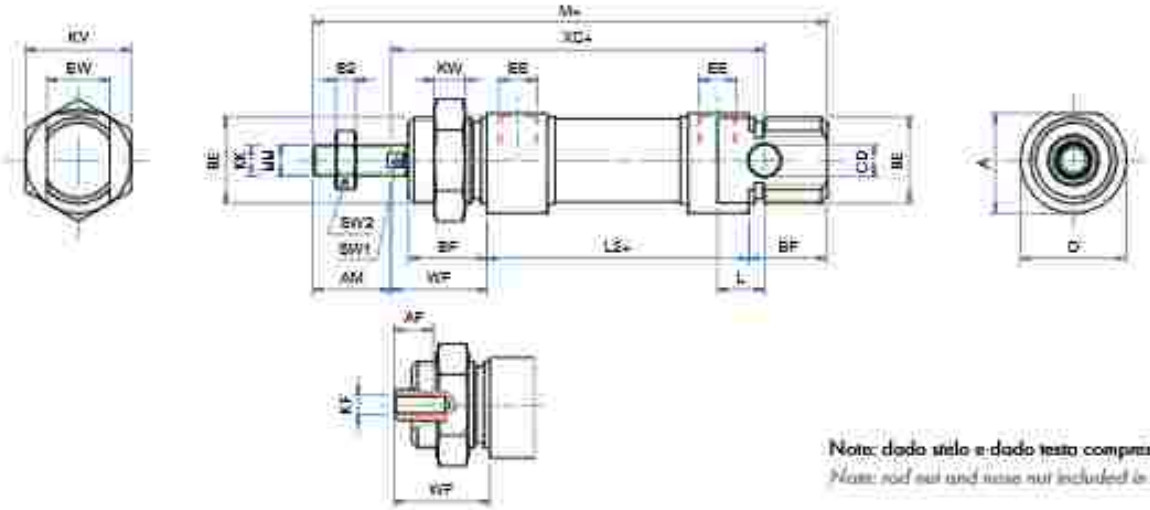

Note: dado stelo e dado testa compresi nella fornitura

Note: rod nut and nose nut included in the supply

DIMENSIONI - *DIMENSIONS*

ø	8	10	12	16	20	25
A	15	15	18	18	25.5	28.5
AF	-	-	-	-	12	12
AM	12	12	16	16	20	22
BZ	4	4	4	4	5	6
BE	M12x1.25	M12x1.25	M16x1.5	M16x1.5	M22x1.5	M22x1.5
BF	12	12	18	18	20	22
CD	4	4	6	6	8	8
ø D	16	16	19	19	27	30
EE	M5	M5	M5	M5	1/8G	1/8G
EW	9	9	12	12	16	16
KF	-	-	-	-	M4	M6
KK	M4	M4	M6	M6	M8	M10x1.25
KV	19	19	22	22	27	27
KW	7	7	6	6	8	8
L	6	6	9	9	12	12
L2+	46	46	48	53	67	68
M+	86	86	104	109	131	140
ø MM	4	4	6	6	8	10
SW1	-	-	5	5	7	9
SW2	7	7	10	10	13	17
WF	16	16	22	22	24	28
XC+	64	64	75	82	95	104

+ = lunghezza corsa - *stroke length*

ø	CORSE STANDARD - *STANDARD STROKES*
008	10 - 25 - 50 - 80 - 100 - 125
010	10 - 25 - 50 - 80 - 100 - 125
012	10 - 25 - 50 - 80 - 100 - 125 - 160 - 200 - 250 - 320 - 400 - 500
016	10 - 25 - 50 - 80 - 100 - 125 - 160 - 200 - 250 - 320 - 400 - 500 - 600 - 700 - 800 - 900 - 1000
020	10 - 25 - 50 - 80 - 100 - 125 - 160 - 200 - 250 - 320 - 400 - 500 - 600 - 700 - 800 - 900 - 1000
025	10 - 25 - 50 - 80 - 100 - 125 - 160 - 200 - 250 - 320 - 400 - 500 - 600 - 700 - 800 - 900 - 1000

DOPPIO EFFETTO MAGNETICO TESTA CORTA ALIMENTAZIONE 90°

ODM-T1
ø 16÷25

DOUBLE ACTING MAGNETIC SHORT HEAD CONNECTION AT 90°

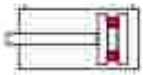

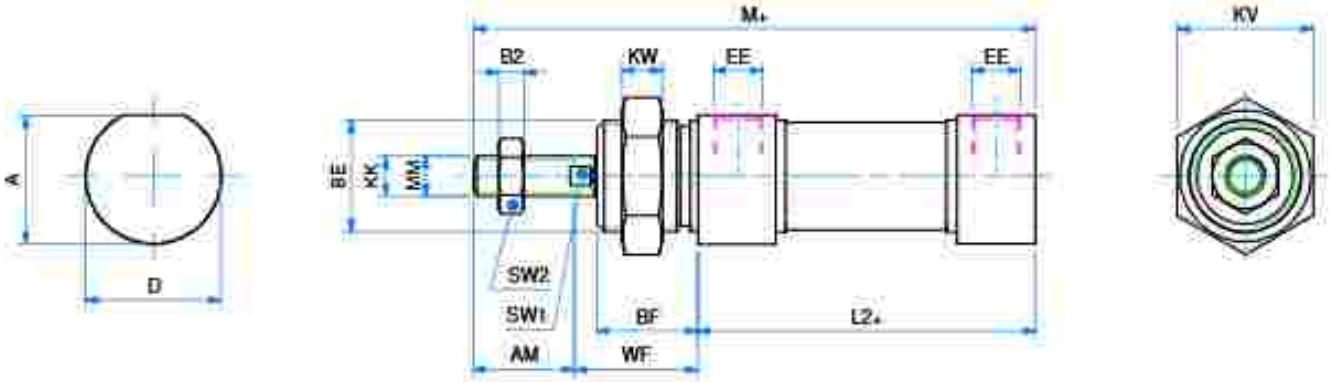

Note: dado stelo e dado testa compresi nella fornitura
Note: rod nut and nose nut included in the supply

DIMENSIONI - *DIMENSIONS*

ø	16	20	25
A	18	25,5	28,5
AM	14	20	22
B2	4	5	6
BE	M16x1,5	M22x1,5	M22x1,5
BF	18	20	22
ø D	19	27	30
EE	M5	1/8G	1/8G
KK	M6	M8	M10x1,25
KV	22	27	27
KW	6	8	8
L2+	53	67	68
M+	91	111	118
ø MM	6	8	10
SW1	5	7	9
SW2	10	13	17
WF	22	24	28

+ = lunghezza corsa - *stroke length*

ø CORSE STANDARD - *STANDARD STROKES*

016	10 - 25 - 50 - 80 - 100 - 125 - 160 - 200 - 250 - 320 - 400 - 500 - 600 - 700 - 800 - 900 - 1000
020	10 - 25 - 50 - 80 - 100 - 125 - 160 - 200 - 250 - 320 - 400 - 500 - 600 - 700 - 800 - 900 - 1000
025	10 - 25 - 50 - 80 - 100 - 125 - 160 - 200 - 250 - 320 - 400 - 500 - 600 - 700 - 800 - 900 - 1000

MESSNER PNEUMATIC

ODM-T2
ø 16÷25

DOPPIO EFFETTO MAGNETICO TESTATA CORTA ALIMENTAZIONE IN ASSE

DOUBLE ACTING MAGNETIC SHORT HEAD CONNECTION ON AXIS

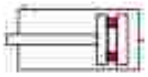

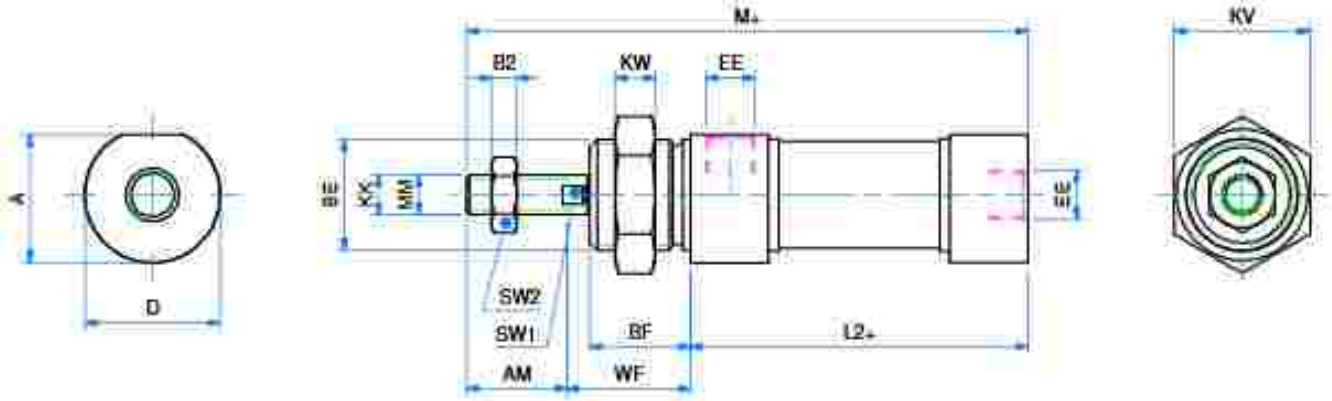

Note: dado stelo e dado testa compresi nella fornitura
Note: rod nut and nose nut included in the supply

DIMENSIONI - *DIMENSIONS*			
ø	16	20	25
A	18	25,5	28,5
AM	16	20	22
B2	4	5	6
BE	M16x1,5	M22x1,5	M22x1,5
BF	18	20	22
ø D	19	27	30
EE	M5	1/8G	1/8G
KK	M6	M8	M10x1,25
KV	22	27	27
KW	6	8	8
L2+	53	67	68
M+	91	111	118
ø MM	6	8	10
SW1	5	7	9
SW2	10	13	17
WF	22	24	28

+ = lunghezza corsa - *stroke length*

ø	CORSE STANDARD - *STANDARD STROKES*
016	10 - 25 - 50 - 80 - 100 - 125 - 160 - 200 - 250 - 320 - 400 - 500 - 600 - 700 - 800 - 900 - 1000
020	10 - 25 - 50 - 80 - 100 - 125 - 160 - 200 - 250 - 320 - 400 - 500 - 600 - 700 - 800 - 900 - 1000
025	10 - 25 - 50 - 80 - 100 - 125 - 160 - 200 - 250 - 320 - 400 - 500 - 600 - 700 - 800 - 900 - 1000

ODM-W
ø 16 ÷ 25

DOPPIO EFFETTO MAGNETICO AMMORTIZZATO

DOUBLE ACTING MAGNETIC CUSHIONED

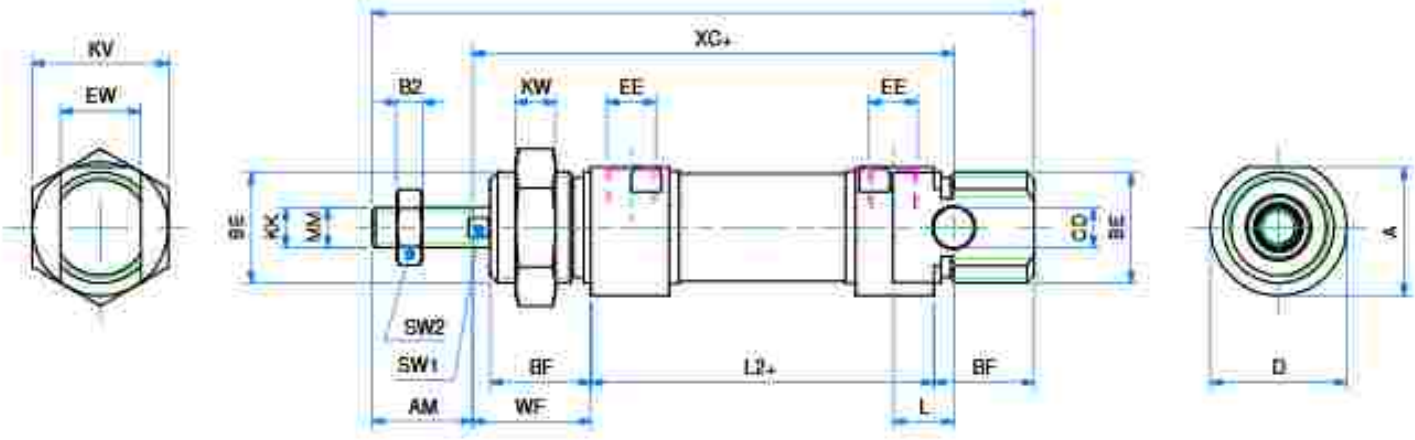

Nota: dado stelo e dado testa compresi nella fornitura
Note: rod nut and nose nut included in the supply

DIMENSIONI - *DIMENSIONS*			
ø	16	20	25
A	20	25,5	28,5
AM	16	20	22
B2	4	5	6
BE	M16x1,5	M22x1,5	M22x1,5
BF	18	20	22
CD	6	8	8
ø D	21	27	30
EE	M5	1/8G	1/8G
EW	12	16	16
KK	M6	M8	M10x1,25
KV	22	27	27
KW	6	8	8
L	9	12	12
L2+	53	67	68
M+	109	131	140
ø MM	6	8	10
SW1	5	7	9
SW2	10	13	17
WF	22	24	28
XC+	82	95	104

+ = lunghezza corsa - *stroke length*

•	CORSE STANDARD - *STANDARD STROKES*
016	10 - 25 - 50 - 80 - 100 - 125 - 160 - 200 - 250 - 320 - 400 - 500 - 600 - 700 - 800 - 900 - 1000
020	10 - 25 - 50 - 80 - 100 - 125 - 160 - 200 - 250 - 320 - 400 - 500 - 600 - 700 - 800 - 900 - 1000
025	10 - 25 - 50 - 80 - 100 - 125 - 160 - 200 - 250 - 320 - 400 - 500 - 600 - 700 - 800 - 900 - 1000

MESSNER PNEUMATIC

ODMP ø 16 ÷ 25

DOPPIO EFFETTO MAGNETICO STELO PASSANTE

DOUBLE ACTING MAGNETIC WITH DOUBLE ROD

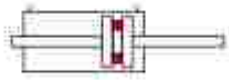

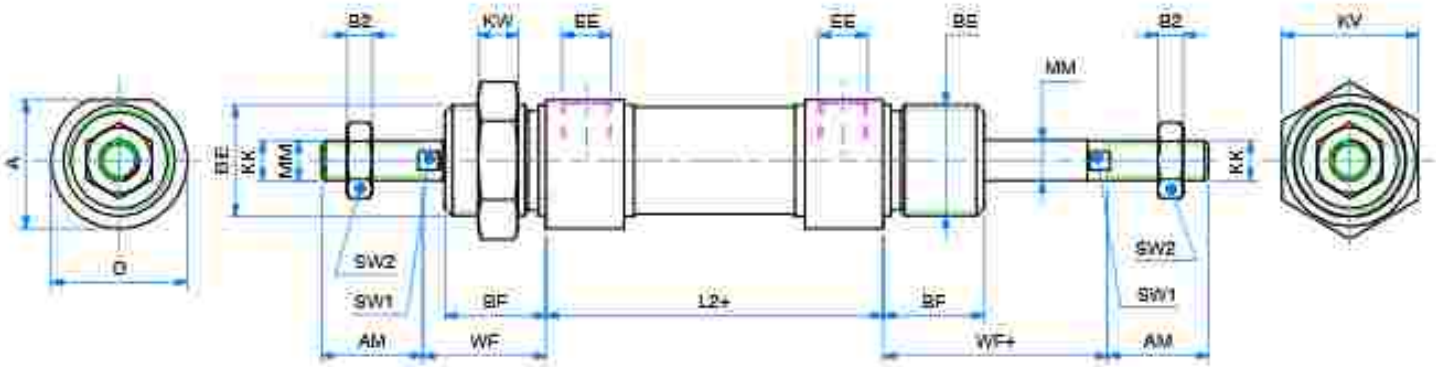

Note: dado stelo e dado testa compresi nella fornitura

Note: rod nut and rear nut included in the supply

DIMENSIONI - *DIMENSIONS*				
ø	12	16	20	25
A	18	18	25,5	28,5
AM	16	16	20	22
B2	4	4	5	6
BE	M16x1.5	M16x1.5	M22x1.5	M22x1.5
BF	18	18	20	22
ø D	19	19	27	30
EE	M5	M5	1/8G	1/8G
KK	M6	M6	M8	M10x1.25
KV	22	22	27	27
KW	6	6	8	8
L2+	48	53	67	68
ø MM	6	6	8	10
SW1	5	5	7	9
SW2	10	10	13	17
WF	22	22	24	28
WF+	22	22	24	28

+ = lunghezza corsa - *stroke length*

ø	CORSE STANDARD - *STANDARD STROKES*
016	10 - 25 - 50 - 80 - 100 - 125 - 160 - 200 - 250 - 320 - 400 - 500 - 600 - 700 - 800 - 900 - 1000
020	10 - 25 - 50 - 80 - 100 - 125 - 160 - 200 - 250 - 320 - 400 - 500 - 600 - 700 - 800 - 900 - 1000
025	10 - 25 - 50 - 80 - 100 - 125 - 160 - 200 - 250 - 320 - 400 - 500 - 600 - 700 - 800 - 900 - 1000

DOPPIO EFFETTO MAGNETICO STELO PASSANTE AMMORTIZZATO

ODMP-W ø 16÷25

DOUBLE ACTING MAGNETIC CUSHIONED WITH DOUBLE ROD

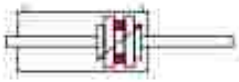

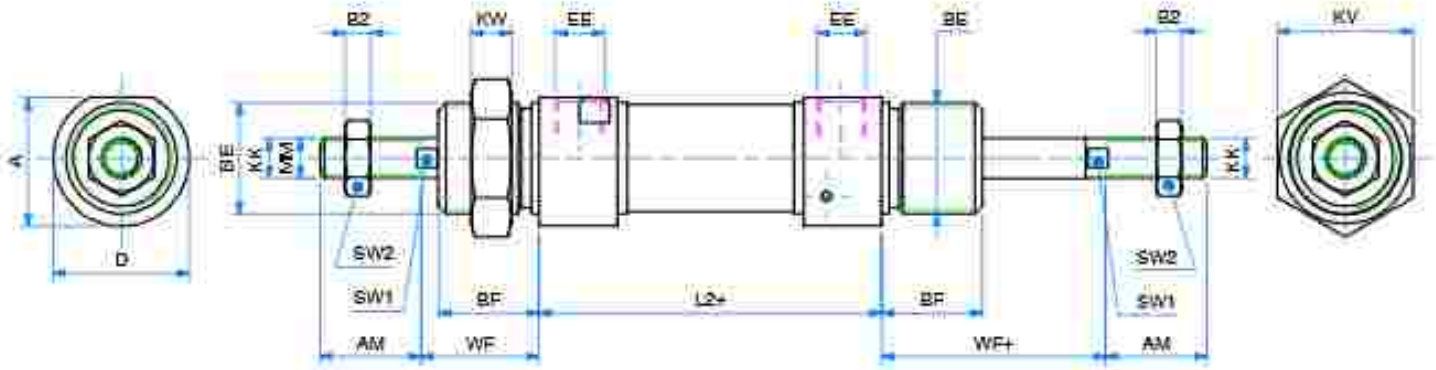

Note: dado stelo e dado testa compresi nella fornitura
Note: rod nut and cover nut included in the supply

DIMENSIONI - *DIMENSIONS*			
ø	16	20	25
A	20	25,5	28,5
AM	16	20	22
B2	4	5	6
BE	M16x1.5	M22x1.5	M22x1.5
BF	18	20	22
ø D	21	27	30
EE	M5	1/8G	1/8G
KK	M6	M8	M10x1.25
KV	22	27	27
KW	6	8	8
L2+	53	67	68
ø MM	6	8	10
SW1	5	7	9
SW2	10	13	17
WF	22	24	28
WF+	22	24	28

+ = lunghezza corsa - *stroke length*

ø	CORSE STANDARD - *STANDARD STROKES*
016	10 - 25 - 50 - 80 - 100 - 125 - 160 - 200 - 250 - 320 - 400 - 500 - 600 - 700 - 800 - 900 - 1000
020	10 - 25 - 50 - 80 - 100 - 125 - 160 - 200 - 250 - 320 - 400 - 500 - 600 - 700 - 800 - 900 - 1000
025	10 - 25 - 50 - 80 - 100 - 125 - 160 - 200 - 250 - 320 - 400 - 500 - 600 - 700 - 800 - 900 - 1000

MESSNER PNEUMATIC

ODMA ø 16÷25

DOPPIO EFFETTO MAGNETICO ANTIROTAZIONE CON STELO ESAGONALE

DOUBLE ACTING MAGNETIC ANTI-ROTATION WITH HEXAGONAL ROD

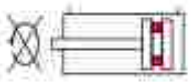

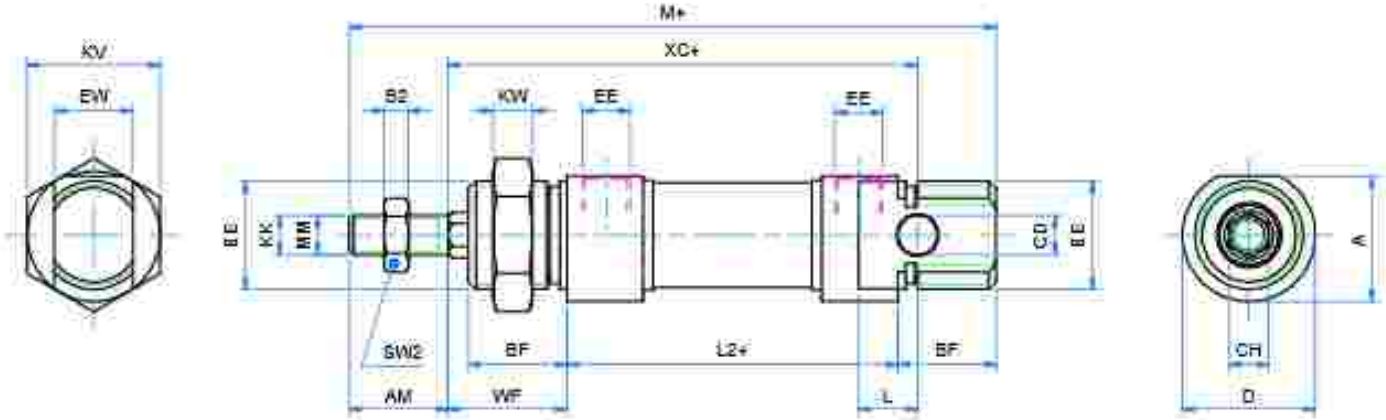

Note: dado stelo e dado testa compresi nella fornitura

Note: rod nut and nose not included in the supply

DIMENSIONI - *DIMENSIONS*			
ø	16	20	25
A	18	25,5	28,5
AM	16	20	22
B2	4	5	6
BE	M16x1,5	M22x1,5	M22x1,5
BF	18	20	22
ø CD	6	8	8
CH	6	8	10
ø D	19	27	30
EE	M5	G 1/8"	G 1/8"
EW	12	16	16
KK	M6	M8	M10x1,25
KV	22	27	27
KW	6	8	8
L	9	12	12
L2+	53	67	68
M+	109	131	140
SW2	10	13	17
WF	22	24	28
XC+	82	95	104

+ = lunghezza corsa - *stroke length*

ø	CORSE STANDARD - *STANDARD STROKES*
016	10 - 25 - 50 - 80 - 100 - 125 - 160 - 200 - 250 - 320 - 400 - 500 - 600 - 700 - 800 - 900 - 1000
020	10 - 25 - 50 - 80 - 100 - 125 - 160 - 200 - 250 - 320 - 400 - 500 - 600 - 700 - 800 - 900 - 1000
025	10 - 25 - 50 - 80 - 100 - 125 - 160 - 200 - 250 - 320 - 400 - 500 - 600 - 700 - 800 - 900 - 1000

DOPPIO EFFETTO MAGNETICO CON STELO FORATO

DOUBLE ACTING MAGNETIC WITH HOLLOW ROD

ODM-FT
ø 25

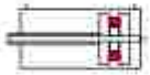

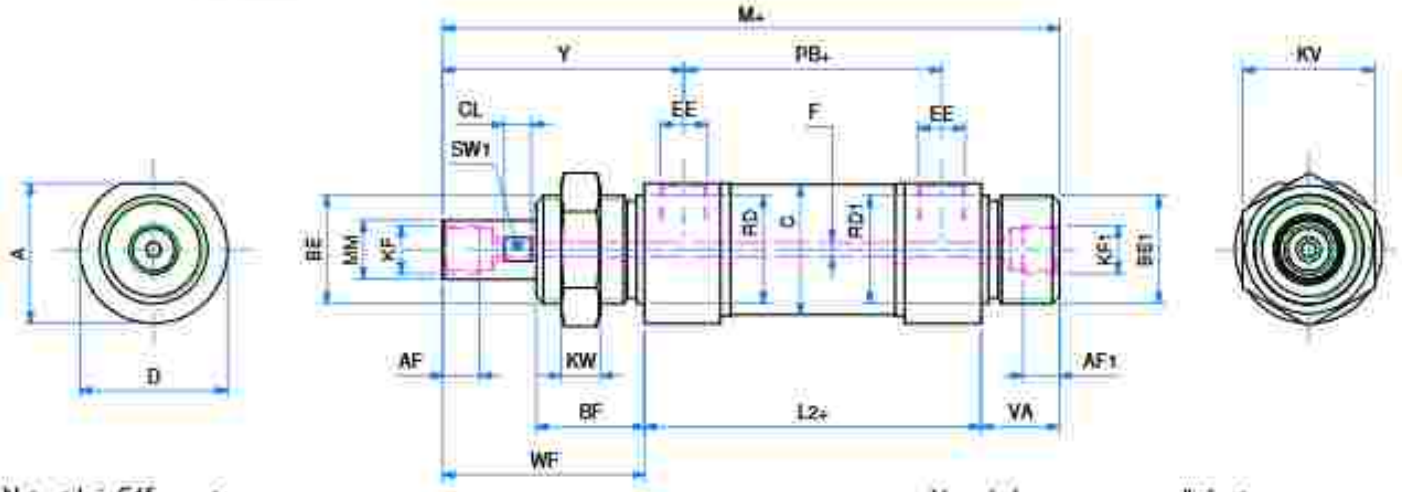

Note: stelo in C45 cromato
Note: C45 chromed rod

Note: dado testa compreso nella fornitura
Note: nose not included in the supply

DIMENSIONI - *DIMENSIONS*	
ø	25
A	28,5
AF	7,5
AF1	7,5
BE	M22x1,5
BE1	M22x1,5
BF	22
ø C	26,5
CL	5,5
ø D	30
EE	G 1/8"
F	3
KF	G 1/8"
KF1	G 1/8"
KV	27
KW	8
L2+	68
M+	125
ø MM	12
PB+	52
ø RD	22
ø RD1	22
SW1	11
VA	16
WF	41
Y	49

+ = lunghezza corsa - *stroke length*

ø CORSE STANDARD - *STANDARD STROKES*	
025	50 - 100 - 150 - 200 - 250 - 300 - 350

MESSNER PNEUMATIC

ACCESSORI DI FISSAGGIO ISO 6432 ø 8 ÷ 25

ISO 6432 MOUNTING PARTS ø 8 ÷ 25

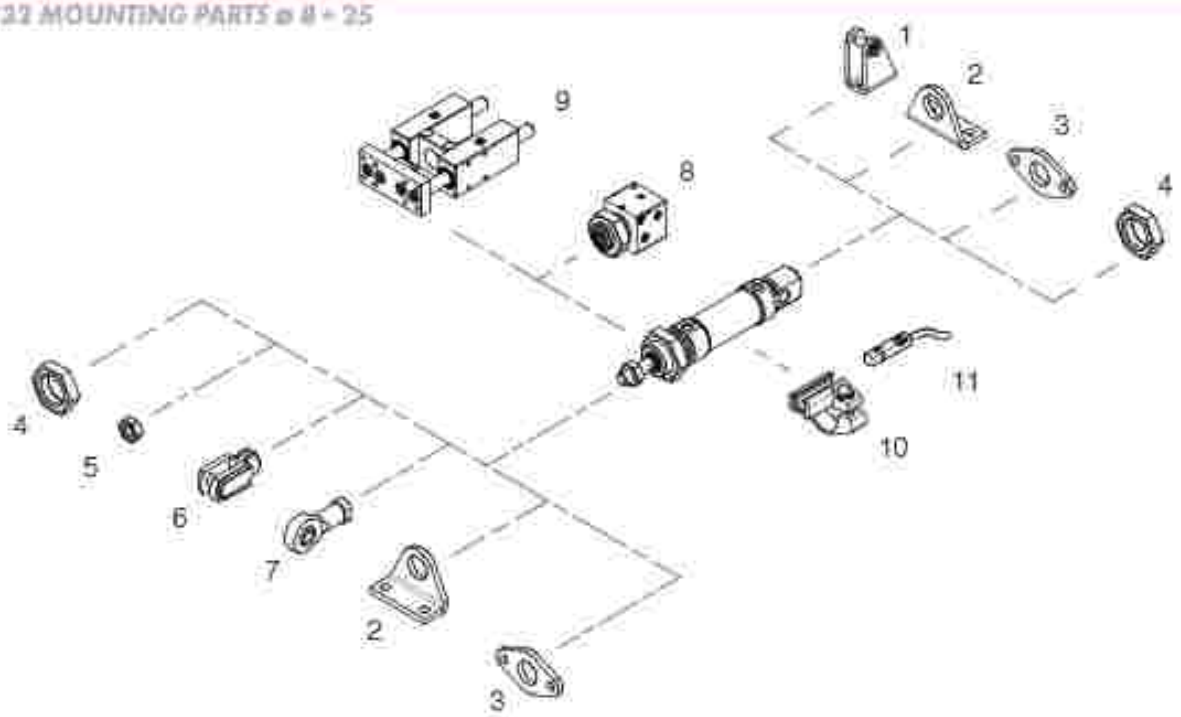

POS.	CODE	DESCRIZIONE - *DESCRIPTION*
1	**MCFI---.---**	cerniera con perno - *female hinge with pin*
2	**MPBI---.---**	piedino - *foot mounting*
3	**MFI---.---**	flangia - *flange*
4	**DAT---.---**	dado testata - *rear nut*
5	**DA--x---**	dado stelo - *rod nut*
6	**FC--x---**	forcella con clips - *clevis with lockable pin*
7	**SSFI--x---**	snodo sferico - *rod eye*
8	**BH---**	bloccastelo - *rod lock*
9	**GU---.---.- / GH---.---.-**	unità di guida - *guide unit*
10	**36.TIRM--**	adattatore sensore - *sensor mounting*
11	**36-SEN---**	sensore magnetico - *magnetic sensor*

UNITÀ DI GUIDA

GUIDE UNIT

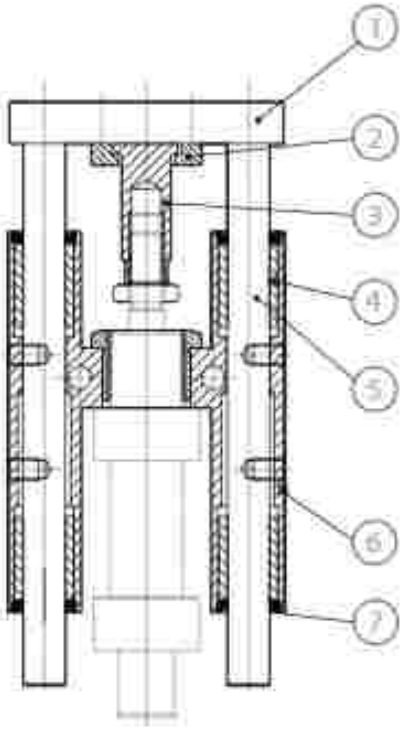

CARATTERISTICHE COSTRUTTIVE - *CONSTRUCTIVE CHARACTERISTICS*		
1	**Piastra** - *Plate*	alluminio anodizzato - *anodized aluminium*
2	**Ghiera** - *Slotted nut*	acciaio zincato - *zinc coated steel*
3	**Giunto** - *coupling*	acciaio zincato - *zinc coated steel*
4	**Boccola guida** - *Slide bearing*	bronzo - *bronze*
5	**Stelo** - *Rod*	acciaio cromato - *chromed steel*
6	**Corpo** - *Body*	alluminio anodizzato - *anodized aluminium*
7	**Raschiastelo** - *Scraper*	NBR

CHIAVE DI CODIFICA

KEY CODE

G H X 0 2 5 . 1 0 0 . S

ALESAGGIO - *BORE* (Ø)
016-020-025

CORSA - *STROKE* (mm)
050-100-150-200
250-300-400-500
600-700-800-900-1000

GIUNTO - *COUPLING*
S giunto corto / *short coupling*
L giunto lungo / *long coupling*

VERSIONE - *VERSION*
H tipo H con boccole in bronzo / *H type with bronze bushes*
HX tipo H con boccole in bronzo e stili in acciaio inox AISI 304 / *H type with bronze bushes and AISI 304 SS rods*
HS tipo H con cuscinetti a ricircolo di sfere e stili in acciaio cromato / *H type with recirculating ball bearings and chromed steel rods*
U tipo U con boccole in bronzo / *U type with bronze bushes*
UX tipo U con boccole in bronzo e stili in acciaio inox AISI 304 / *U type with bronze bushes and AISI 304 SS rods*

SERIE - *SERIES*
G unità di guida / *guide unit*

MESSNER PNEUMATIC

GH

DIAGRAMMA CARICO AMMISSIBILE

ALLOWABLE LOAD

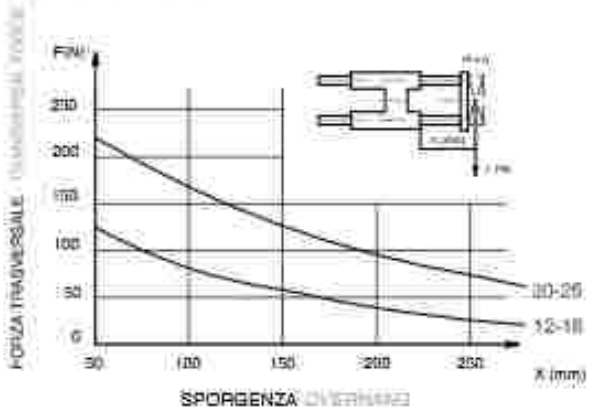

GHS

DIAGRAMMA CARICO AMMISSIBILE

ALLOWABLE LOAD

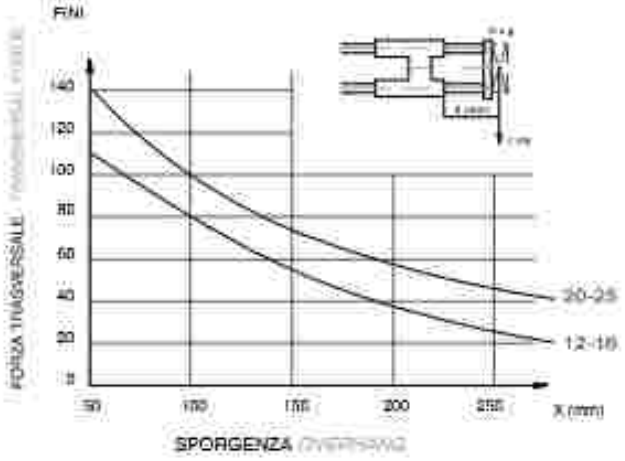

DIMENSIONI

DIMENSIONS

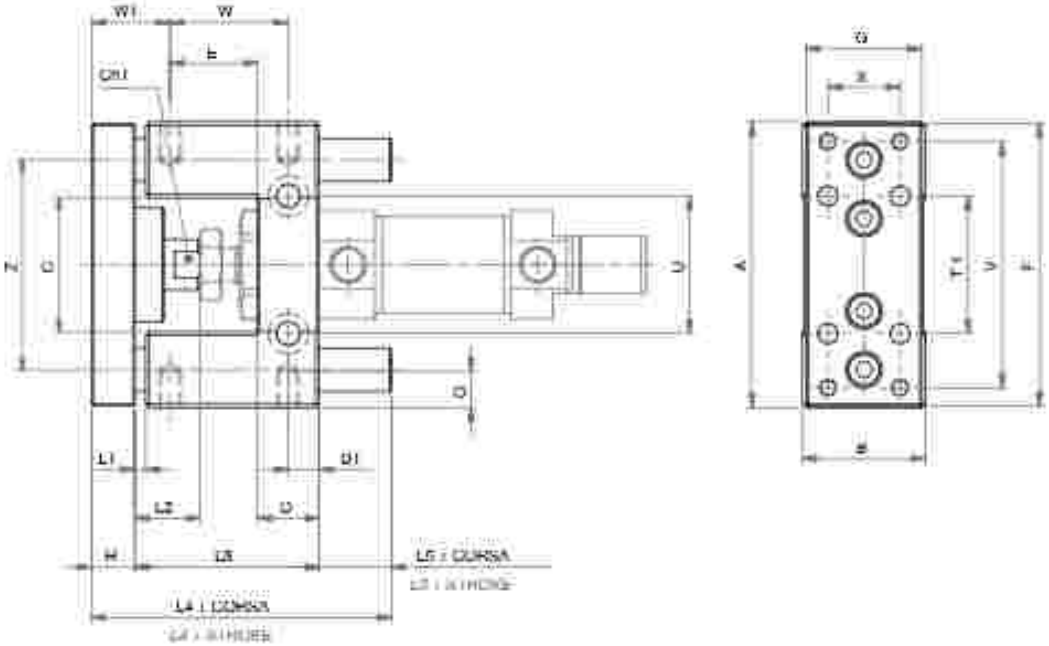

GIUNTO CORTO - *SHORT COUPLING*

x	A	B	C	Qd	D	D1	E	F	G	H	a11	J	K	L1	L2	L3
12 - 16	69	30	30	8	12	6	19	66	29	10	10	M4	M4	3	18	38
20 - 25	79	34	37	12	17	8,5	24,25	78	32	12	12	M5	M6	3	18	48

x	L4	L5	N	O	P	Q	R	S	T	T1	U	V	W	W1	X	Y	Z
12 - 16	64,5	15,5	4,5	6	9	4,5	5,5	9	5,5	32	24	58	25	20	18	22	49,5
20 - 25	83	20	5,5	9	10	7,5	6,5	11	6,5	38	38	68	32,5	21,75	20	23	58

MESSNER PNEUMATIC

DIMENSIONI

DIMENSIONS

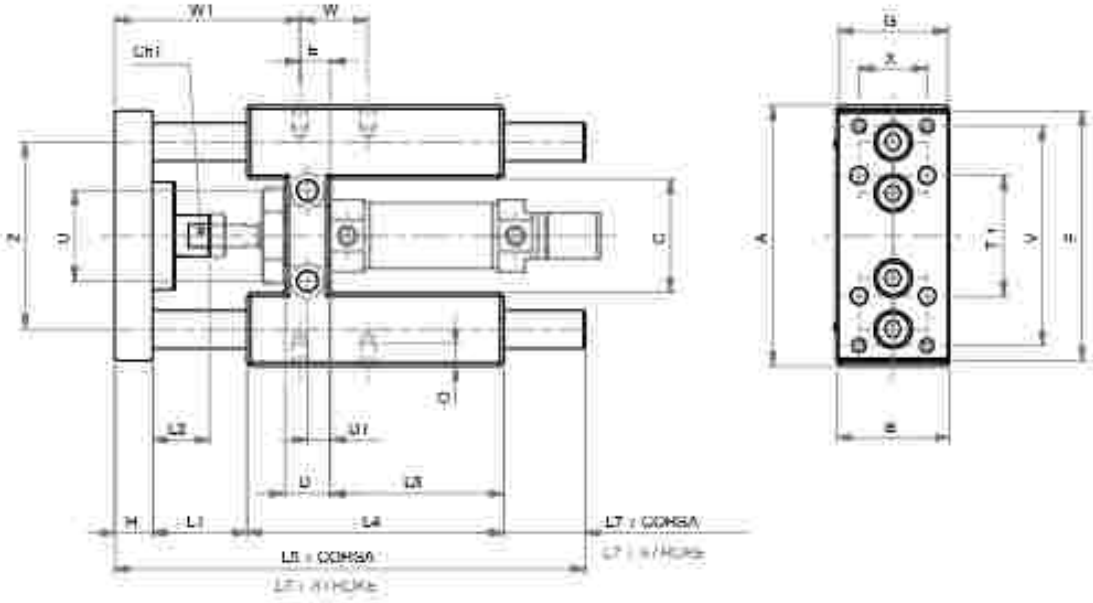

* : Ø11 per uso di guide con boccole in bronzo - for unit guide with bronze bush

* : Ø12 per uso di guide con cuscinetti a ricircolo di sfere - for unit guide with recirculating ball bearings

GIUNTO LUNGO - *LONG COUPLING*

B	L1	L2	W1
20 - 25	25	40	22

GIUNTO CORTO - *SHORT COUPLING*

B	A	B	C	Ø1	D	Ø1	E	F	G	H	Ø 11	Ø 12	J	K	L1	L2	L3	L4
12 - 16	69	30	30	8	12	6	8	66	29	10	10	8	M4	M4	22	18	46	68
20 - 25	79	34	37	12	17	8,5	15	78	32	12	12	10	M5	M6	2	18	58	108

B	L5	L7	M	O	P	Q	R	S	T	T1	U	V	W	W1	X	Y	Z
12 - 16	121,5	21,5	4,5	6	8	4,5	5,5	9	5,5	32	30	58	18	46	18	22	49,5
20 - 25	144	21	5,5	9	10	7,5	6,5	11	6	38	37	68	32,5	50	20	23	58

BLOCCASTELO

ROD LOCK

CARATTERISTICHE TECNICHE - *TECHNICAL CHARACTERISTICS*

Pressione di esercizio - *Working pressure*		3 ÷ 6 bar	
Temperatura di esercizio - *Working temperature*		-5 ÷ +80°C (con aria secca - *with dry air*)	
Alesaggi - *Bores*		ø 020 - 025	
Tipo di bloccaggio - *Type of locking*		Meccanico bidirezionale - *Mechanical bi-directional*	
Fluido - *Fluid*		aria compressa filtrata, non lubrificata - *compressed filtered, non lubricated air*	
Forza bloccaggio - *Locking force*	ø	20	25
	[N]	490	490

ATTENZIONE
Il funzionamento del bloccastelo è di tipo statico (stelo cilindro non in movimento). È necessario arrestare lo stelo del cilindro prima di effettuare il bloccaggio. È possibile sbloccare il bloccastelo solo se le forze sul pistone sono equilibrate, altrimenti si possono verificare incidenti a causa del movimento irregolare dello stelo. Se vengono superati i valori di bloccaggio indicati, si possono verificare slittamenti dello stelo. In condizioni di bloccaggio e con carichi variabili sullo stelo, lo stelo può avere un leggero gioco assiale.
Non togliere l'alimentazione dell'aria in assenza del falso stelo o dello stelo del cilindro

ATTENTION
Rod lock's functioning is of static type (cylinder rod must be stopped). It is necessary to stop the cylinder rod before locking it. It is possible to unblock the rod lock only if the forces in the piston are balanced, otherwise there can be accidents due to the irregular movement of the rod. If the given blocking values are exceeded there can be a sliding on the rod. When it is blocked and the loads are variable on the rod, the rod can have a slight axial play.
Don't remove air feeding when "false" rod or cylinder rod is missing.

CARATTERISTICHE COSTRUTTIVE - *CONSTRUCTIVE CHARACTERISTICS*

1	**Boccola** - *Bush*	delrin
2	**Dado** - *Nut*	acciaio zincato - *zinc coated steel*
3 4	**Molla** - *Spring*	acciaio - *steel*
5 7	**Coperchio** - *Cover*	alluminio - *aluminium*
6	**Guarnizioni** - *Seals*	poliuretano - *polyurethane*
8 13	**Guarnizioni** - *Seals*	NBR
9	**Pistone** - *Piston*	delrin
10	**Disco molla** - *Spring cover*	delrin
11	**Corpo** - *Body*	alluminio anodizzato - *anodized aluminium*
12	**Paletto** - *Jaw*	bronzo - *bronze*
	Viti - *Screws*	acciaio zincato - *zinc coated steel*

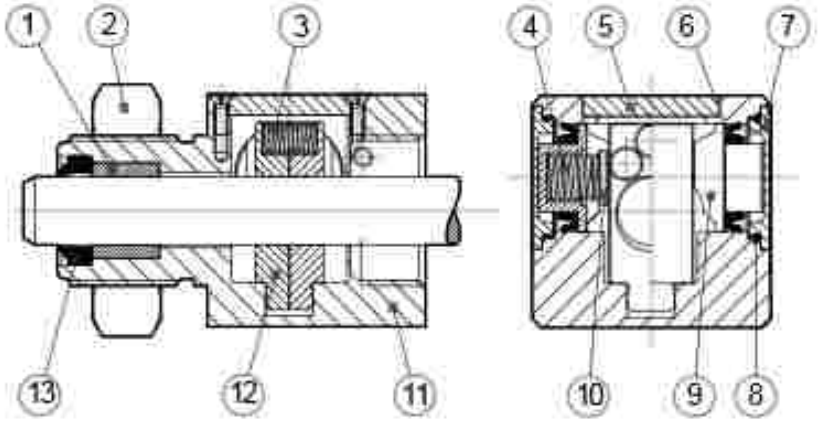

MESSNER PNEUMATIC

BLOCCASTELO

BH

ROD LOCK

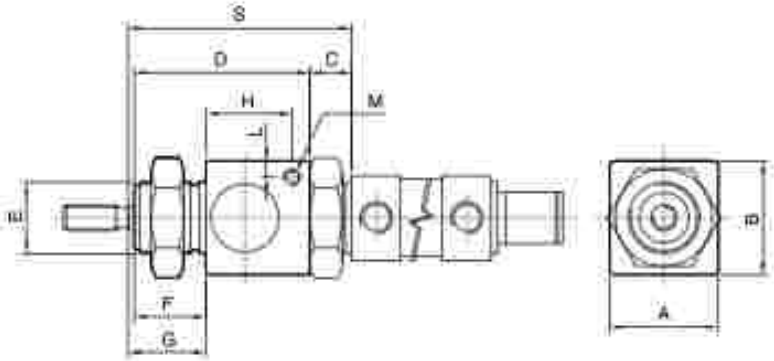

DIMENSIONI - *DIMENSION*

COD.	A	B	C	D	E	F	G	H	L	M	S
BH020	34	35	13	54	M22x1,5	22	26	27	5	M5	71
BH025	34	35	13	54	M22x1,5	22	28	27	5	M5	73

!!! Non togliere l'alimentazione dell'aria in assenza dello stelo. *Don't stop air in the absence of the rod*

Il funzionamento del bloccastelo è di tipo statico (stelo non in movimento). È necessario arrestare lo stelo del cilindro prima di effettuare il bloccaggio.
The rod lock operation is static (rod not moving). The rod must be stopped before locking

CERNIERA CON PERNO (MP3)

MCFI

FEMALE HINGE WITH PIN (MP3)

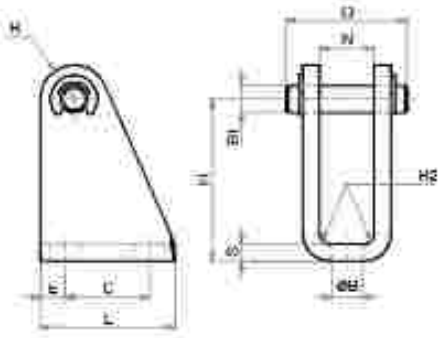

DIMENSIONI - *DIMENSIONS*

COD.	MCFI008.010	MCFI012.016	MCFI020.025
ø mm	8 - 10	12 - 16	20 - 25
B	4,5	5,5	6,6
B1	4	6	8
C	12,5	15	20
E	3,75	5	6
H	24	27	30
L	20	25	32
N	8,1	12,1	16,1
D	18	24	31
R	5	7	10
R2	1,5	1,5	2
S	2,5	3	4

LA FORNITURA COMPRENDE:
n° 1 CERNIERA FEMMINA
n° 1 PERNO
n° 2 SEEGER
THE SUPPLY INCLUDES:
n° 1 FEMALE HINGE
n° 1 PIN
n° 2 RETAINING RING

MATERIALE: ACCIAIO ZINCATO
MATERIAL: ZINC COATED STEEL

PIEDINO (MS3)

MPBI

FOOT MOUNTING (MS3)

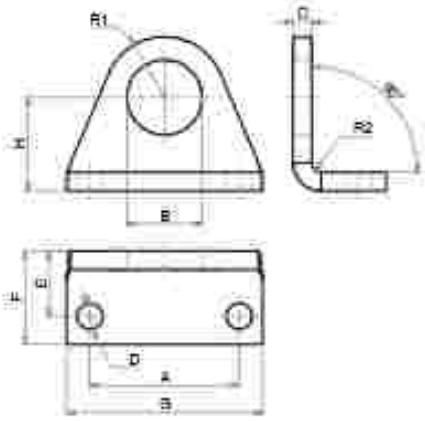

MATERIALE: ACCIAIO ZINCATO
MATERIAL: ZINC COATED STEEL

DIMENSIONI - *DIMENSIONS*

COD.	MPBI008.010	MPBI012.016	MPBI020.025
ø mm	8 - 10	12 - 16	20 - 25
A	25	32	40
B	12	16,1	22,1
C	3	4	5
D	4,5	5,5	6,6
E	11	14	17
F	16	20	25
G	35	42	54
H	16	20	25
R1	10	13	20
R2	1,5	2	2,5

FLANGIA (MF8)

MFI

FLANGE (MF8)

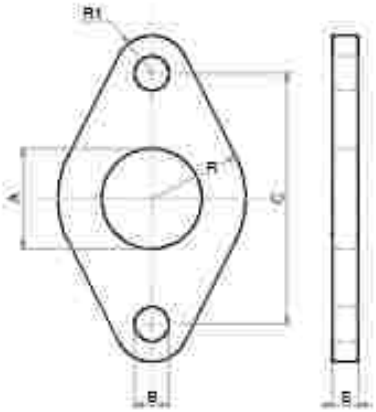

MATERIALE: ACCIAIO ZINCATO
MATERIAL: ZINC COATED STEEL

DIMENSIONI - *DIMENSIONS*

COD.	MFI008.010	MFI012.016	MFI020.025
ø mm	8 - 10	12 - 16	20 - 25
A	12	16	22
B	4,5	5,5	6,5
C	30	40	50
R	11	15	20
R1	5	6	8
S	3	4	5

DADO TESTATA (MR3)

DAT

NOSE NUT (MR3)

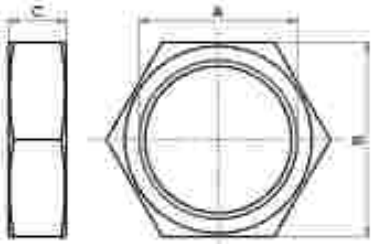

MATERIALE: ACCIAIO ZINCATO
MATERIAL: ZINC COATED STEEL

DIMENSIONI - *DIMENSIONS*

COD.	DAT008.010	DAT012.016	DAT020.025
A	M12x1,25	M16x1,5	M22x1,5
B	19	22	27
C	7	6	8

MESSNER PNEUMATIC

DADO STELO

DA

PISTON ROD NUT

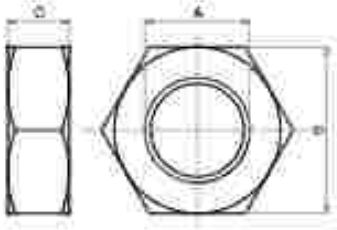

MATERIALE: ACCIAIO ZINCATO
MATERIAL: ZINC COATED STEEL

DIMENSIONI - *DIMENSIONS*

COD.	DA04x0,7	DA06x1	DA08x1,25	DA10x1,25
A	M4x0,7	M6	M8	M10x1,25
B	7	10	13	17
C	4	4	5	6

FORCELLA CON CLIPS

FC

CLEVIS WITH LOCKABLE PIN

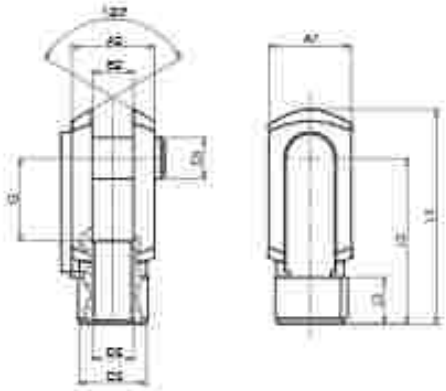

LA FORNITURA COMPRENDE:
n° 1 FORCELLA
n° 1 CLIPS
THE SUPPLY INCLUDES:
n° 1 FORK
n° 1 LOCKABLE PIN

MATERIALE: ACCIAIO ZINCATO
MATERIAL: ZINC COATED STEEL

DIMENSIONI - *DIMENSIONS*

COD.	FC04x0,7	FC06x1	FC08x1,25	FC10x1,25
A1	8	12	16	20
A2	8	12	16	20
B2	4	6	8	10
G	8	12	16	20
L1	21	31	42	52
L2	16	24	32	40
L3	6	9	12	15
ø D1	4	6	8	10
ø D2	M4x0,7	M6x1	M8x1,25	M10x1,25
ø D3	8	10	14	18

SNODO SFERICO FILETTO INTERNO

SSFI

ROD EYE (INTERNAL THREAD)

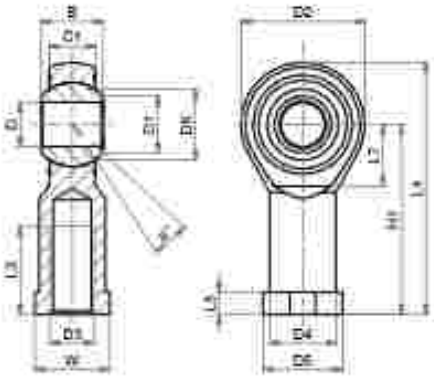

MATERIALE:
CORPO IN ACCIAIO ZINCATO
SNODO IN ACCIAIO,
BRONZO E PTFE
MATERIAL:
BODY IN ZINC COATED STEEL
EYE IN STEEL, BRONZE
AND PTFE

DIMENSIONI - *DIMENSIONS*

COD.	SSFI04x0,7	SSFI06x1	SSFI08x1,25	SSFI10x1,25
α°	13	13	14	13
B	8	9	12	14
C1	6	6,75	9	10,5
D1	7,7	8,9	10,4	12,9
D2	18	20	24	28
D3	M4	M6	M8	M10x1,25
D4	9	10	12,5	15
D5	11	13	16	19
D6	11,11	12,7	15,87	19,05
D	5	6	8	10
H1	27	30	36	43
L3	10	12	16	20
L4	36	40	48	57
L5	4	5	5	6,5
L7	10	11	13	15
W	9	11	14	17

SENSORI MAGNETICI

MAGNETIC SENSORS

CARATTERISTICHE - *CHARACTERISTICS*

CODICE - *CODE*		36.SEN06 36.SEN06.L6	36.SEN07	36.SEN08	36.SEN09 36.SEN09.L6 36.SEN09.L10
TIPO - *TYPE*		REED	REED	ELETTRONICO *ELECTRONIC*	ELETTRONICO *ELECTRONIC*
Modello elettrico - *Electrical design*		AC/DC PNP/NPN	AC/DC PNP/NPN	DC PNP	DC PNP
Funzione dell'uscita - *Output*		NO	NO	NO	NO
Tensione di esercizio - *Operating voltage*	[V]	5...120 AC/DC	5...60 DC / 5...50 AC	10...30 DC	10...30 DC
Capacità di corrente - *Current rating*	[mA]	100*	100*	100	100
Sensibilità di reazione - *Magnetic sensitivity*	[mT]	2,1	2,1	2,8	2,8
Velocità di passaggio - *Travel speed*	[m/s]	> 10	> 10	> 10	> 10
Protezione da cortocircuito - *Short-circuit proof*		no	no	sì - *yes*	sì - *yes*
Protetto da inversione di polarità *Reverse polarity protection*		sì - *yes*	sì - *yes*	sì - *yes*	sì - *yes*
Resistente a sovraccarico - *Overload protection*		no	no	sì - *yes*	sì - *yes*
Caduta di tensione - *Voltage drop*	[V]	< 5	< 5	< 2,5	< 2,5
Isteresi - *Hysteresis*		1	1	< 1,5	< 1,5
Riproducibilità - *Repeatability*	[mm]	± 0,2	± 0,2	< 0,2	< 0,2
Corrente assorbita - *Current consumption*	[mA]	-	-	< 10	< 10
Tempo di commutazione - *Make time*	[ms]	≤ 0,6	≤ 0,6	-	-
Tempo di riapertura - *Fall time*	[ms]	≤ 0,1	≤ 0,1	-	-
Potenza max - *Switching power max*	[W]	10	10	-	-
Cicli di commutazione con connessione a PLC *Switching cycles when connected to PLC*	[mln]	≤ 40	≤ 40	-	-
Frequenza di commutazione - *Switching frequency*	[Hz]	1.000	1.000	> 10.000	> 10.000
Temperatura ambiente - *Ambient temperature*	[°C]	-25...70	-25...70	-25...80	-25...80
Grado/Classe di protezione - *Protection*		IP67, II	IP67, II	IP67, III	IP67, III
Materiale involucro - *Housing material*		PA (poliammide - *polyamide*)			
Materiale eccentrico di fissaggio - *Fastening clamp*		inox - *stainless steel*			
Indicazione della funzione Stato di commutazione *Function display Switching status*	LED	giallo - *yellow*			
Collegamento - *Connection*		cavo PUR - *PUR cable* 2x0,14 mm² 2 m (**.L6** = 6 m)	cavo PUR - *PUR cable* connettore M8- *M8 connector* 0,3 m	cavo PUR - *PUR cable* connettore M8- *M8 connector* 0,3 m	cavo PUR - *PUR cable* 3x0,14 mm² 2 m (**.L6** = 6 m ; **.L10** = 10 m)
Peso - *Weight*	[g]	31,3 69	12	12,1	27,4 73,5 122,4

Accessori inclusi: Segnaposto in gomma, fascetta fermacavo - *Accessories included: Rubber placeholder, cable clip*

* necessario circuito di protezione esterno per carico induttivo (valvola, relè, ecc...). - *External protective circuit for inductive load (valve, contactor, etc...) necessary.*

REED: nessuna funzione LED in caso di inversione di polarità nel funzionamento DC. - *No LED function in case of polarity reversal in DC operation.*

MESSNER PNEUMATIC

CONTATTO REED (2 FILI)

36.SEN06 | 36.SEN06.L6

REED CONTACT (2 WIRES)

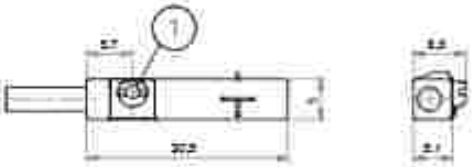

1- ECCENTRICO DI FISSAGGIO / FASTENING CLAMP

CABLAGGIO / WIRING

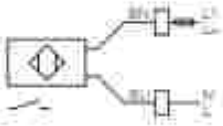

BN- MARRONE / BROWN
BLU- BLU / BLUE

CONTATTO REED (CONNETTORE M8)

36.SEN08 | 36.SEN07

REED CONTACT (M8 CONNECTOR)

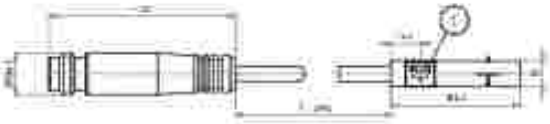

1- ECCENTRICO DI FISSAGGIO / FASTENING CLAMP

CABLAGGIO / WIRING

BN- MARRONE / BROWN
BLU- BLU / BLUE

CONTATTO PNP (CONNETTORE M8)

36.SEN08

PNP CONTACT (M8 CONNECTOR)

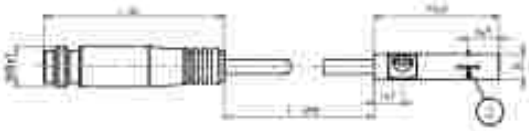

1- ECCENTRICO DI FISSAGGIO / FASTENING CLAMP
2- SUPERFICIE ATTIVA / SENSING FACE

CABLAGGIO / WIRING

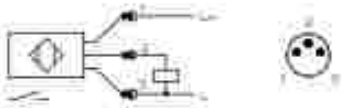

BN- MARRONE / BROWN
BLU- BLU / BLUE

CONTATTO PNP (3 FILI)

36.SEN09 | 36.SEN09.L6 | 36.SEN09.L10

PNP CONTACT (3 WIRES)

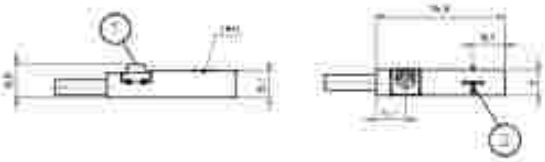

1- ECCENTRICO DI FISSAGGIO / FASTENING CLAMP
2- SUPERFICIE ATTIVA / SENSING FACE

CABLAGGIO / WIRING

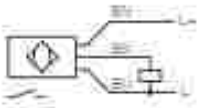

BK- NERO / BLACK
BN- MARRONE / BROWN
BU- BLU / BLUE

CAVO PROLUNGA (CONNETTORE M8)

36.CAV

EXTENSION CABLE (M8 CONNECTOR)

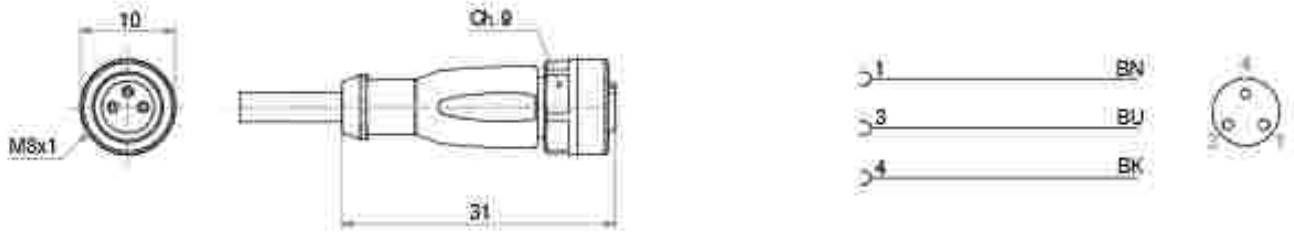

ADATTATORE PER TUBO TONDO

36.TIRM

SENSOR MOUNTING FOR ROUND TUBE

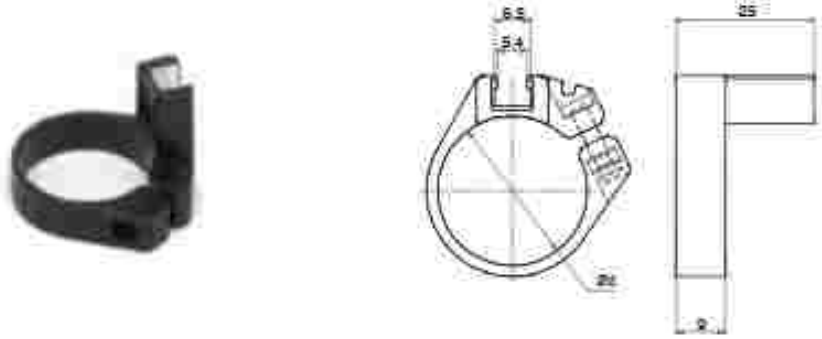

DIMENSIONI - *DIMENSION*		36.TIRM12	36.TIRM12	36.TIRM20	36.TIRM25
Alesaggio - *Bore*	[mm]	Ø12	Ø16	Ø20	Ø25
d	[mm]	12	16	20	25
Temperatura - *Temperature*	[°C]	0÷50			
Materiali - *Materials*		involucro - *housing*: POM ; supporto - *fixture*: alluminio - *aluminium*; vite - *screw*: inox - *stainless steel*			

FASCETTA DI FISSAGGIO

36.TIRX

FIXING CLAMP

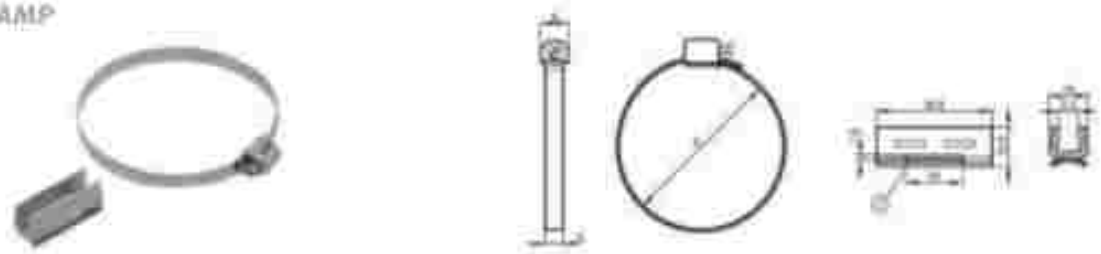

DIMENSIONI *DIMENSIONS*	36.TIRX08.12	36.TIRX16.20	36.TIRX25.32
Ø	008-012	016-020	025-032
d [mm]	11÷19	18÷29	28÷39
Materiale fascetta *Fixing clamp material*	acciaio inox AISI 303 - *AISI 303 stainless steel*		
Materiale adattatore *Adapter material*	acciaio inox AISI 304 - *AISI 304 stainless steel*		

MESSNER PNEUMATIC

SENSORI MAGNETICI ATEX

ATEX MAGNETIC SENSORS

CARATTERISTICHE - *CHARACTERISTICS*		36.SEN32A.L6	36.SEN33A
TIPO - *TYPE*		ELETTRONICO - *ELECTRONIC*	ELETTRONICO - *ELECTRONIC*
Modello elettrico - *Electrical design*		DC PNP	DC PNP
Funzione dell'uscita - *Output*		NO	NO
Tensione di esercizio - *Operating voltage*	[V]	10...30 DC	10...30 DC
Capacità di corrente - *Current rating*	[mA]	100	100
Sensibilità di risposta - *Magnetic sensitivity*	[mT]	2	2,8
Velocità di passaggio - *Travel speed*	[m/s]	> 10	> 10
Protezione da cortocircuito - *Short circuit proof*		si - yes	si - yes
Protetto da inversione di polarità - *Reverse polarity protection*		si - yes	si - yes
Resistente a sovraccarico - *Overload protection*		si - yes	si - yes
Caduta di tensione - *Voltage drop*	[V]	< 2,5	< 2,5
Isteresi - *Hysteresis*		1	< 1,5
Riproducibilità - *Repeatability*	[mm]	< 0,2	< 0,2
Corrente assorbita - *Current consumption*	[mA]	< 10	< 10
Ritardo alla disponibilità - *Power-on delay time*	[ms]	< 30	< 30
Frequenza di commutazione - *Switching frequency*	[Hz]	6.000	10.000
Temperatura ambiente - *Ambient temperature*	[°C]	-20...60	-25...60
Grado/Classe di protezione - *Protection*		IP 65/IP 67	IP 65/IP 67
Contrassegno - *Marking of the unit*		II 3D Ex tc IIIC T125°C Dc X II 3G Ex nA IIC T4 Gc X	II 3D Ex tc IIIC T125°C Dc X
Materiale involucro - *Housing material*		PA (poliammide-polyamide)	PA (poliammide-polyamide)
Materiale eccentrico di fissaggio - *Fastening clamp*		inox - stainless steel	inox - stainless steel
Indicazione della funzione Stato di commutazione *Function display Switching status*	LED	giallo - yellow	giallo - yellow
Collegamento - *Connection*		cavo PVC - PVC cable 3x0,14 mm²	cavo PVC - PVC cable connettore M12 - M12 connector
Lunghezza cavo - *Cable length*		6 m	0,3 m
Peso - *Weight*	[g]	103,3	52,4

Accessori inclusi - *Accessories included* **Segnaposto in gomma, fascetta fermacavo** - *Rubber placeholder, cable clip*

CONTATTO PNP (3 FILI)

36.SEN32A.I6

PNP CONTACT (3 WIRES)

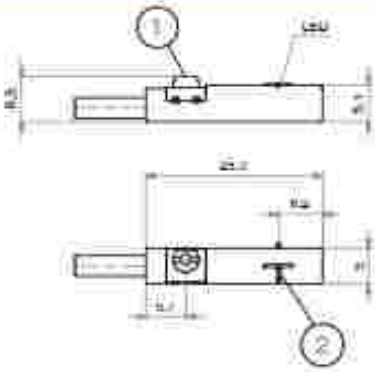

CABLAGGIO - *WIRING*

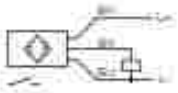

1= ECCENTRICO DI FISSAGGIO - *FASTENING CLAMP*
2= SUPERFICIE ATTIVA - *SENSING FACE*

BK= NERO - *BLACK*
BN= MARRONE - *BROWN*
BU= BLU - *BLUE*

CONTATTO PNP (CONNETORE M12)

36.SEN33A

PNP CONTACT (M12 CONNECTOR)

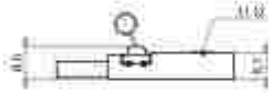

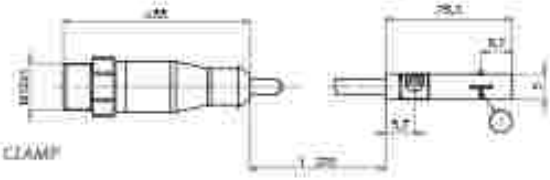

CABLAGGIO - *WIRING*

BK= NERO - *BLACK*
BN= MARRONE - *BROWN*
BU= BLU - *BLUE*

1= ECCENTRICO DI FISSAGGIO - *FASTENING CLAMP*
2= SUPERFICIE ATTIVA - *SENSING FACE*

CAVO PROLUNGA (CONNETTORE M12)

36.CAVA

EXTENSION CABLE (M12 CONNECTOR)

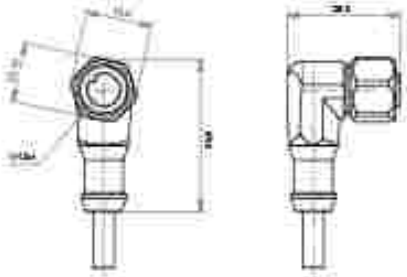

CABLAGGIO - *WIRING*

BK= NERO - *BLACK*
BN= MARRONE - *BROWN*
BU= BLU - *BLUE*
WH= BIANCO - *WHITE*

DIMENSIONI - *DIMENSIONS*		36.CAV5A.M12	36.CAV10A.M12
Modello elettrico - *Electrical design*		AC/DC	AC/DC
Tensione di esercizio - *Operating voltage*	[V]	60 AC / 60 DC	60 AC / 60 DC
Capacità di corrente - *Current rating*	[A]	2	2
Modello - *Design*		ad angolo - *angled*	ad angolo - *angled*
Temperatura ambiente - *Ambient temperature*	[°C]	-20...60	-20...60
Grado/Classe di protezione - *Protection*		IP67/IP68 - IP69K fuori dalla zona esplosiva - *outside hazardous areas*	
Contrassegno - *Marking of the unit*		Ⓔx II 3G Ex nA IIC Gc - Ⓔx II 2D Ex tb IIIC Db IP65/IP67	
Materiale corpo - *Body material*; **Involucro** - *Housing*		TPU arancione - *orange TPU*	TPU arancione - *orange TPU*
Guarnizione - *Sealing*		viton	viton
Materiale dado - *Nut material*		inox - *stainless steel* (1.4404 / 316L)	inox - *stainless steel* (1.4404 / 316L)
Coppia di serraggio per dado zigrinato *Tightening torque for knurled nut*	[Nm]	0,2...1,5	0,2...1,5
Collegamento - *Connection*		cavo PUR - *PUR cable* / 5 m; 4 x 0,34 mm² (42 x Ø 0,1 mm); Ø 4,9 mm; senza alogeno - *halogen free*	cavo PUR - *PUR cable* / 10 m; 4 x 0,34 mm² (42 x Ø 0,1 mm); Ø 4,9 mm; senza alogeno - *halogen free*
Colore della guaina - *Sheath colour*		nero - *black*	nero - *black*

CILINDRI TONDI

ROUND CYLINDERS

RUNDZYLINDER

mit Schwenkende

Ø 32-63

MESSNER PNEUMATIC

MESSNER PNEUMATIC

CARATTERISTICHE TECNICHE - *TECHNICAL CHARACTERISTICS*

Pressione di esercizio *Working pressure*	1 ÷ 10 bar
Temperatura di esercizio *Working temperature*	0 ÷ +80°C (-20°C con aria secca - *with dry air*) 0 ÷ +150°C (con guarnizioni per alte temperature - *with high temperature seals*)
Versioni - *Versions*	semplice effetto, doppio effetto, stelo passante - *single acting, double acting, double rod*
Alesaggi - *Bores*	ø 32 - 40 - 50 - 63 (non soggetti a normativa - *not included in the standard*)
Corse - *Strokes*	vedere tabelle corse standard - *see standard stroke tables*
Fluido - *Fluid*	aria compressa filtrata, non lubrificata - *compressed filtered, non lubricated air*

CARATTERISTICHE COSTRUTTIVE - *CONSTRUCTIVE CHARACTERISTICS*

1	**Stelo** - *Rod*	acciaio C45 cromato - *C45 Chromed steel*
2 4 13 14	**Dado** - *Nut*	acciaio zincato - *zinc coated steel*
3	**Guarnizione stelo** - *Rod seal*	poliuretano - *polyurethane*
5	**Boccola** - *Bush*	bronzo sinterizzato - *sintered bronze*
6 15	**Testate** - *Covers*	alluminio anodizzato - *anodized aluminium*
7	**Paracolpo** - *Bumper*	neoprene
8	**Tubo** - *Tube*	acciaio inox AISI 304 - *AISI 304 stainless steel*
10	**Guarnizioni pistone** - *Piston seals*	NBR
9	**Pistone** - *Piston*	ottone - *brass*
11	**Magnete** - *Magnet*	plastoferrite - *rubber magnet*
12	**Fascia di guida** - *Guide ring*	PBT+PTFE
16	**Boccola** - *Bush*	acciaio + PTFE - *steel + PTFE*

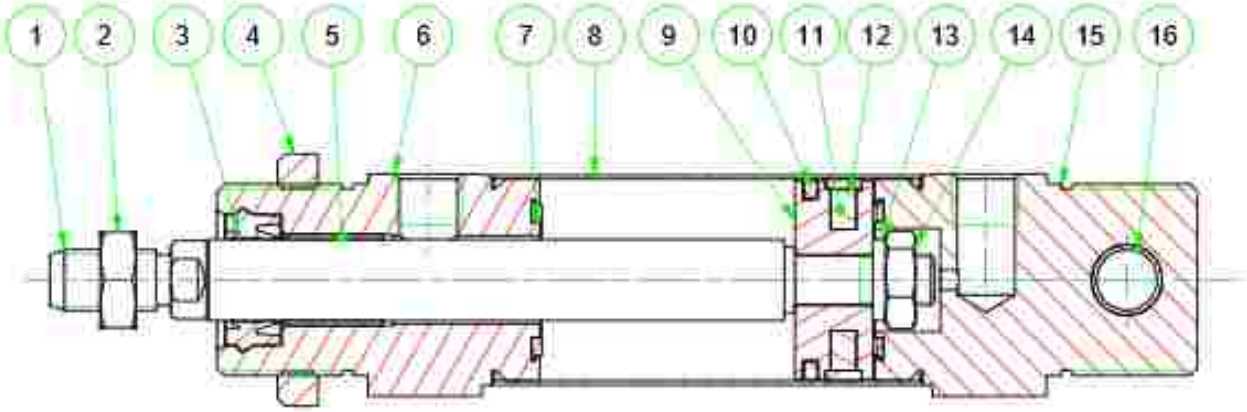

CHIAVE DI CODIFICA ø 32 ÷ 63 (NON SOGGETTI A NORMATIVA)

KEY CODE ø 32 ÷ 63 (NOT INCLUDED IN THE STANDARD)

O D M 0 3 2 . 0 5 0 . G S . M

ALESAGGIO - BORE (ø)
032-040-050-063

CORSA - STROKE (mm)
vedere tabella corse std
see std stroke tables

VERSIONE - VERSION
P stelo passante
double rod

VERSIONE - VERSION
M magnetico
magnetic
non magnetico
non-magnetic

VERSIONE - VERSION
032-40
S semplice effetto molla anteriore
single acting front spring
SE semplice effetto molla posteriore
single acting rear spring
D doppio effetto
double acting

SERIE - SERIES
O tubo tondo cianfrinato
crimped round tube

GUARNIZIONI - SEALS
guarnizioni standard — GS
standard seals
guarnizione stelo per alte temperature — VR
high temperature rod seal
tutte le guarnizioni per alte temperature — VA
all seals for high temperature
guarnizione stelo EU PS600 — PS
EU PS600 rod seal
guarnizione stelo E8 — ES
E8 rod seal
guarnizione stelo EW (raschiatore metallico) — WS
EW rod seal (metal scraper)

OPZIONE - OPTION
EX ATEX CE II 2GD c T4

OPZIONE - OPTION
W con ammortizzo
with cushioning
WR con ammortizzo posteriore
with rear cushioning
WF con ammortizzo anteriore
with front cushioning

OPZIONE - OPTION
X4 stelo in acciaio inox AISI 304 cromato
chromed AISI 304 SS rod
X6 stelo in acciaio inox AISI 316
AISI 316 stainless steel rod

STELO - ROD
M maschio
male
F femmina
female

ESECUZIONI A RICHIESTA - *ON REQUEST*

Filetti speciali (dado non fornito) - *Special thread (without rod nut)*

Stelo prolungato (WH) - *Extended rod (WH)*

Corse fuori standard - *Special strokes*

ATEX CE II 2GD c T4

FORZE TEORICHE DI TRAZIONE (P=6bar)

THEORETICAL FORCES OF TRACTION (P=6bar)

		ø	32	40	50	63
ODM	SPINTA THRUST	[N]	483	753	1178	1870
	TRAZIONE TRACTION	[N]	415	633	990	1682
ODMP	SPINTA THRUST	[N]	415	633	990	1682
	TRAZIONE TRACTION	[N]	415	633	990	1682

MESSNER PNEUMATIC

OSM ø 32 ÷ 63

SEMPLICE EFFETTO MAGNETICO - MOLLA ANTERIORE

SINGLE ACTING MAGNETIC - FRONT SPRING

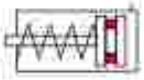

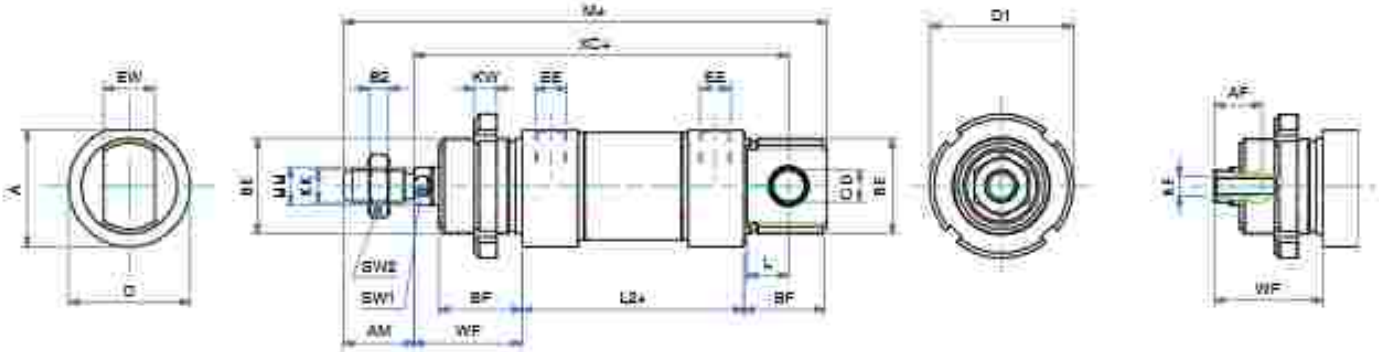

Note: dado stelo e ghiera compresi nella fornitura

Note: rod nut and slotted nut included in the supply

DIMENSIONI - *DIMENSIONS*				
ø	32	40	50	63
A	36,5	44	55	67,5
AF	12	12	16	16
AM	22	24	32	32
B2	6	7	8	8
BE	M30x1,5	M38x1,5	M45x1,5	M45x1,5
BF	26	30	33	33
ø CD E10	10	12	16	16
BD	38	46	57	70
ø D1	45	50	58	58
EE	G1/8	G1/4	G1/4	G3/8
EW	16	18	21	21
KE	M6	M8	M10	M10
KK	M10x1,25	M12x1,25	M16x1,5	M16x1,5
KW	7	8	9	9
L	13	15	16	16
L2+	69,5*	84,6*	86,2*	94,2*
M+	151,5	177,6	195,2	204,2
ø MM	12	16	20	20
SW1	10	13	17	17
SW2	17	19	24	24
WF	34	39	44	45
XC+	117,5	139,6	147,2	156,2

+ = lunghezza corsa - *stroke length*

* per corse - *for strokes 80-100*

OSM 032 aggiungere - *add* + 37 mm

OSM 040 aggiungere - *add* + 41 mm

ø	CORSE STANDARD - *STANDARD STROKES*
032	25 - 50 - 80 - 100
040	25 - 50 - 80 - 100
050	25 - 50
063	25 - 50

SEMPLICE EFFETTO MAGNETICO - MOLLA POSTERIORE

OSEM ø 32 ÷ 63

SINGLE ACTING MAGNETIC - REAR SPRING

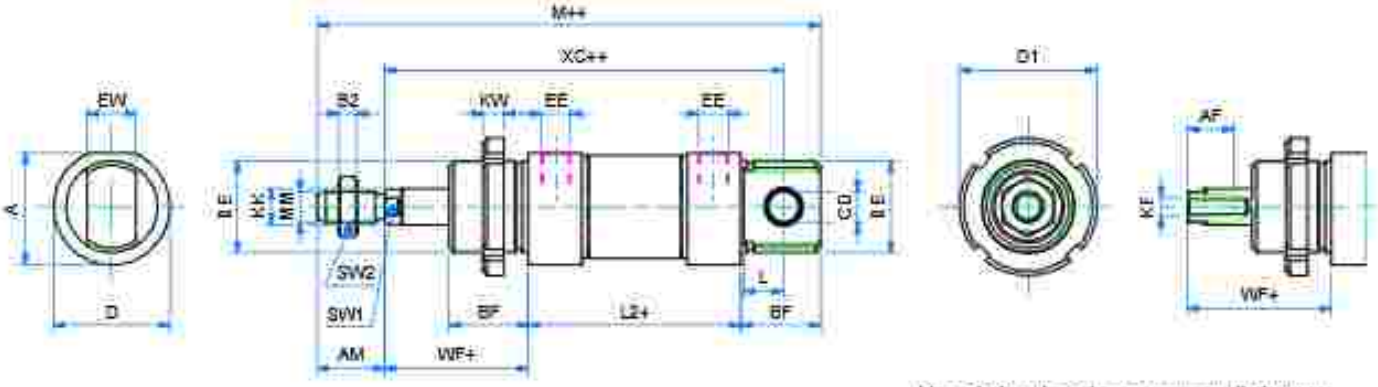

Note: dado stelo e ghiera compresi nella fornitura

Note: rod nut and slotted nut included in the supply

DIMENSIONI - *DIMENSIONS*				
ø	32	40	50	63
A	36,5	44	55	67,5
AF	12	12	16	16
AM	22	24	32	32
B2	6	7	8	8
BE	M30x1,5	M38x1,5	M45x1,5	M45x1,5
BF	26	30	33	33
ø CD E10	10	12	16	16
ØD	38	46	57	70
ø D1	45	50	58	58
EE	G1/8	G1/4	G1/4	G3/8
EW	16	18	21	21
KE	M6	M8	M10	M10
KK	M10x1,25	M12x1,25	M16x1,5	M16x1,5
KW	7	8	9	9
L	13	15	16	16
L2+	69,5*	84,6*	86,2*	94,2*
M++	151,5	177,6	195,2	204,2
ø MM	12	16	20	20
SW1	10	13	17	17
SW2	17	19	24	24
WF+	34	39	44	45
XC+	117,5	139,6	147,2	156,2

+ = lunghezza corsa - *stroke length*

* per corse - *for strokes 80-100*

OSM 032 aggiungere - *add* + 37 mm

OSM 040 aggiungere - *add* + 41 mm

ø	CORSE STANDARD - *STANDARD STROKES*
032	25 - 50 - 80 - 100
040	25 - 50 - 80 - 100
050	25 - 50
063	25 - 50

MESSNER PNEUMATIC

ODM ø 32 ÷ 63

DOPPIO EFFETTO MAGNETICO

DOUBLE ACTING MAGNETIC

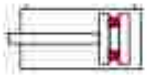

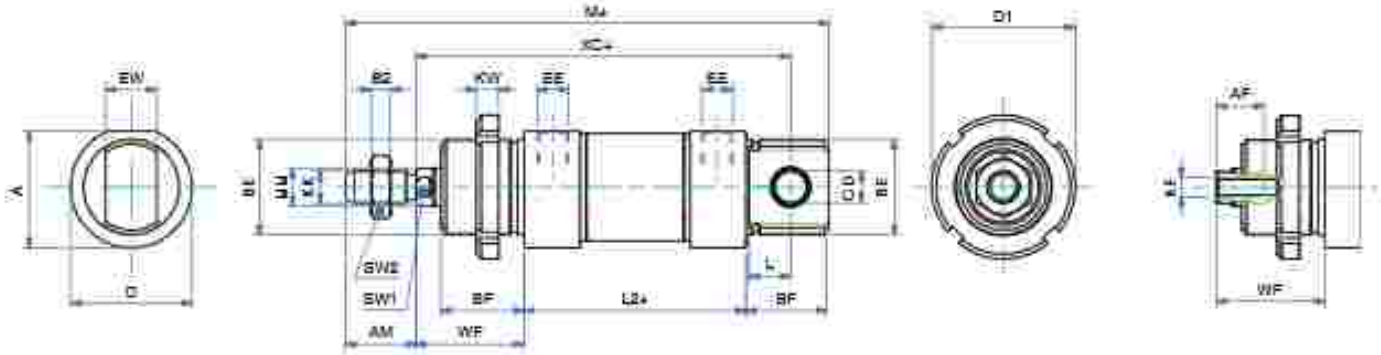

Note: dado stelo e ghiera compresi nella fornitura

Note: rod nut and slotted nut included in the supply

DIMENSIONI - *DIMENSIONS*

ø	32	40	50	63
A	36,5	44	55	67,5
AF	12	12	16	16
AM	22	24	32	32
B2	6	7	8	8
BE	M30x1,5	M38x1,5	M45x1,5	M45x1,5
BF	26	30	33	33
ø CD E10	10	12	16	16
ØD	38	46	57	70
ø D1	45	50	58	58
EE	G1/8	G1/4	G1/4	G3/8
EW	16	18	21	21
KF	M6	M8	M10	M10
KK	M10x1,25	M12x1,25	M16x1,5	M16x1,5
KW	7	8	9	9
L	13	15	16	16
L2+	69,5	84,6	86,2	94,2
M+	151,5	177,6	195,2	204,2
ø MM	12	16	20	20
SW1	10	13	17	17
SW2	17	19	24	24
WF	34	39	44	45
XC+	117,5	139,6	147,2	156,2

+ = lunghezza corsa - *stroke length*

ø	CORSE STANDARD - *STANDARD STROKES*
032	25 - 50 - 80 - 100 - 125 - 160 - 200 - 250 - 320 - 400 - 500 - 600 - 700 - 800 - 900 - 1000
040	25 - 50 - 80 - 100 - 125 - 160 - 200 - 250 - 320 - 400 - 500 - 600 - 700 - 800 - 900 - 1000
050	25 - 50 - 80 - 100 - 125 - 160 - 200 - 250 - 320 - 400 - 500 - 600 - 700 - 800 - 900 - 1000
063	25 - 50 - 80 - 100 - 125 - 160 - 200 - 250 - 320 - 400 - 500 - 600 - 700 - 800 - 900 - 1000

DOPPIO EFFETTO MAGNETICO AMMORTIZZATO

ODM-W ø 32÷63

DOUBLE ACTING MAGNETIC CUSHIONED

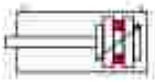

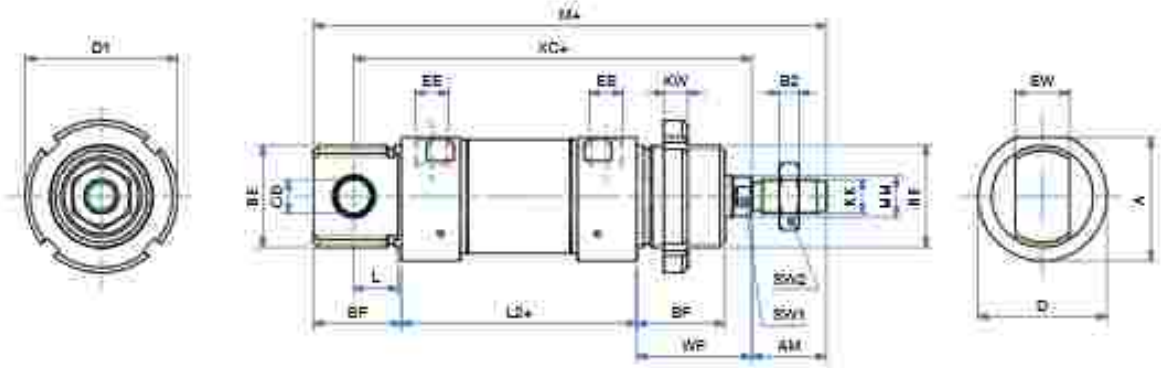

Note: dado stelo e ghiera compresi nella fornitura

Note: rod nut and slotted nut included in the supply

DIMENSIONI - *DIMENSIONS*				
ø	32	40	50	63
A	36,5	44	55	67,5
AM	22	24	32	32
B2	6	7	8	8
BE	M30x1,5	M38x1,5	M45x1,5	M45x1,5
BF	26	30	33	33
ø CD E10	10	12	16	16
D	38	46	57	70
ø D1	45	50	58	58
EE	G1/8	G1/4	G1/4	G3/8
EW	16	18	21	21
KK	M10x1,25	M12x1,25	M16x1,5	M16x1,5
KW	7	8	9	9
L	13	15	16	16
L2+	69,5	84,6	86,2	94,2
M+	151,5	177,6	195,2	204,2
ø MM	12	16	20	20
SW1	10	13	17	17
SW2	17	19	24	24
WF	34	39	44	45
XC+	117,5	139,6	147,2	156,2

+ = lunghezza corsa - *stroke length*

ø	CORSE STANDARD - *STANDARD STROKES*
032	25 - 50 - 80 - 100 - 125 - 160 - 200 - 250 - 320 - 400 - 500 - 600 - 700 - 800 - 900 - 1000
040	25 - 50 - 80 - 100 - 125 - 160 - 200 - 250 - 320 - 400 - 500 - 600 - 700 - 800 - 900 - 1000
050	25 - 50 - 80 - 100 - 125 - 160 - 200 - 250 - 320 - 400 - 500 - 600 - 700 - 800 - 900 - 1000
063	25 - 50 - 80 - 100 - 125 - 160 - 200 - 250 - 320 - 400 - 500 - 600 - 700 - 800 - 900 - 1000

MESSNER PNEUMATIC

ODMP ø 32 ÷ 63

DOPPIO EFFETTO MAGNETICO STELO PASSANTE

DOUBLE ACTING MAGNETIC WITH DOUBLE ROD

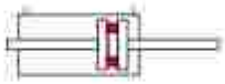

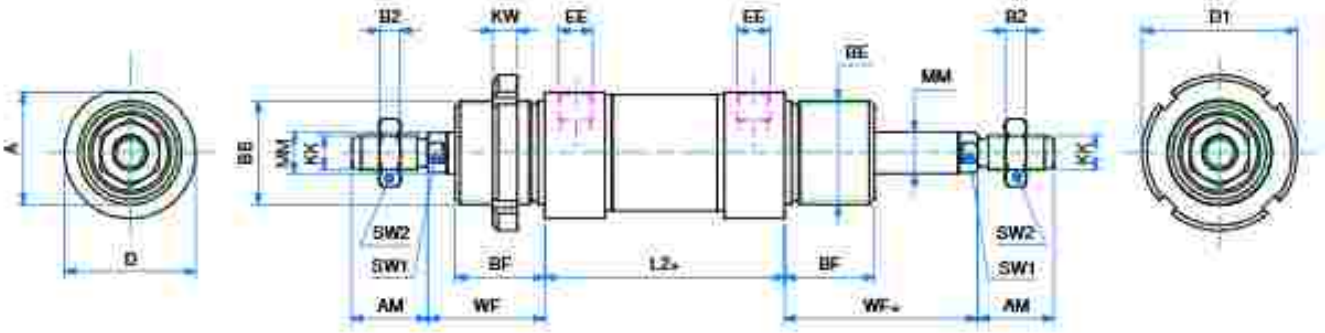

Note: 2 dadi stelo e 1 ghiera compresi nella fornitura
Note: 2 rod nuts and 1 slotted nut included in the supply

DIMENSIONI - *DIMENSIONS*				
ø	32	40	50	63
A	36,5	44	55	67,5
AM	22	24	32	32
B2	6	7	8	8
BE	M30x1,5	M38x1,5	M45x1,5	M45x1,5
BF	26	30	33	33
ø D	38	46	57	70
ø D1	45	50	58	58
EE	G1/8	G1/4	G1/4	G3/8
KK	M10x1,25	M12x1,25	M16x1,5	M16x1,5
KW	7	8	9	9
L2+	69,5	84,6	86,2	94,2
ø MM	12	16	20	20
SW1	10	13	17	17
SW2	17	19	24	24
WF	34	39	44	45
WF+	34	39	44	45

+ = lunghezza corsa - *stroke length*

ø	CORSE STANDARD - *STANDARD STROKES*
032	25 - 50 - 80 - 100 - 125 - 160 - 200 - 250 - 320 - 400 - 500 - 600 - 700 - 800 - 900 - 1000
040	25 - 50 - 80 - 100 - 125 - 160 - 200 - 250 - 320 - 400 - 500 - 600 - 700 - 800 - 900 - 1000
050	25 - 50 - 80 - 100 - 125 - 160 - 200 - 250 - 320 - 400 - 500 - 600 - 700 - 800 - 900 - 1000
063	25 - 50 - 80 - 100 - 125 - 160 - 200 - 250 - 320 - 400 - 500 - 600 - 700 - 800 - 900 - 1000

DOPPIO EFFETTO MAGNETICO STELO PASSANTE AMMORTIZZATO

ODMBW ø 32÷63

DOUBLE ACTING MAGNETIC CUSHIONED WITH DOUBLE ROD

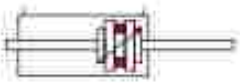

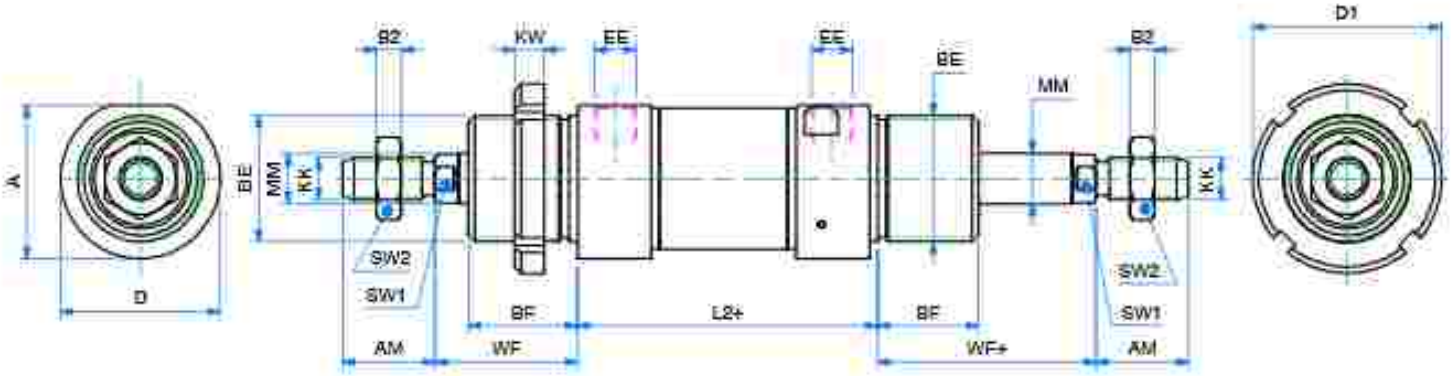

Note: 2 dadi stelo e 1 ghiera compresi nella fornitura
Note: 2 rod nuts and 1 slotted nut included in the supply

DIMENSIONI - *DIMENSIONS*				
ø	32	40	50	63
A	36,5	44	55	67,5
AM	22	24	32	32
B2	6	7	8	8
BE	M30x1,5	M38x1,5	M45x1,5	M45x1,5
BF	26	30	33	33
ø D	38	46	57	70
ø D1	45	50	58	58
EE	G1/8	G1/4	G1/4	G3/8
KK	M10x1,25	M12x1,25	M16x1,5	M16x1,5
KW	7	8	9	9
L2+	69,5	84,6	86,2	94,2
ø MM	12	16	20	20
SW1	10	13	17	17
SW2	17	19	24	24
WF	34	39	44	45
WF+	34	39	44	45

+ = lunghezza corsa - *stroke length*

ø	CORSE STANDARD - *STANDARD STROKES*
032	25 - 50 - 80 - 100 - 125 - 160 - 200 - 250 - 320 - 400 - 500 - 600 - 700 - 800 - 900 - 1000
040	25 - 50 - 80 - 100 - 125 - 160 - 200 - 250 - 320 - 400 - 500 - 600 - 700 - 800 - 900 - 1000
050	25 - 50 - 80 - 100 - 125 - 160 - 200 - 250 - 320 - 400 - 500 - 600 - 700 - 800 - 900 - 1000
063	25 - 50 - 80 - 100 - 125 - 160 - 200 - 250 - 320 - 400 - 500 - 600 - 700 - 800 - 900 - 1000

MESSNER PNEUMATIC

ACCESSORI DI FISSAGGIO CILINDRO TONDO ø 32 ÷ 63

ROUND CYLINDER MOUNTING PARTS ø 32 ÷ 63

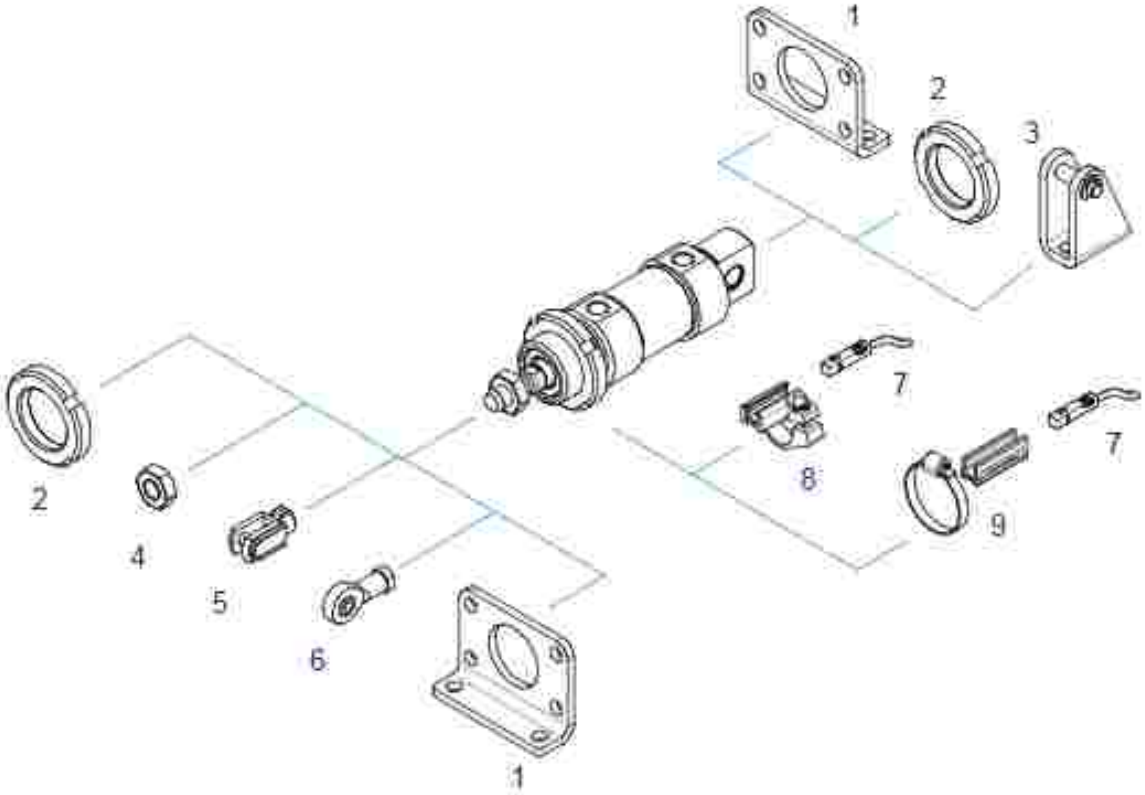

POS.	CODE	DESCRIZIONE - *DESCRIPTION*
1	**MPBI---**	piedino flangia - *foot flange*
2	**GHI---**	ghiera - *slotted nut*
3	**MCFO---**	cerniera femmina con perno (solo Ø 32-40) - *female hinge with pin (only Ø 32-40)*
4	**DA--x---**	dado stelo - *rod nut*
5	**FC--x---**	forcella con clips - *clevis with lockable pin*
6	**SSFI--x---**	snodo sferico - *rod eye*
7	**36.5EN---**	sensore magnetico - *magnetic sensor*
8	**36.TIRM--**	adattatore sensore - *sensor mounting*
9	**36.TIRX--**	adattatore sensore - *sensor mounting*

PIEDINO FLANGIA

MPBI

FOOT FLANGE

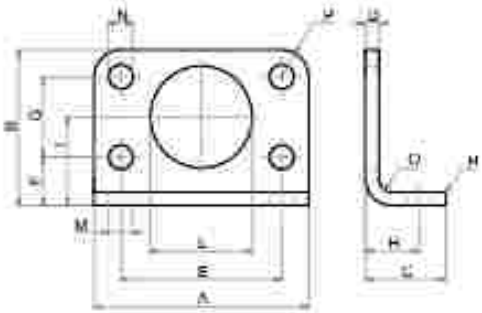

MATERIALE:
ACCIAIO ZINCATO
MATERIAL:
ZINC COATED STEEL

DIMENSIONI - *DIMENSIONS*

COD.	MPBI032	MPBI040	MPBI050	MPBI063
ø mm	32	40	50	63
A	66	80	90	96
B	49	58	70	80
C	21	30	30	30
D	4	5	6	6
E	52	60	70	76
F	14	18	20	20
G	28	30	40	50
H	14	20	20	20
I	28	33	40	45
L	30	38	45	45
M	7	9	9	9
N	7	9	9	9
P	7	10	10	10
Q	4	5	6	6
R	2	2	2	2

GHIERA

GHI

SLOTTED NUT

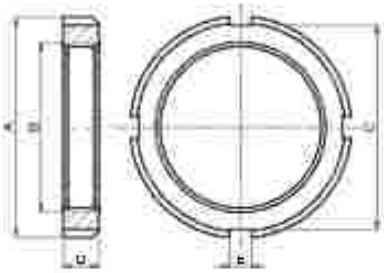

MATERIALE: ACCIAIO ZINCATO
MATERIAL: ZINC COATED STEEL

DIMENSIONI - *DIMENSIONS*

COD.	GHI032	GHI040	GHI050.63
ø mm	32	40	50 - 63
A	45	50	58
B	M30x1,5	M38x1,5	M45x1,5
C	40	46	52
D	7	8	9
E	5	5	6

CERNIERA CON PERNO (MP3)

MCFO

FEMALE HINGE WITH PIN (MP3)

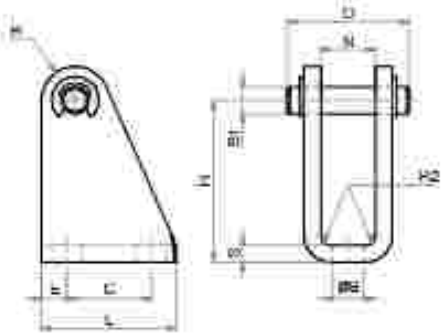

LA FORNITURA COMPRENDE:
n° 1 CERNIERA FEMMINA
n° 1 PERNO
n° 2 SEEGER
THE SUPPLY INCLUDES:
n° 1 FEMALE HINGE
n° 1 PIN
n° 2 RETAINING RING

MATERIALE: ACCIAIO ZINCATO
MATERIAL: ZINC COATED STEEL

DIMENSIONI - *DIMENSIONS*

COD.	MCFO032	MCFO040	MCFO050.063
ø mm	32	40	50-63
B	6,6	9	9
B1	10	12	16
C	24	30	34
E	5,5	7,5	8
H	35	40	45
L	35	45	50
N	16,1	18,1	21,1
O	31,3	35,5	41
R	12	12	14
R2	2	2	0
S	4	5	6

MESSNER PNEUMATIC

DADO STELO

DA

PISTON ROD NUT

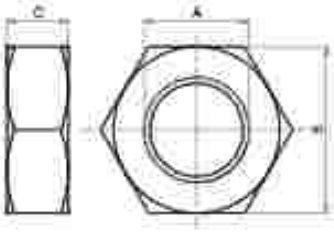

DIMENSIONI - *DIMENSIONS*

COD.	DA10x1,25	DA12x1,25	DA16x1,5
A	M10x1,25	M12x1,25	M16x1,5
B	17	19	24
C	6	7	8

MATERIALE: ACCIAIO ZINCATO
MATERIAL: ZINC COATED STEEL

FORCELLA CON CLIPS

FC

CLEVIS WITH LOCKABLE PIN

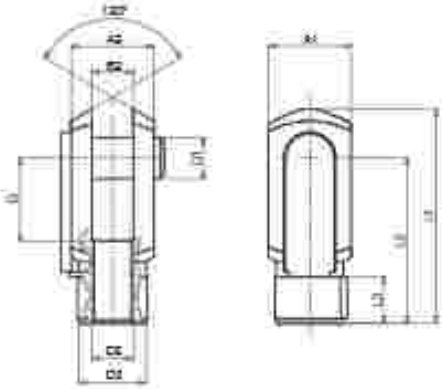

DIMENSIONI - *DIMENSIONS*

COD.	FC10x1,25	FC12x1,25	FC16x1,5
A1	20	24	32
A2	20	24	32
B2	10	12	16
G	20	24	32
L1	52	62	83
L2	40	48	64
L3	15	18	24
ø D1	10	12	16
ø D2	M10x1,25	M12x1,25	M16x1,5
ø D3	18	20	26

LA FORNITURA COMPRENDE:
n° 1 FORCELLA
n° 1 CLIPS
THE SUPPLY INCLUDES:
n° 1 FORK
n° 1 LOCKABLE PIN

MATERIALE: ACCIAIO ZINCATO
MATERIAL: ZINC COATED STEEL

SNODO SFERICO FILETTO INTERNO

SSFI

ROD EYE (INTERNAL THREAD)

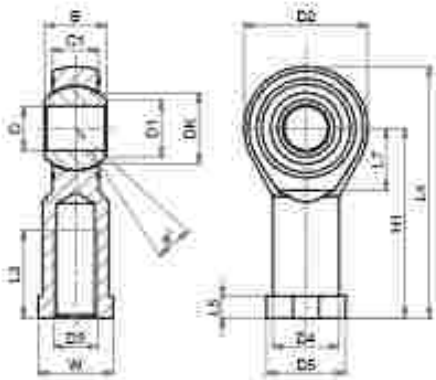

DIMENSIONI - *DIMENSIONS*

COD.	SSFI10x1,25	SSFI12x1,25	SSFI16x1,5
a°	13	13	15
B	14	16	21
C1	10,5	12	15
D1	12,9	15,4	19,3
D2	28	32	42
D3	M10x1,25	M12x1,25	M16x1,5
D4	15	17,5	22
D5	19	22	27
DK	19,05	22,22	28,57
D	10	12	16
H1	43	50	64
L3	20	22	28
L4	57	66	85
L5	6,5	6,5	8
L7	15	17	23
W	17	19	22

MATERIALE:
CORPO IN ACCIAIO ZINCATO
SNODO IN ACCIAIO,
BRONZO E PTFE
MATERIAL
BODY IN ZINC COATED STEEL
EYE IN STEEL, BRONZE
AND PTFE

SENSORI MAGNETICI

MAGNETIC SENSORS

CARATTERISTICHE - *CHARACTERISTICS*

CODICE - *CODE*		36.SEN06 36.SEN06.L6	36.SEN07	36.SEN08	36.SEN09 36.SEN09.L6 36.SEN09.L10
TIPO - *TYPE*		REED	REED	ELETTRONICO *ELECTRONIC*	ELETTRONICO *ELECTRONIC*
Modello elettrico - *Electrical design*		AC/DC PNP/NPN	AC/DC PNP/NPN	DC PNP	DC PNP
Funzione dell'uscita - *Output*		NO	NO	NO	NO
Tensione di esercizio - *Operating voltage*	[V]	5...120 AC/DC	5...60 DC / 5...50 AC	10...30 DC	10...30 DC
Capacità di corrente - *Current rating*	[mA]	100*	100*	100	100
Sensibilità di reazione - *Magnetic sensitivity*	[mT]	2,1	2,1	2,8	2,8
Velocità di passaggio - *Travel speed*	[m/s]	> 10	> 10	> 10	> 10
Protezione da cortocircuito - *Short-circuit proof*		no	no	si - *yes*	si - *yes*
Protetto da inversione di polarità *Reverse polarity protection*		si - *yes*	si - *yes*	si - *yes*	si - *yes*
Resistente a sovraccarico - *Overload protection*		no	no	si - *yes*	si - *yes*
Caduta di tensione - *Voltage drop*	[V]	< 5	< 5	< 2,5	< 2,5
Isteresi - *Hysteresis*		1	1	< 1,5	< 1,5
Riproducibilità - *Repeatability*	[mm]	± 0,2	± 0,2	< 0,2	< 0,2
Corrente assorbita - *Current consumption*	[mA]	-	-	< 10	< 10
Tempo di commutazione - *Make time*	[ms]	≤ 0,6	≤ 0,6	-	-
Tempo di riapertura - *Fall time*	[ms]	≤ 0,1	≤ 0,1	-	-
Potenza max - *Switching power max*	[W]	10	10	-	-
Cicli di commutazione con connessione a PLC *Switching cycles when connected to PLC*	[min]	≤ 40	≤ 40	-	-
Frequenza di commutazione - *Switching frequency*	[Hz]	1.000	1.000	> 10.000	> 10.000
Temperatura ambiente - *Ambient temperature*	[°C]	-25...70	-25...70	-25...80	-25...80
Grado/Classe di protezione - *Protection*		IP67, II	IP67, II	IP67, III	IP67, III
Materiale involucro - *Housing material*		PA (poliammide - *polyamide*)			
Materiale eccentrico di fissaggio - *Fastening clamp*		inox - *stainless steel*			
Indicazione della funzione Stato di commutazione *Function display Switching status*	LED	giallo - *yellow*			
Collegamento - *Connection*		cavo PUR - *PUR cable* 2x0,14 mm² 2 m (**.L6** = 6 m)	cavo PUR - *PUR cable* connettore M8- *M8 connector* 0,3 m	cavo PUR - *PUR cable* connettore M8- *M8 connector* 0,3 m	cavo PUR - *PUR cable* 3x0,14 mm² 2 m (**.L6** = 6 m | **.L10** = 10 m)
Peso - *Weight*	[g]	31,3 69	12	12,1	27,4 73,5 122,4

Accessori inclusi: Segnaposto in gomma, fascetta fermacavo - *Accessories included: Rubber placeholder, cable clip*

*necessario circuito di protezione esterno per carico induttivo (valvola, relè, ecc...). - *External protective circuit for inductive load (valve, contactor, etc...) necessary*

REED: nessuna funzione LED in caso di inversione di polarità nel funzionamento DC. - *No LED function in case of polarity reversal in DC operation.*

MESSNER PNEUMATIC

CONTATTO REED (2 FILI)

36.SEN06 | 36.SEN06.L6

REED CONTACT (2 WIRES)

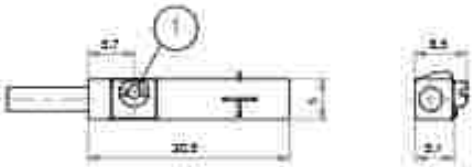

1- ECCENTRICO DI FISSAGGIO - *FASTENING CLAMP*

CABLAGGIO - *WIRING*

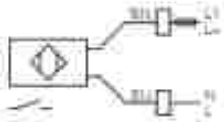

BN- MARRONE - *BROWN*

BU- BLU - *BLUE*

CONTATTO REED (CONNETTORE M8)

36.SEN07

REED CONTACT (M8 CONNECTOR)

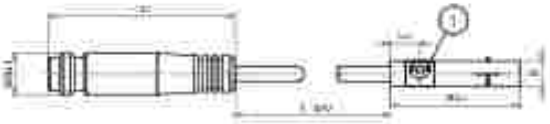

1- ECCENTRICO DI FISSAGGIO - *FASTENING CLAMP*

CABLAGGIO - *WIRING*

BN- MARRONE - *BROWN*

BU- BLU - *BLUE*

CONTATTO PNP (CONNETTORE M8)

36.SEN08

PNP CONTACT (M8 CONNECTOR)

1- ECCENTRICO DI FISSAGGIO *FASTENING CLAMP*

2- SUPERFICIE ATTIVA *SENSING FACE*

CABLAGGIO - *WIRING*

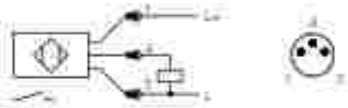

BN- MARRONE - *BROWN*

BU- BLU - *BLUE*

CONTATTO PNP (3 FILI)

36.SEN09 | 36.SEN09.L6 | 36.SEN09.L10

PNP CONTACT (3 WIRES)

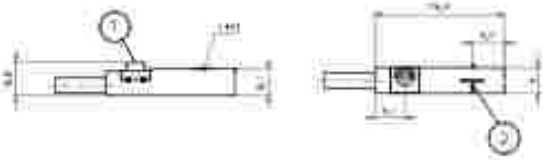

1- ECCENTRICO DI FISSAGGIO - *FASTENING CLAMP*

2- SUPERFICIE ATTIVA - *SENSING FACE*

CABLAGGIO - *WIRING*

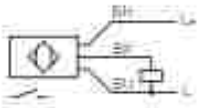

BK- NERO - *BLACK*

BN- MARRONE - *BROWN*

BU- BLU - *BLUE*

CAVO PROLUNGA (CONNETTORE M8)

36.CAV

EXTENSION CABLE (M8 CONNECTOR)

ADATTATORE PER TUBO TONDO

36.TIRM

SENSOR MOUNTING FOR ROUND TUBE

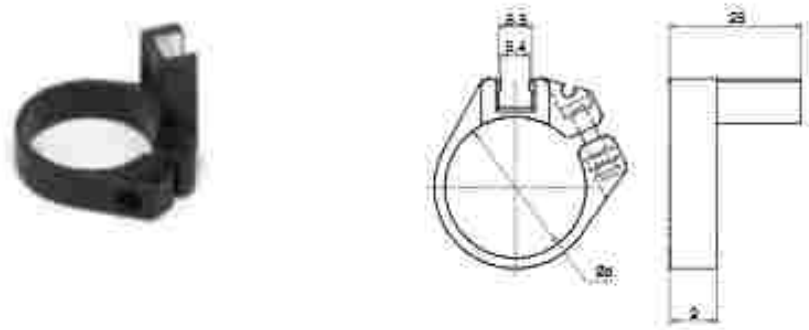

DIMENSIONI - *DIMENSION*		36.TIRM32	36.TIRM40
Alloggio - *Bore*	[mm]	032	040
d	[mm]	32	40
Temperatura - *Temperature*	[°C]	0÷50	
Materiali - *Materials*		involucro - *housing*: POM supporto - *fixture*: alluminio - *aluminium* vite - *screw*: inox - *stainless steel*	

FASCETTA DI FISSAGGIO

36.TIRX

FIXING CLAMP

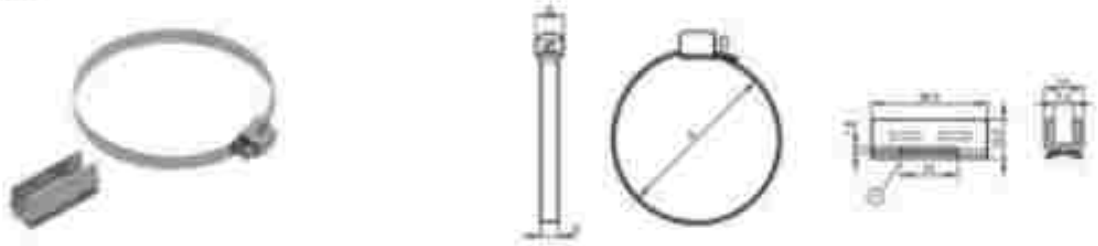

DIMENSIONI *DIMENSIONS*	36.TIRX25-32	36.TIRX40	36.TIRX50	36.TIRX63
Ø	025-032	040	050	063
d [mm]	28÷39	38÷49	48÷59	58÷69
Materiale brusetto *Fixing clamp material*		acciaio inox AISI 303 - *AISI 303 stainless steel*		
Materiale adattatore *Adapter material*		acciaio inox AISI 304 - *AISI 304 stainless steel*		

MESSNER PNEUMATIC

SENSORI MAGNETICI ATEX

ATEX MAGNETIC SENSORS

CARATTERISTICHE - *CHARACTERISTICS*		36.SEN32A.16	36.SEN33A
TIPO - *TYPE*		ELETTRONICO - *ELECTRONIC*	ELETTRONICO - *ELECTRONIC*
Modello elettrico - *Electrical design*		DC PNP	DC PNP
Funzione dell'uscita - *Output*		NO	NO
Tensione di esercizio - *Operating voltage*	[V]	10...30 DC	10...30 DC
Capacità di corrente - *Current rating*	[mA]	100	100
Sensibilità di reazione - *Magnetic sensitivity*	[mT]	2	2,8
Velocità di passaggio - *Travel speed*	[m/s]	> 10	> 10
Protezione da cortocircuito - *Short-circuit proof*		sì - *yes*	sì - *yes*
Protetto da inversione di polarità - *Reverse polarity protection*		sì - *yes*	sì - *yes*
Resistente a sovraccarico - *Overload protection*		sì - *yes*	sì - *yes*
Caduta di tensione - *Voltage drop*	[V]	< 2,5	< 2,5
Isteresi - *Hysteresis*		1	< 1,5
Riproducibilità - *Repeatability*	[mm]	< 0,2	< 0,2
Corrente assorbita - *Current consumption*	[mA]	< 10	< 10
Ritardo alla disponibilità - *Power-on delay time*	[ms]	< 30	< 30
Frequenza di commutazione - *Switching frequency*	[Hz]	6.000	10.000
Temperatura ambiente - *Ambient temperature*	[°C]	-20...60	-25...60
Grado/Classe di protezione - *Protection*		IP 65/IP 67	IP 65/IP 67
Contrassegno - *Marking of the unit*		II 3D Ex tc IIIC T125°C Dc X II 3G Ex nA IIC T4 Gc X	II 3D Ex tc IIIC T125°C Dc X
Materiale involucro - *Housing material*		PA (poliammide-*polyamide*)	PA (poliammide-*polyamide*)
Materiale eccentrico di fissaggio - *Fastening clamp*		inox - *stainless steel*	inox - *stainless steel*
Indicazione della funzione Stato di commutazione *Function display Switching status*	LED	giallo - *yellow*	giallo - *yellow*
Collegamento - *Connection*		cavo PVC - *PVC cable* 3x0,14 mm²	cavo PVC - *PVC cable* connettore M 12 - *M 12 connector*
Lunghezza cavo - *Cable length*		6 m	0,3 m
Peso - *Weight*	[g]	103,3	52,4

Accessori inclusi - *Accessories included:* Segnaposto in gomma, fascetta fermacavo - *Rubber placeholder, cable clip*

CONTATTO PNP (3 FILI)

36.SEN32A.16

PNP CONTACT (3 WIRES)

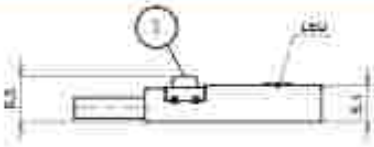

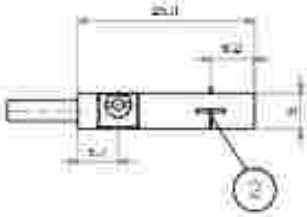

1= ECCENTRICO DI FISSAGGIO - FASTENING CLAMP
2= SUPERFICIE ATTIVA - SENSING FACE

CABLAGGIO - WIRING

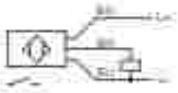

BK= NERO - BLACK
BN= MARRONE - BROWN
BU= BLU - BLUE

CONTATTO PNP (CONNETORE M12)

36.SEN33A

PNP CONTACT (M12 CONNECTOR)

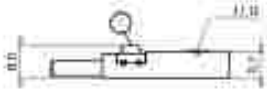

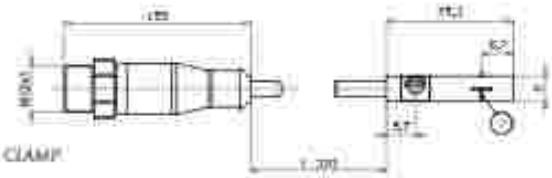

1= ECCENTRICO DI FISSAGGIO - FASTENING CLAMP
2= SUPERFICIE ATTIVA - SENSING FACE

CABLAGGIO - WIRING

BK= NERO - BLACK
BN= MARRONE - BROWN
BU= BLU - BLUE

CAVO PROLUNGA (CONNETTORE M12)

36.CAVA

EXTENSION CABLE (M12 CONNECTOR)

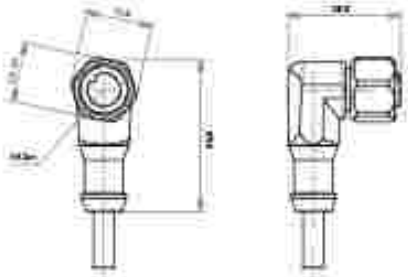

CABLAGGIO - WIRING

BK= NERO - BLACK
BN= MARRONE - BROWN
BU= BLU - BLUE
WH= BIANCO - WHITE

DIMENSIONI - *DIMENSIONS*		36.CAV5A.M12	36.CAV10A.M12
Modello elettrico - *Electrical design*		AC/DC	AC/DC
Tensione di esercizio - *Operating voltage*	[V]	60 AC / 60 DC	60 AC / 60 DC
Capacità di corrente - *Current rating*	[A]	2	2
Modello - *Design*		ad angolo - *angled*	ad angolo - *angled*
Temperatura ambiente - *Ambient temperature*	[°C]	-20...60	-20...60
Grado/Classe di protezione - *Protection*		IP67/IP68 - IP69K fuori dalla zona esplosiva - *outside hazardous areas*	
Contrassegno - *Marking of the unit*		*II 3G Ex nA IIC Gc - II 2D Ex tb IIIC Db IP65/IP67*	
Materiale corpo - *Body material*: **Involucro** - *Housing*		TPU arancione - *orange TPU*	TPU arancione - *orange TPU*
Guarnizione - *Sealing*		viton	viton
Materiale dado - *Nut material*		inox - *stainless steel* (1.4404 / 316L)	inox - *stainless steel* (1.4404 / 316L)
Coppia di serraggio per nodo zigrinato *Tightening torque for knurled nut*	[Nm]	0,2...1,5	0,2...1,5
Collegamento - *Connection*		cavo PUR - *PUR cable* / 5 m; 4 x 0,34 mm² (42 x Ø 0,1 mm); Ø 4,9 mm; senza alogeno - *halogen free*	cavo PUR - *PUR cable* / 10 m; 4 x 0,34 mm² (42 x Ø 0,1 mm); Ø 4,9 mm; senza alogeno - *halogen free*
Colore della guaina - *Sheath colour*		nero - *black*	nero - *black*

MINICILINDRI SHORT

SHORT MICRO CYLINDERS

MINIZYLINDER, KURZ

Ø 16-25

MESSNER PNEUMATIC

MESSNER PNEUMATIC

CARATTERISTICHE TECNICHE - *TECHNICAL CHARACTERISTICS*	
Pressione di esercizio *Working pressure*	1 ÷ 10 bar
Temperatura di esercizio *Working temperature*	0 ÷ +80°C (-20°C con aria secca - *with dry air*) 0 ÷ +150°C (con guarnizioni per alte temperature - *with high temperature seals*)
Versioni - *Versions*	doppio effetto - *double acting*
Alesaggi - *Bores*	ø 16 - 20 - 25
Corse - *Strokes*	vedere tabelle corse standard - *see standard stroke tables*
Fluido - *Fluid*	aria compressa filtrata, non lubrificata - *compressed filtered, non lubricated air*

CARATTERISTICHE COSTRUTTIVE - *CONSTRUCTIVE CHARACTERISTICS*		
1	**Stelo** - *Rod*	acciaio inox AISI 303 - *AISI 303 stainless steel*
2 5	**Dado** - *Nut*	acciaio zincato - *zinc coated steel*
3	**Guarnizione stelo** - *Rod seal*	poliuretano - *polyurethane*
4	**Boccola** - *Bush*	tecno polimero - *technopolymer*
6 12	**Testate** - *Covers*	alluminio anodizzato - *anodized aluminium*
7	**Paracolpo** - *Bumper*	neoprene
8	**Tubo** - *Tube*	acciaio inox AISI 304 - *AISI 304 stainless steel*
9	**Guarnizioni pistone** - *Piston seals*	poliuretano - *polyurethane*
10	**Magnete** - *Magnet*	plastoferrite - *rubber magnet*
11	**Pistone** - *Piston*	alluminio - *aluminium*

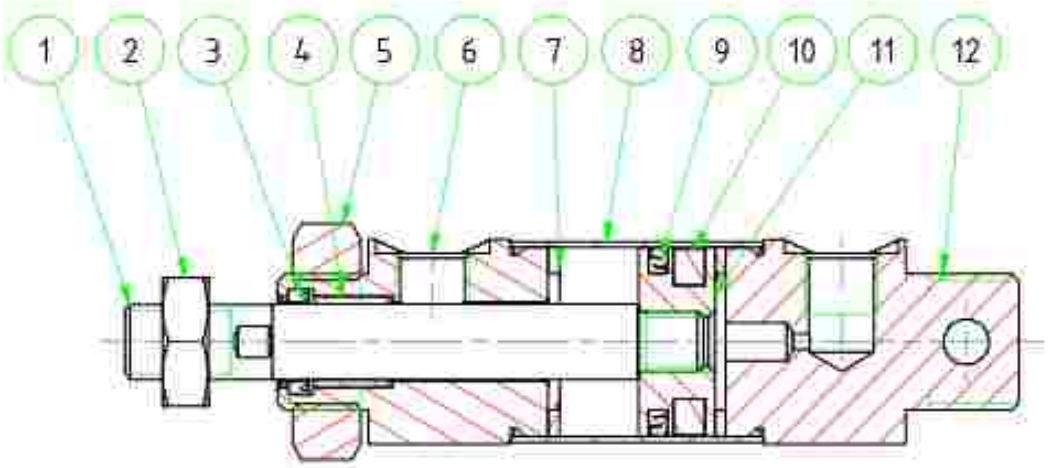

CHIAVE DI CODIFICA ø 16 ÷ 25

KEY CODE ø 16 ÷ 25

O 1 D M 0 2 5 . 1 0 0 . G S . M

ALESAGGIO - BORE (ø)
016-020-025

CORSA - STROKE (mm)
vedere tabella corse std
see std stroke tables

OPZIONE - OPTION
X6 stelo in acciaio inox AISI 316
AISI 316 SS rod

VERSIONE - VERSION
M magnetico
magnetic
non magnetico
non magnetic

STELO - ROD
M maschio
male
F femmina
female

VERSIONE - VERSION
D doppio effetto
double acting

GUARNIZIONI - SEALS
GS guarnizioni standard
standard seals
VB guarnizione stelo per alte temperature
high temperature rod seal
VA tutte le guarnizioni per alte temperature
all seals for high temperature
PS guarnizione stelo EM P5600
EM P5600 rod seal

OPZIONE - OPTION
1 cerniera posteriore maschio
rear male hinge
2 testa corta alimentazione in asse
short head connection on axis
3 testa corta alimentazione 90°
short head connection at 90°

SERIE - SERIES
O tubo tondo cromato
cromed round tube

ESECUZIONI A RICHIESTA - ON REQUEST

Filetti speciali (dado non fornito) - *Special thread (without rod nut)*
Stelo prolungato (WH) - *Extended rod (WH)*
Corse fuori standard - *Special strokes*

FORZE TEORICHE DI TRAZIONE (P=6 bar)

THEORETICAL FORCES OF TRACTION (P=6 bar)

		ø	16	20	25
O-DM	SPINTA THRUST	[N]	108	168	264
	TRAZIONE TRACTION	[N]	96	144	216

MESSNER PNEUMATIC

DOPPIO EFFETTO MAGNETICO

DOUBLE ACTING MAGNETIC

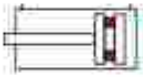

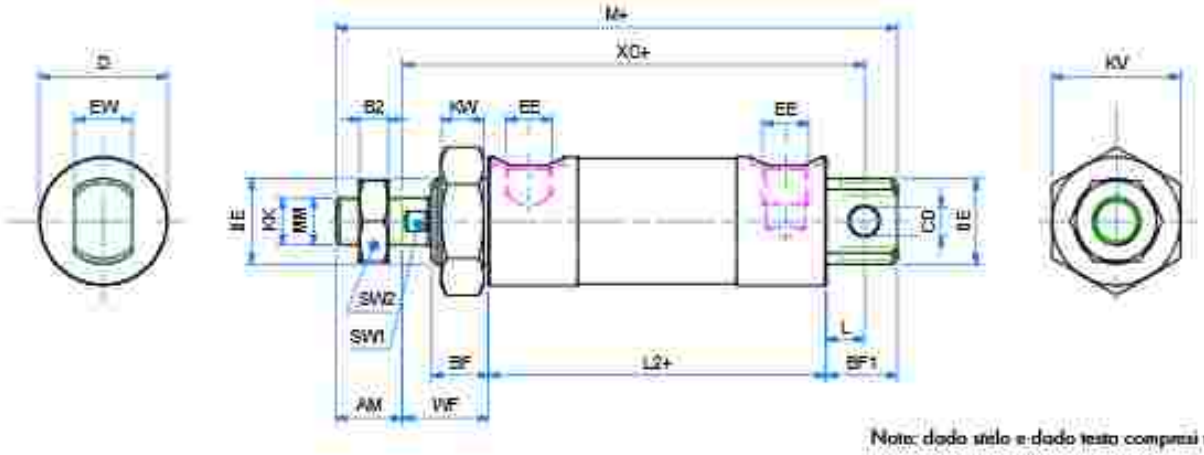

Note: dado stelo e dado testa compresi nella fornitura
Note: rod nut and nose nut included in the supply

DIMENSIONI - *DIMENSIONS*			
ø	16	20	25
AM	12	12	14
B2	4	5	6
BE	M12X1.25	M16X1.5	M18X1.5
BF	10	12	12
BF1	10	13	15
CD	4	6	6
D	19	24	27
EE	M5	1/8"G	1/8"G
EW	8	12	12
KK	M6	M8x1.25	M10x1.25
KV	19	22	27
KW	7	6	9
L	6	7	8
L2+	49.5	60.5	61
M+	85	101.5	108
øMM	6	8	10
SW1	5	7	9
SW2	10	13	17
WF	13.5	16	18
XC+	69	83,5	87

+ = lunghezza corsa - *stroke length*

ø	CORSE STANDARD - *STANDARD STROKES*
016	10 - 25 - 40 - 50 - 80 - 100 - 125 - 160 - 200 - 250 - 320
020	10 - 25 - 40 - 50 - 80 - 100 - 125 - 160 - 200 - 250 - 320
025	10 - 25 - 40 - 50 - 80 - 100 - 125 - 160 - 200 - 250 - 320

O2DM

DOPPIO EFFETTO MAGNETICO TESTATA CORTA ALIMENTAZIONE IN ASSE

DOUBLE ACTING MAGNETIC SHORT HEAD CONNECTION ON AXIS

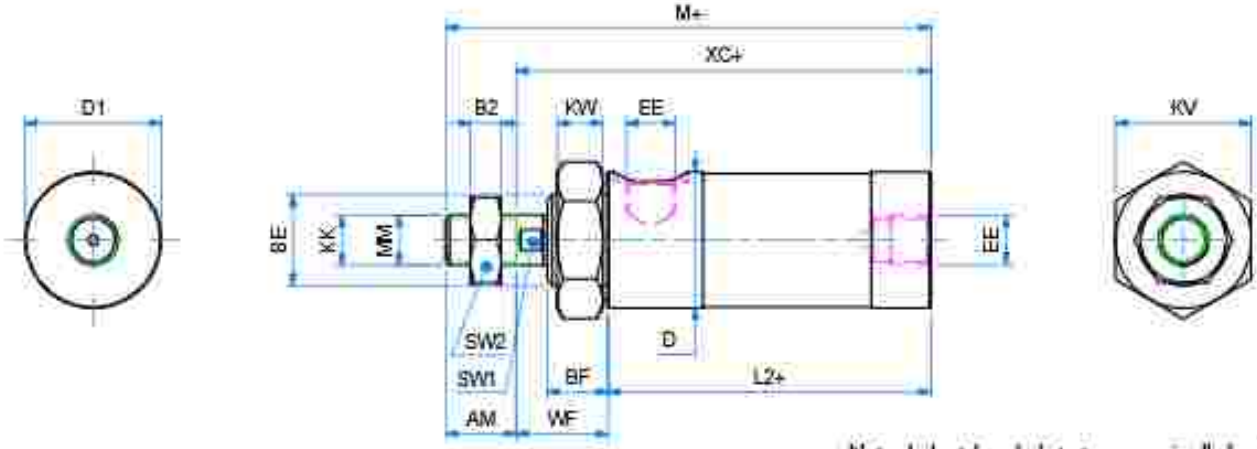

Note: dado stelo e dado testa compresi nella fornitura
Note: rod nut and nose nut included in the supply

DIMENSIONI - *DIMENSIONS*			
ø	16	20	25
AM	12	12	14
B2	4	5	6
BE	M12x1.25	M16x1.5	M18x1.5
BF	10	12	12
D	19	24	27
D1	18	22,2	27
EE	M5	1/8"G	1/8"G
KK	M6	M8x1.25	M10x1.25
KV	19	22	27
KW	7	6	9
L2+	43,5	53	54
M+	69	81	86
MM	6	8	10
SW1	5	7	9
SW2	10	13	17
WF	13.5	16	18
XC+	57	69	72
WF	13.5	16	18
XC+	69	83,5	87

+ = lunghezza corsa - *stroke length*

ø	CORSE STANDARD - *STANDARD STROKES*
016	10 - 25 - 40 - 50 - 80 - 100 - 125 - 160 - 200 - 250 - 320
020	10 - 25 - 40 - 50 - 80 - 100 - 125 - 160 - 200 - 250 - 320
025	10 - 25 - 40 - 50 - 80 - 100 - 125 - 160 - 200 - 250 - 320

MESSNER PNEUMATIC

O3DM

DOPPIO EFFETTO MAGNETICO TESTA CORTA ALIMENTAZIONE 90°

DOUBLE ACTING MAGNETIC SHORT HEAD CONNECTION AT 90°

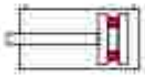

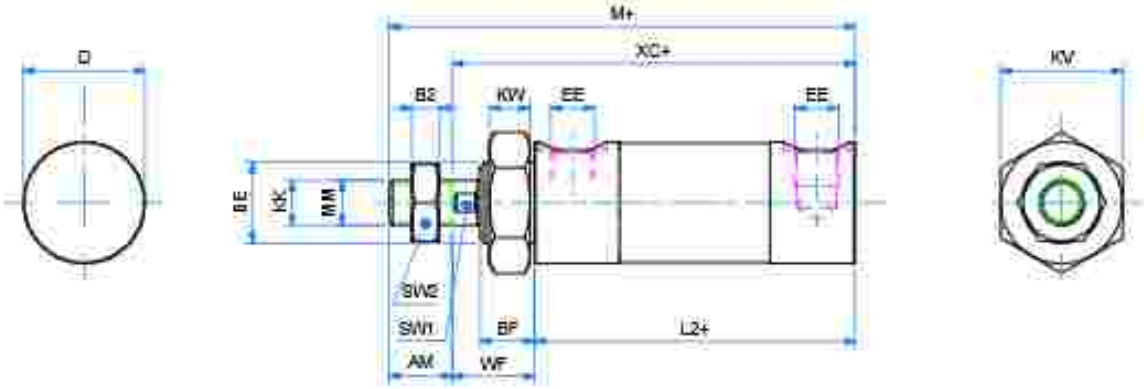

DIMENSIONI - *DIMENSIONS*			
ø	16	20	25
AM	12	12	14
B2	4	5	6
BE	M12x1.25	M16x1.5	M18x1.5
BF	10	12	12
D	19	24	27
EE	M5	1/8"G	1/8"G
KK	M6	M8x1.25	M10x1.25
KV	19	22	27
KW	7	6	9
L2+	43,5	53	54
M+	75	88,5	93
øMM	6	8	10
SW1	5	7	9
SW2	10	13	17
WF	13.5	16	18
XC+	63	76,5	79
SW2	10	13	17
WF	13.5	16	18
XC+	69	83,5	87

+ = lunghezza corsa - *stroke length*

Note: dado stelo e dado testa compresi nella fornitura
Note: rod nut and nose nut included in the supply

ø	CORSE STANDARD - *STANDARD STROKES*
016	10 - 25 - 40 - 50 - 80 - 100 - 125 - 160 - 200 - 250 - 320
020	10 - 25 - 40 - 50 - 80 - 100 - 125 - 160 - 200 - 250 - 320
025	10 - 25 - 40 - 50 - 80 - 100 - 125 - 160 - 200 - 250 - 320

ACCESSORI DI FISSAGGIO

MOUNTING PARTS

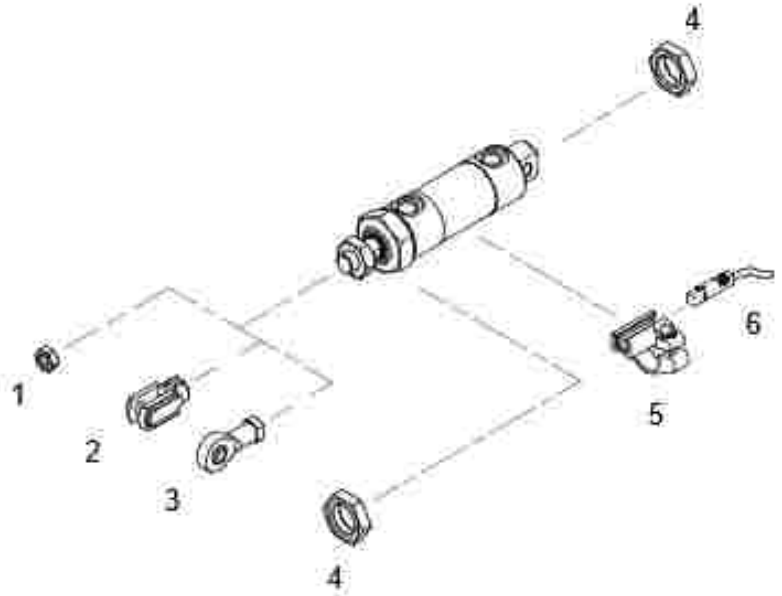

POS.	CODE	DESCRIZIONE - *DESCRIPTION*
1	**DA--x---**	dado stelo - *rod nut*
2	**FC--x---**	forcella con clips - *clevis with lockable pin*
3	**SSFI--x---**	snodo sferico - *rod eye*
4	**DAT---.---**	dado testato - *cross nut*
5	**36.TIRM--**	adattatore sensore - *sensor mounting*
6	**36-SEN---**	sensore magnetico - *magnetic sensor*

DADO STELO

DA

PISTON ROD NUT

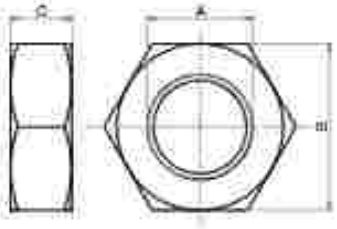

DIMENSIONI - *DIMENSIONS*			
COD.	DA06x1	DA08x1,25	DA10x1,25
A	M6	M8	M10x1,25
B	10	13	17
C	4	5	6

MATERIALE: ACCIAIO ZINCATO
MATERIAL: ZINC COATED STEEL

MESSNER PNEUMATIC

FORCELLA CON CLIPS

FC

CLEVIS WITH LOCKABLE PIN

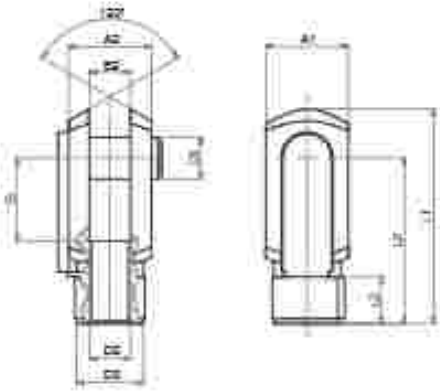

LA FORNITURA COMPRENDE:
n° 1 FORCELLA
n° 1 CLIPS
THE SUPPLY INCLUDES:
n° 1 FORK
n° 1 LOCKABLE PIN

MATERIALE: ACCIAIO ZINCATO
MATERIAL: ZINC COATED STEEL

DIMENSIONI - *DIMENSIONS*

COD.	FC06x1	FC08x1,25	FC10x1,25
A1	12	16	20
A2	12	16	20
B2	6	8	10
G	12	16	20
L1	31	42	52
L2	24	32	40
L3	9	12	15
ø D1	6	8	10
ø D2	M6x1	M8x1,25	M10x1,25
ø D3	10	14	18

SNODO SFERICO FILETTO INTERNO

SSFI

ROD EYE (INTERNAL THREAD)

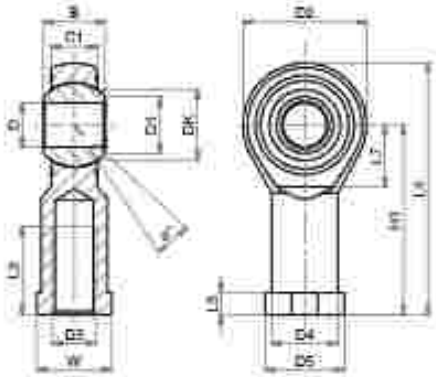

MATERIALE:
CORPO IN ACCIAIO ZINCATO
SNODO IN ACCIAIO,
BRONZO E PTFE
MATERIAL:
BODY IN ZINC COATED STEEL
EYE IN STEEL, BRONZE
AND PTFE

DIMENSIONI - *DIMENSIONS*

COD.	SSFI06x1	SSFI08x1,25	SSFI10x1,25
α°	13	14	13
B	9	12	14
C1	6,75	9	10,5
D1	8,9	10,4	12,9
D2	20	24	28
D3	M6	M8	M10x1,25
D4	10	12,5	15
D5	13	16	19
DK	12,7	15,87	19,05
G	6	8	10
H1	30	36	43
L3	12	16	20
L4	40	48	57
L5	5	5	6,5
L7	11	13	15
W	11	14	17

DADO TESTATA (MR3)

DAT

NOSE NUT (MR3)

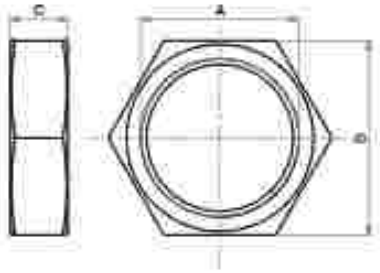

MATERIALE: ACCIAIO ZINCATO
MATERIAL: ZINC COATED STEEL

DIMENSIONI - *DIMENSIONS*

COD.	DAT016SHORT	DAT020SHORT	DAT025SHORT
A	M12x1,25	M16x1,5	M18x1,5
B	19	22	27
C	7	6	9

SENSORI MAGNETICI

MAGNETIC SENSORS

CARATTERISTICHE - *CHARACTERISTICS*

CODICE - *CODE*		36.SEN06 36.SEN06.L6	36.SEN07	36.SEN08	36.SEN09 36.SEN09.L6 36.SEN09.L10
TIPO - *TYPE*		REED	REED	ELETTRONICO *ELECTRONIC*	ELETTRONICO *ELECTRONIC*
Modello elettrico - *Electrical design*		AC/DC PNP/NPN	AC/DC PNP/NPN	DC PNP	DC PNP
Funzione dell'uscita - *Output*		NO	NO	NO	NO
Tensione di esercizio - *Operating voltage*	[V]	5...120 AC/DC	5...60 DC / 5...50 AC	10...30 DC	10...30 DC
Capacità di corrente - *Current rating*	[mA]	100*	100*	100	100
Sensibilità di reazione - *Magnetic sensitivity*	[mT]	2,1	2,1	2,8	2,8
Velocità di passaggio - *Travel speed*	[m/s]	> 10	> 10	> 10	> 10
Protezione da cortocircuito - *Short-circuit proof*		no	no	sì - *yes*	sì - *yes*
Protetto da inversione di polarità *Reverse polarity protection*		sì - *yes*	sì - *yes*	sì - *yes*	sì - *yes*
Resistente a sovraccarico - *Overload protection*		no	no	sì - *yes*	sì - *yes*
Caduta di tensione - *Voltage drop*	[V]	< 5	< 5	< 2,5	< 2,5
Isteresi - *Hysteresis*		1	1	< 1,5	< 1,5
Riproducibilità - *Repeatability*	[mm]	± 0,2	± 0,2	< 0,2	< 0,2
Corrente assorbita - *Current consumption*	[mA]	-	-	< 10	< 10
Tempo di commutazione - *Make time*	[ms]	≤ 0,6	≤ 0,6	-	-
Tempo di riapertura - *Fall time*	[ms]	≤ 0,1	≤ 0,1	-	-
Potenza max - *Switching power max*	[W]	10	10	-	-
Cicli di commutazione con connessione a PLC *Switching cycles when connected to PLC*	[mln]	≤ 40	≤ 40	-	-
Frequenza di commutazione - *Switching frequency*	[Hz]	1.000	1.000	> 10.000	> 10.000
Temperatura ambiente - *Ambient temperature*	[°C]	-25...70	-25...70	-25...80	-25...80
Grado/Classe di protezione - *Protection*		IP67, II	IP67, II	IP67, III	IP67, III
Materiale involucro - *Housing material*		PA (poliammide - *polyamide*)			
Materiale eccentrico di fissaggio - *Fastening clamp*		inox - *stainless steel*			
Indicazione della funzione Stato di commutazione *Function display Switching status*	LED	giallo - *yellow*			
Collegamento - *Connection*		cavo PUR - *PUR cable* 2x0,14 mm² 2 m (**.L6** = 6 m)	cavo PUR - *PUR cable* connettore M8- *M8 connector* 0,3 m	cavo PUR - *PUR cable* connettore M8- *M8 connector* 0,3 m	cavo PUR - *PUR cable* 3x0,14 mm² 2 m (**.L6** = 6 m ; **.L10** = 10 m)
Peso - *Weight*	[g]	31,3 69	12	12,1	27,4 73,5 122,4

Accessori inclusi: Segnaposto in gomma, fascetta fermacavo - *Accessories included: Rubber placeholder, cable clip*

* necessario circuito di protezione esterno per carico induttivo (valvola, relè, ecc...). - *External protective circuit for inductive load (valve, contactor, etc...) necessary.*

REED: nessuna funzione LED in caso di inversione di polarità nel funzionamento DC. - *No LED function in case of polarity reversal in DC operation.*

MESSNER PNEUMATIC

CONTATTO REED (2 FILI)

36.SEN06 | 36.SEN06.L6

REED CONTACT (2 WIRES)

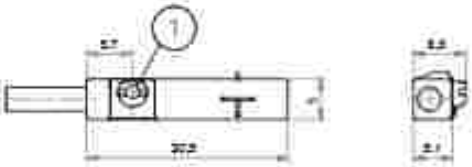

1- ECCENTRICO DI FISSAGGIO / *FASTENING CLAMP*

CABLAGGIO / *WIRING*

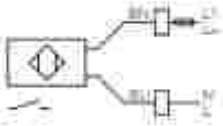

BN- MARRONE / *BROWN*

BLU- BLU / *BLUE*

CONTATTO REED (CONNETTORE M8)

36.SEN08 | 36.SEN07

REED CONTACT (M8 CONNECTOR)

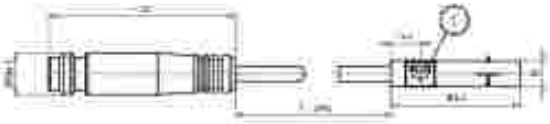

1- ECCENTRICO DI FISSAGGIO / *FASTENING CLAMP*

CABLAGGIO / *WIRING*

BN- MARRONE / *BROWN*

BLU- BLU / *BLUE*

CONTATTO PNP (CONNETTORE M8)

36.SEN08

PNP CONTACT (M8 CONNECTOR)

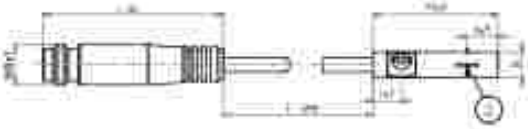

1- ECCENTRICO DI FISSAGGIO / *FASTENING CLAMP*

2- SUPERFICIE ATTIVA / *SENSING FACE*

CABLAGGIO / *WIRING*

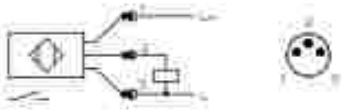

BN- MARRONE / *BROWN*

BLU- BLU / *BLUE*

CONTATTO PNP (3 FILI)

36.SEN09 | 36.SEN09.L6 | 36.SEN09.L10

PNP CONTACT (3 WIRES)

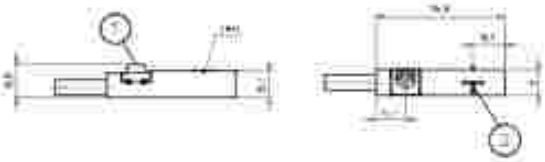

1- ECCENTRICO DI FISSAGGIO / *FASTENING CLAMP*

2- SUPERFICIE ATTIVA / *SENSING FACE*

CABLAGGIO / *WIRING*

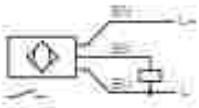

BK- NERO / *BLACK*

BN- MARRONE / *BROWN*

BU- BLU / *BLUE*

CAVO PROLUNGA (CONNETTORE M8)

36.CAV

EXTENSION CABLE (M8 CONNECTOR)

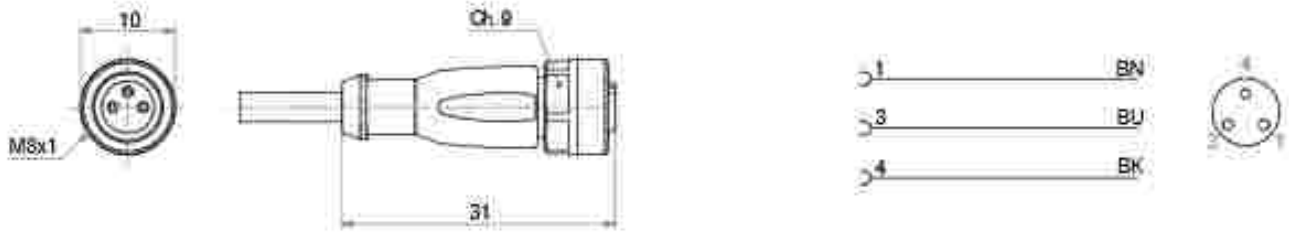

ADATTATORE PER TUBO TONDO

36.TIRM

SENSOR MOUNTING FOR ROUND TUBE

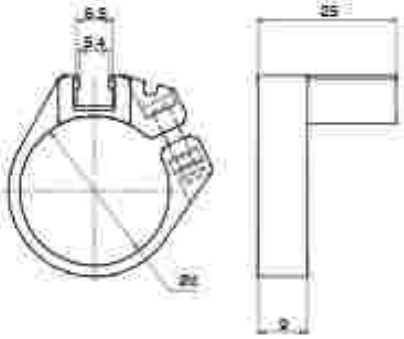

DIMENSIONI - *DIMENSION*		36.TIRM12	36.TIRM12	36.TIRM20	36.TIRM25
Alesaggio - *Bore*	[mm]	Ø12	Ø16	Ø20	Ø25
d	[mm]	12	16	20	25
Temperatura - *Temperature*	[°C]	0÷50			
Materiali - *Materials*		**involucro** - *housing*: POM ; **supporto** - *fixture*: **alluminio** - *aluminium*; **vite** - *screw*: **inox** - *stainless steel*			

FASCETTA DI FISSAGGIO

36.TIRX

FIXING CLAMP

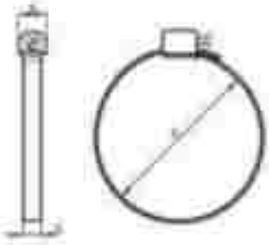

DIMENSIONI *DIMENSIONS*	36.TIRX08.12	36.TIRX16.20	36.TIRX25.32
Ø	008-012	016-020	025-032
d [mm]	11÷19	18÷29	28÷39
Materiale fascetta *Fixing clamp material*	acciaio inox AISI 303 - *AISI 303 stainless steel*		
Materiale adattatore *Adapter material*	acciaio inox AISI 304 - *AISI 304 stainless steel*		

CILINDRI TONDI

ROUND CYLINDERS

RUNDZYLINDER
mit Schraubende
Ø 32-63

MESSNER
PNEUMATIC

MESSNER PNEUMATIC

CARATTERISTICHE TECNICHE - *TECHNICAL CHARACTERISTICS*	
Pressione di esercizio *Working pressure*	1 ÷ 10 bar
Temperatura di esercizio *Working temperature*	0 ÷ +80°C (-20°C con aria secca - *with dry air*) 0 ÷ +150°C (con guarnizioni per alte temperature - *with high temperature seals*)
Versioni - *Versions*	semplice effetto, doppio effetto, stelo passante - *single acting, double acting, double rod*
Alesaggi - *Bores*	⌀ 32 - 40 - 50 - 63
Corse - *Strokes*	vedere tabelle corse standard - *see standard stroke tables*
Fluido - *Fluid*	aria compressa filtrata, non lubrificata - *compressed filtered, non lubricated air*

CARATTERISTICHE COSTRUTTIVE - *CONSTRUCTIVE CHARACTERISTICS*		
1	**Stelo** - *Rod*	acciaio C 45 cromato - *C45 chromed steel*
2 5	**Dado** - *Nut*	acciaio zincato - *zinc coated steel*
3 8	**Guarnizioni** - *Seals*	poliuretano - *polyurethane*
4	**Boccola** - *Bush*	bronzo sinterizzato - *sintered bronze*
6 13	**Testate** - *Covers*	alluminio anodizzato - *anodized aluminium*
12	**Tubo** - *Tube*	acciaio inox AISI 304 - *stainless steel AISI 304*
9	**Magnete** - *Magnet*	plastoferrite - *rubber magnet*
10	**Pattino di guida** - *Guide ring*	PBT+PTFE
11	**Pistone** - *Piston*	alluminio - *aluminium*
7	**Paracolpo** - *Bumper*	neoprene

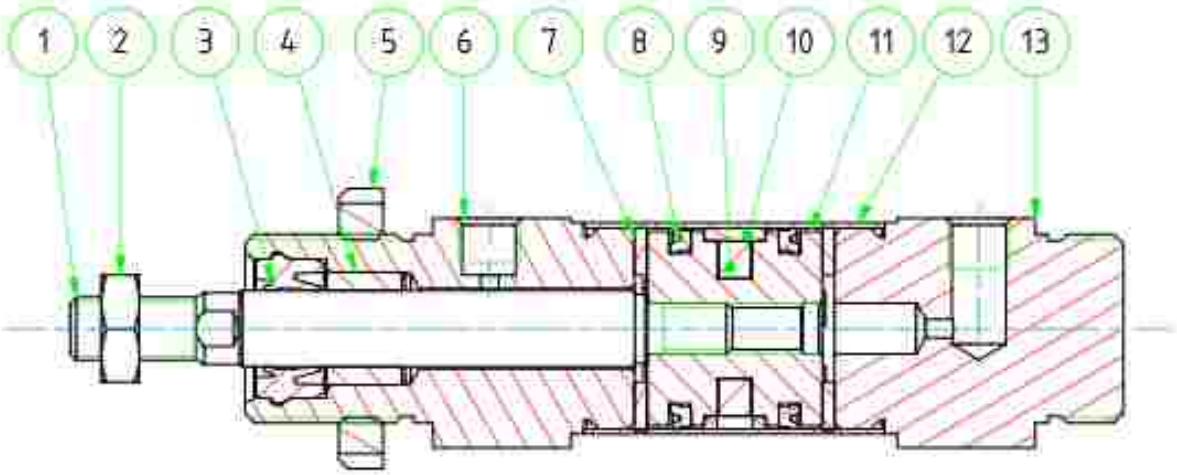

CHIAVE DI CODIFICA

KEY CODE

I D M 0 3 2 . 0 5 0 . G S . M

ALESAGGIO - BORE (Ø)
022-040-050-063

CORSA - STROKE (mm)
vedere tabella corse std
see std stroke tables

OPZIONE - OPTION
W con ammortizzo
with cushioning

OPZIONE - OPTION
Z6 stelo in acciaio inox AISI 316
AISI 316 stainless steel rod

VERSIONE - VERSION
P stelo passante
double rod

VERSIONE - VERSION
M magnetico
magnetic
non magnetico
non-magnetic

STELO - ROD
M maschio - male
Ø32 M10x1,25
Ø40 M12x1,25
Ø50-63 M16x1,5
M1 maschio - male
Ø32 M10x1,5
Ø40 M12x1,75
Ø50-63 M16x2

VERSIONE - VERSION
S semplice effetto molla anteriore
single acting front spring
SE semplice effetto molla posteriore
single acting rear spring
D doppio effetto
double acting

GUARNIZIONI - SEALS
GS guarnizioni standard
standard seals
VH guarnizione stelo per alte temperature
high temperature rod seal
VA tutte le guarnizioni per alte temperature
all seals for high temperature

SERIE - SERIES
I tubo tondo cianfrinato
crimped round tube

FORZE TEORICHE DI TRAZIONE (P=6bar)

THEORETICAL FORCES OF TRACTION (P=6bar)

		Ø	32	40	50	63
IDM	SPINTA THRUST	[N]	483	753	1178	1870
	TRAZIONE TRACTION	[N]	415	633	990	1682
IDMP	SPINTA THRUST	[N]	415	633	990	1682
	TRAZIONE TRACTION	[N]	415	633	990	1682

MESSNER PNEUMATIC

ISM

SEMPLICE EFFETTO MAGNETICO - MOLLA ANTERIORE

SINGLE ACTING MAGNETIC - FRONT SPRING

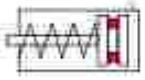

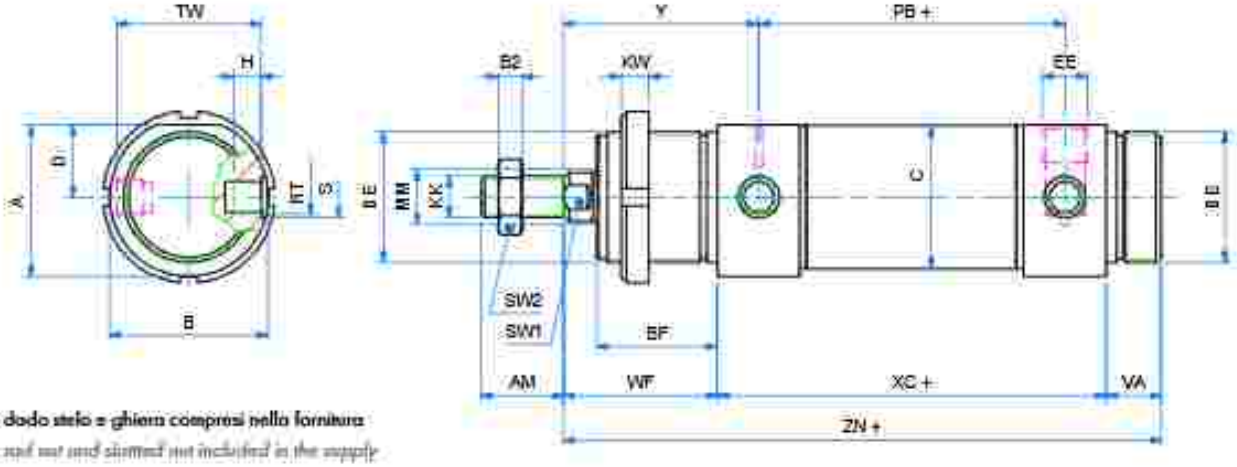

Note: dado stelo e ghiera compresi nella fornitura

Note: rod nut and slotted nut included in the supply

DIMENSIONI - *DIMENSIONS*

ø	32	40	50	63
A	36,5	44	55	67,5
AM	20	24	32	32
ø B	38	46	57	70
BE	M30x1,5	M38x1,5	M45x1,5	M45x1,5
BF	30	35	38	38
C	33,6	41,6	52,4	65,4
CH	10	12	16	16
D	17,5	21	26,5	32,5
EE	1/8" G	1/4" G	1/4" G	3/8" G
H	6,5	8	10	17
KK	M10x1,25	M12x1,25	M16x1,5	M16x1,5
ø MM	12	16	20	20
PB+	78	89	96	98
RT	M8x1	M10x1	M12x1,5	M14x1,5
ø S	10	12	16	16
SW1	10	13	17	17
SW2	17	19	24	24
TW	35	42	53	66
VA	14	16	18	18
WF	38	45	50	50
XC+	96	113	120	124
Y	47	57	62	63
ZN+	148	174	188	192

+ = lunghezza corsa - *stroke length*

ø - CORSE STANDARD - *STANDARD STROKES*

032	10 - 25 - 50
040	10 - 25 - 50
050	10 - 25 - 50
063	10 - 25 - 50

SEMPLICE EFFETTO MAGNETICO - MOLLA POSTERIORE

SINGLE ACTING MAGNETIC - REAR SPRING

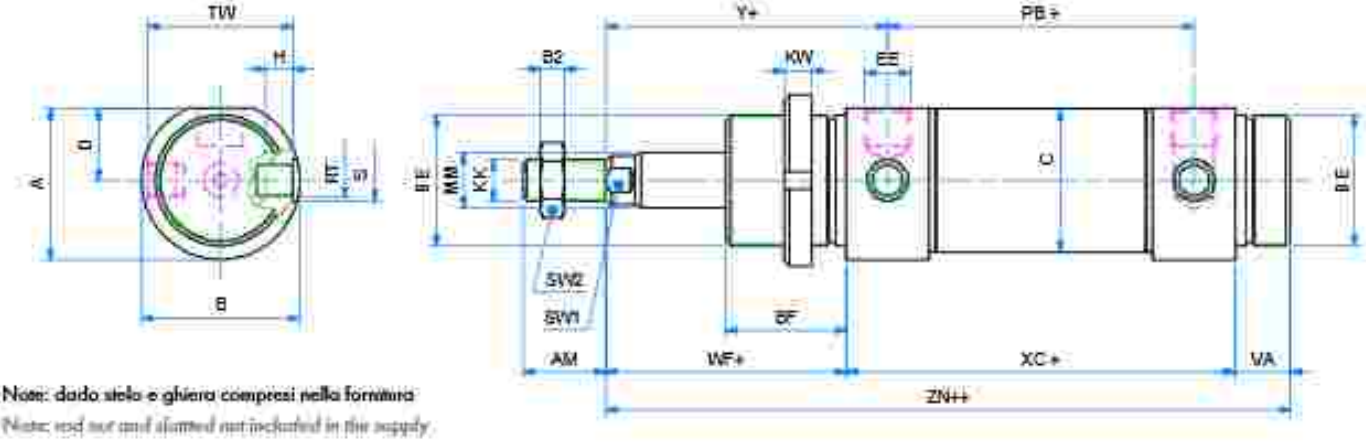

Nota: dado stelo e ghiera compresi nella fornitura

Note: rod nut and slotted nut included in the supply

DIMENSIONI - *DIMENSIONS*

ø	32	40	50	63
A	36,5	44	55	67,5
AM	20	24	32	32
øB	38	46	57	70
BE	M30x1,5	M38x1,5	M45x1,5	M45x1,5
BF	30	35	38	38
C	33,6	41,6	52,4	65,4
CH	10	12	16	16
D	17,5	21	26,5	32,5
EE	1/8" G	1/4" G	1/4" G	3/8" G
H	6,5	8	10	17
RT	M8x1	M10x1	M12x1,5	M14x1,5
øS	10	12	16	16
RE	M10x1,25	M12x1,25	M16x1,5	M16x1,5
øMM	12	16	20	20
PB+	78	89	96	98
SW1	10	13	17	17
SW2	17	19	24	24
TW	35	42	53	66
VA	14	16	18	18
WF+	38	45	50	50
XC+	96	113	120	124
Y+	47	57	62	63
ZN++	148	174	188	192

+ = lunghezza corsa - *stroke length*

++ = 2x lunghezza corsa - *2x stroke length*

• CORSE STANDARD - *STANDARD STROKES*

032	10 - 25 - 50
040	10 - 25 - 50
050	10 - 25 - 50
063	10 - 25 - 50

MESSNER PNEUMATIC

IDM

DOPPIO EFFETTO MAGNETICO

DOUBLE ACTING MAGNETIC

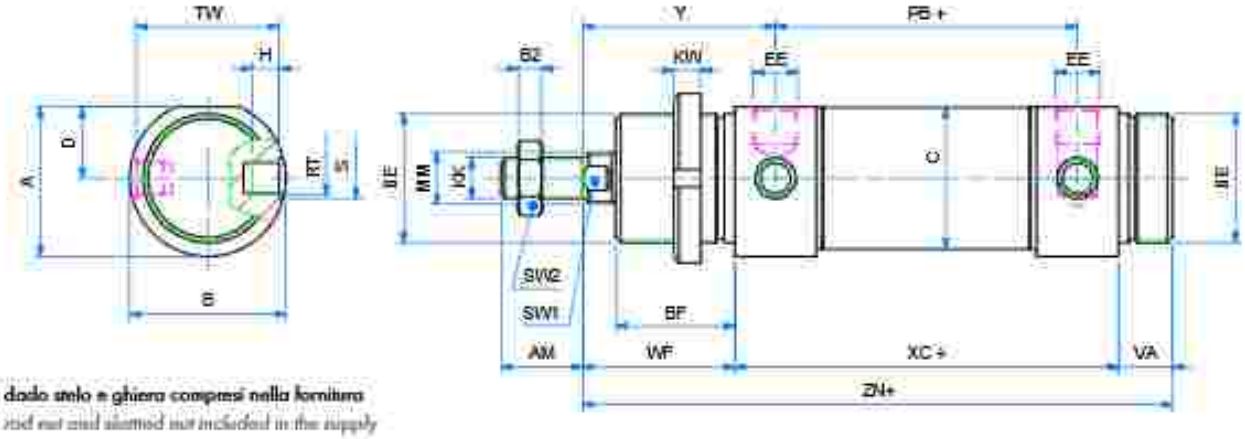

Note: dado stelo e ghiera compresi nella fornitura

Note: rod nut and slotted nut included in the supply

DIMENSIONI - *DIMENSIONS*				
ø	**32**	**40**	**50**	**63**
A	36,5	44	55	67,5
AM	20	24	32	32
ø B	38	46	57	70
BE	M30x1,5	M38x1,5	M45x1,5	M45x1,5
BF	30	35	38	38
C	33,6	41,6	52,4	65,4
CH	10	12	16	16
D	17,5	21	26,5	32,5
EE	1/8" G	1/4" G	1/4" G	3/8" G
H	6,5	8	10	17
RT	M8x1	M10x1	M12x1,5	M14x1,5
ø S	10	12	16	16
KK	M10x1,25	M12x1,25	M16x1,5	M16x1,5
ø MM	12	16	20	20
PB+	78	89	96	98
SW1	10	13	17	17
SW2	17	19	24	24
TW	35	42	53	66
VA	14	16	18	18
WF	38	45	50	50
XC+	96	113	120	124
Y	47	57	62	63
ZN+	148	174	188	192

+ = lunghezza corsa - stroke length

■ CORSE STANDARD - *STANDARD STROKES*	
032	10 - 25 - 50 - 80 - 100 - 125 - 160 - 200 - 250 - 320 - 400 - 500 - 600 - 700 - 800 - 900 - 1000
040	10 - 25 - 50 - 80 - 100 - 125 - 160 - 200 - 250 - 320 - 400 - 500 - 600 - 700 - 800 - 900 - 1000
050	10 - 25 - 50 - 80 - 100 - 125 - 160 - 200 - 250 - 320 - 400 - 500 - 600 - 700 - 800 - 900 - 1000
063	10 - 25 - 50 - 80 - 100 - 125 - 160 - 200 - 250 - 320 - 400 - 500 - 600 - 700 - 800 - 900 - 1000

DOPPIO EFFETTO MAGNETICO AMMORTIZZATO

DOUBLE ACTING MAGNETIC CUSHIONED

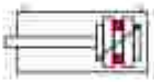

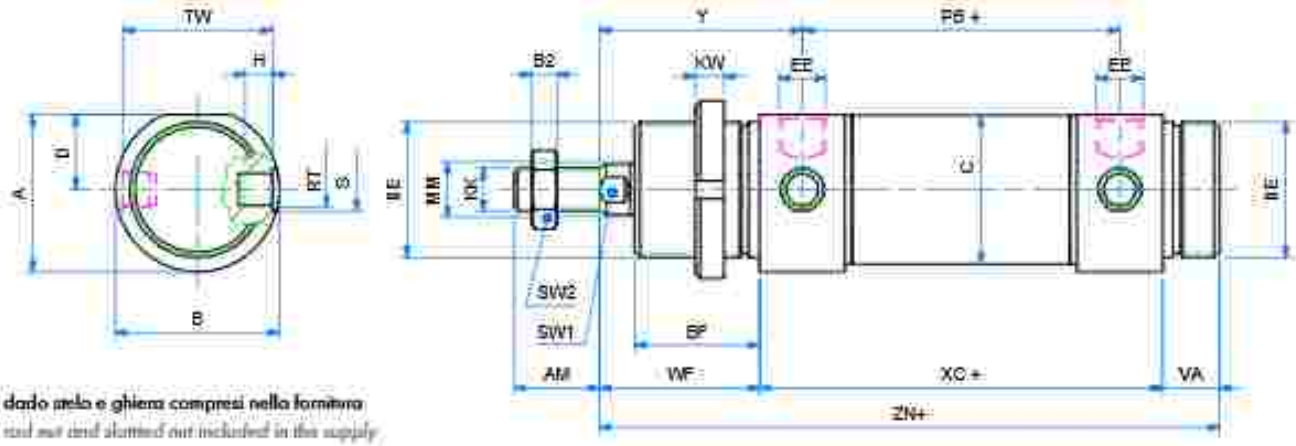

Note: dado stelo e ghiera compresi nella fornitura
Note: rod nut and slotted nut included in the supply

DIMENSIONI - *DIMENSIONS*

ø	32	40	50	63
A	36,5	44	55	67,5
AM	20	24	32	32
ø B	38	46	57	70
BE	M30x1,5	M38x1,5	M45x1,5	M45x1,5
BF	30	35	38	38
C	33,6	41,6	52,4	65,4
CH	10	12	16	16
D	17,5	21	26,5	32,5
EE	1/8" G	1/4" G	1/4" G	3/8" G
H	6,5	8	10	17
RT	M8x1	M10x1	M12x1,5	M14x1,5
ø S	10	12	16	16
KK	M10x1,25	M12x1,25	M16x1,5	M16x1,5
ø MM	12	16	20	20
PB+	78	89	96	98
SW1	10	13	17	17
SW2	17	19	24	24
TW	35	42	53	66
VA	14	16	18	18
WF	38	45	50	50
XC+	96	113	120	124
Y	47	57	62	63
ZN+	148	174	188	192

+ = lunghezza corsa - *stroke length*

● CORSE STANDARD - *STANDARD STROKES*

032	25 - 50 - 80 - 100 - 125 - 160 - 200 - 250 - 320 - 400 - 500 - 600 - 700 - 800 - 900 - 1000
040	25 - 50 - 80 - 100 - 125 - 160 - 200 - 250 - 320 - 400 - 500 - 600 - 700 - 800 - 900 - 1000
050	25 - 50 - 80 - 100 - 125 - 160 - 200 - 250 - 320 - 400 - 500 - 600 - 700 - 800 - 900 - 1000
063	25 - 50 - 80 - 100 - 125 - 160 - 200 - 250 - 320 - 400 - 500 - 600 - 700 - 800 - 900 - 1000

MESSNER PNEUMATIC

IDMP

DOPPIO EFFETTO MAGNETICO STELO PASSANTE

DOUBLE ACTING MAGNETIC WITH DOUBLE ROD

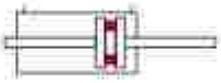

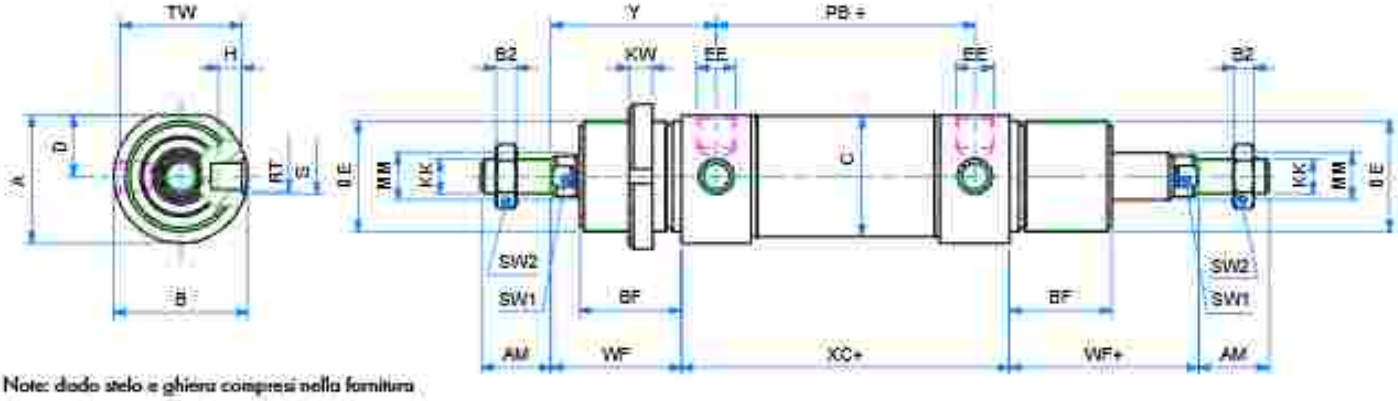

Note: dado stelo e ghiera compresi nella fornitura

Note: rod nut and slotted nut included in the supply

DIMENSIONI - *DIMENSIONS*

ø	32	40	50	63
A	36,5	44	55	67,5
AM	20	24	32	32
ø B	38	46	57	70
BE	M30x1,5	M38x1,5	M45x1,5	M45x1,5
BF	30	35	38	38
C	33,6	41,6	52,4	65,4
CH	10	12	16	16
D	17,5	21	26,5	32,5
EE	1/8" G	1/4" G	1/4" G	3/8" G
H	6,5	8	10	17
RT	M8x1	M10x1	M12x1,5	M14x1,5
ø S	10	12	16	16
KK	M10x1,25	M12x1,25	M16x1,5	M16x1,5
ø MM	12	16	20	20
PB+	78	89	96	98
SW1	10	13	17	17
SW2	17	19	24	24
TW	35	42	53	66
WF	38	45	50	50
WF+	38	45	50	50
XC+	96	113	120	124

+ = lunghezza corsa - *stroke length*

++ = 2x lunghezza corsa - *stroke length*

ø CORSE STANDARD - *STANDARD STROKES*

032	10 - 25 - 50 - 80 - 100 - 125 - 160 - 200 - 250 - 320 - 400 - 500 - 600 - 700 - 800 - 900 - 1000
040	10 - 25 - 50 - 80 - 100 - 125 - 160 - 200 - 250 - 320 - 400 - 500 - 600 - 700 - 800 - 900 - 1000
050	10 - 25 - 50 - 80 - 100 - 125 - 160 - 200 - 250 - 320 - 400 - 500 - 600 - 700 - 800 - 900 - 1000
063	10 - 25 - 50 - 80 - 100 - 125 - 160 - 200 - 250 - 320 - 400 - 500 - 600 - 700 - 800 - 900 - 1000

DOPPIO EFFETTO MAGNETICO STELO PASSANTE AMMORTIZZATO

DOUBLE ACTING MAGNETIC CUSHIONED WITH DOUBLE ROD

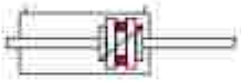

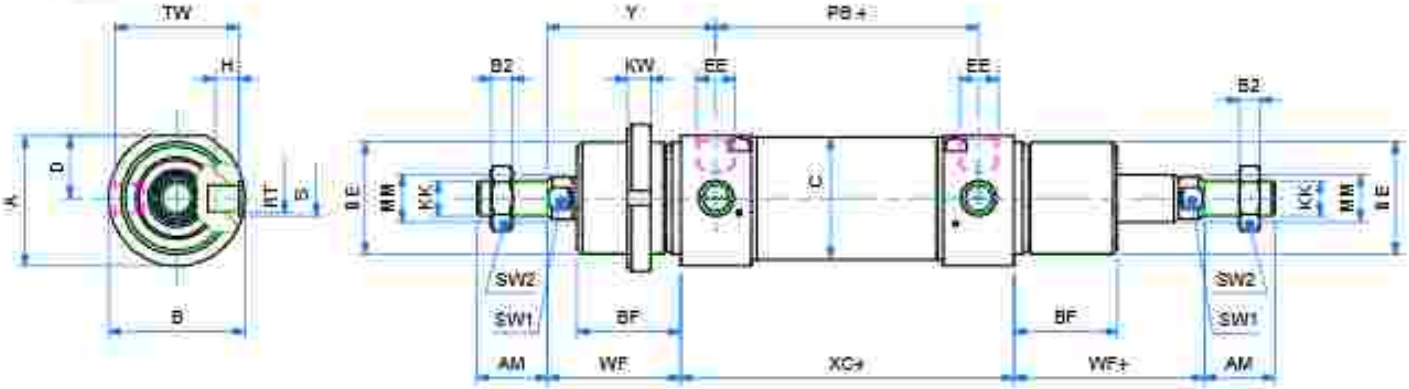

Nota: dado stelo e ghiera compresi nella fornitura

Note: rod nut and slotted nut included in the supply

DIMENSIONI - *DIMENSIONS*				
ø	32	40	50	63
A	36,5	44	55	67,5
AM	20	24	32	32
ø B	38	46	57	70
DE	M30x1,5	M38x1,5	M45x1,5	M45x1,5
BF	30	35	38	38
C	33,6	41,6	52,4	65,4
CH	10	12	16	16
D	17,5	21	26,5	32,5
EE	1/8" G	1/4" G	1/4" G	3/8" G
H	6,5	8	10	17
HT	M8x1	M10x1	M12x1,5	M14x1,5
KK	M10x1,25	M12x1,25	M16x1,5	M16x1,5
ø MM	12	16	20	20
PB+	78	89	96	98
ø S	10	12	16	16
SW1	10	13	17	17
SW2	17	19	24	24
TW	35	42	53	66
WF	38	45	50	50
WF+	38	45	50	50
XC+	96	113	120	124

+ = lunghezza corsa - *stroke length*

++ = 2x lunghezza corsa - *stroke length*

ø	CORSE STANDARD - *STANDARD STROKES*
032	25 - 50 - 80 - 100 - 125 - 160 - 200 - 250 - 320 - 400 - 500 - 600 - 700 - 800 - 900 - 1000
040	25 - 50 - 80 - 100 - 125 - 160 - 200 - 250 - 320 - 400 - 500 - 600 - 700 - 800 - 900 - 1000
050	25 - 50 - 80 - 100 - 125 - 160 - 200 - 250 - 320 - 400 - 500 - 600 - 700 - 800 - 900 - 1000
063	25 - 50 - 80 - 100 - 125 - 160 - 200 - 250 - 320 - 400 - 500 - 600 - 700 - 800 - 900 - 1000

MESSNER PNEUMATIC

ACCESSORI DI FISSAGGIO CILINDRO TONDO

ROUND CYLINDER MOUNTING PARTS

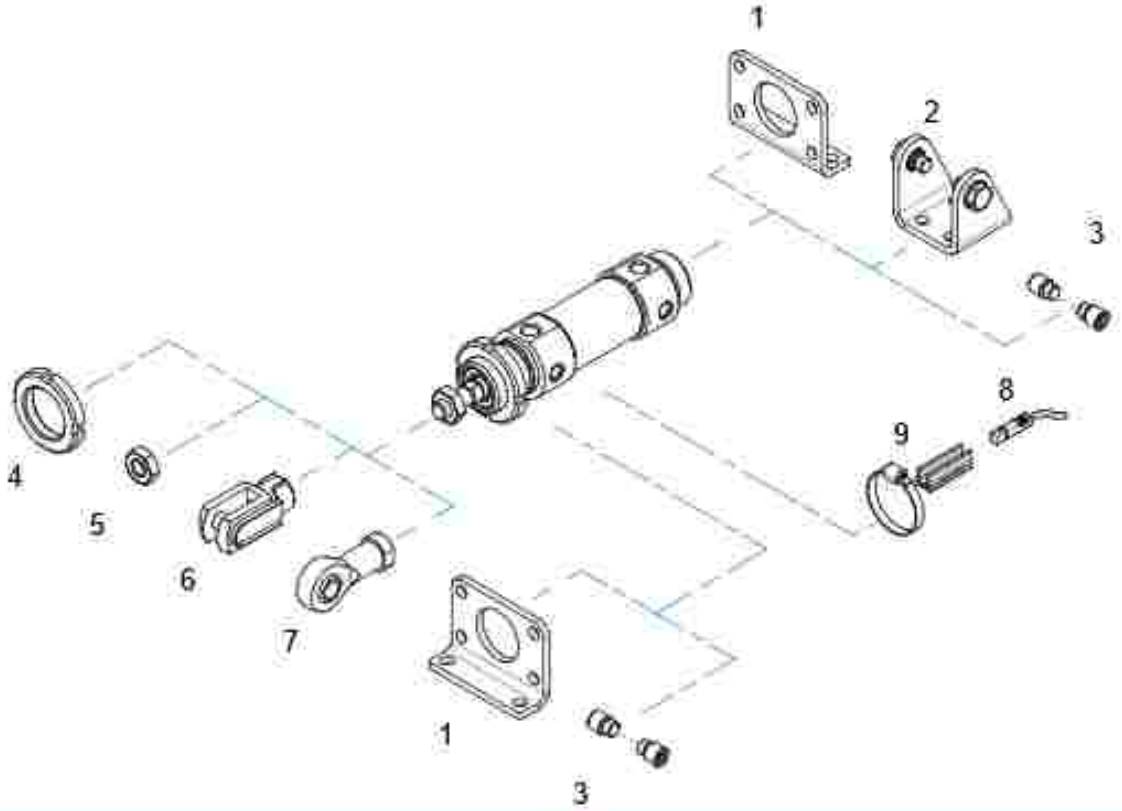

POS.	CODE	DESCRIZIONE - *DESCRIPTION*
1	**MPBI---**	piedino flangia - *foot flange*
2	**MCFI---**	cerniera con viti - *hinge with screws*
3	**MPE---**	perni - *pivots*
4	**GHI---**	ghiera - *slotted nut*
5	**DA--x---**	dado stelo - *rod nut*

POS.	CODE	DESCRIZIONE - *DESCRIPTION*
6	**FC--x---**	forcella con clips - *clevis with lockable pin*
7	**SSFI--x---**	snodo sferico - *rod eye*
8	**36.SEN---**	sensore magnetico - *magnetic sensor*
9	**36.TIRX---**	adattatore sensore - *sensor mounting*

PIEDINO FLANGIA

MPBI

FOOT FLANGE

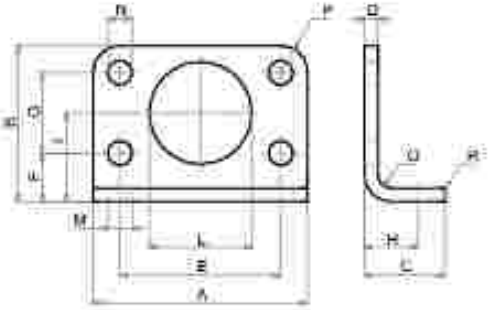

MATERIALE:
ACCIAIO ZINCATO
MATERIAL:
ZINC COATED STEEL

DIMENSIONI - *DIMENSIONS*

COD.	MPBI032	MPBI040	MPBI050	MPBI063
ø mm	32	40	50	63
A	66	80	90	96
B	49	58	70	80
C	21	30	30	30
D	4	5	6	6
E	52	60	70	76
F	14	18	20	20
G	28	30	40	50
H	14	20	20	20
I	28	33	40	45
L	30	38	45	45
M	7	9	9	9
N	7	9	9	9
P	7	10	10	10
Q	4	5	6	6
R	2	2	2	2

CERNIERA FEMMINA CON VITI

MCFI

FEMALE HINGE WITH SCREWS

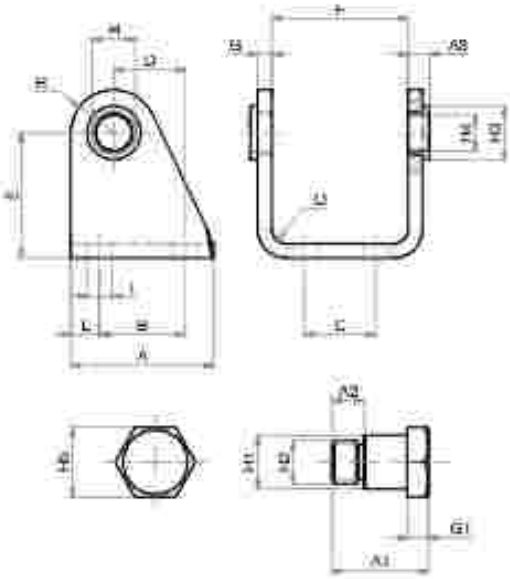

MATERIALE: ACCIAIO ZINCATO
MATERIAL: ZINC COATED STEEL

DIMENSIONI - DIMENSIONS

COD.	MCFI032	MCFI040	MCFI050	MCFI063
ø mm	32	40	50	63
A	40	50	54	65
A1	18	21,6	26,4	31,5
A2	6	7	9	13
A3	6	7	8,5	8,5
B	24	30	34	35
C	20	28	36	42
D	20	27	30	34
E	35	40	45	50
F	38,1	46,1	57,1	70,1
G	4	5	6	6
G1	4	5	6	6
H	12	15	18	20
H1	10	12	14	16
H2	M8x1	M10x1	M12x1,5	M14x1,5
H3	15	20	23	23
H4	10	12	14	16
H5	13	17	19	19
I	7	9	9	9
L	8	10	10	15
P	12	13	14	16
Q	4	5	6	6

PERNI (COPPIA)

MPE

PIVOTS (2pcs)

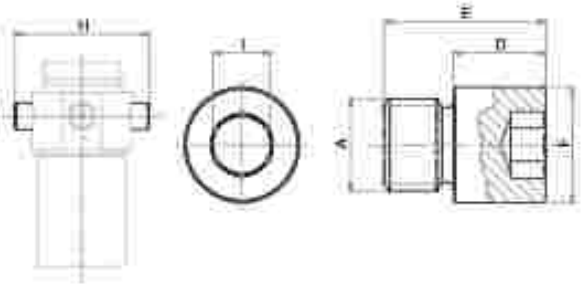

MATERIALE: ACCIAIO ZINCATO
MATERIAL: ZINC COATED STEEL

DIMENSIONI - DIMENSIONS

COD.	MPE032	MPE040	MPE050	MPE063
ø mm	32	40	50	63
A	M8x1	M10x1	M12x1,5	M14x1,5
D	8	9,5	11	13
E	14	16,5	20	28
F	10	12	14	16
I	5	6	6	8
H	51	61	75	92

GHIERA

GHI

SLOTTED NUT

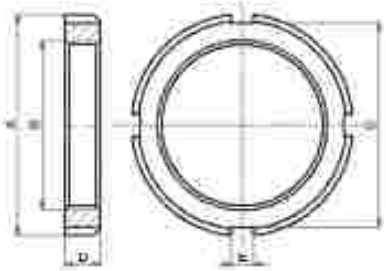

MATERIALE: ACCIAIO ZINCATO
MATERIAL: ZINC COATED STEEL

DIMENSIONI - DIMENSIONS

COD.	GHI032	GHI040	GHI050.63
ø mm	32	40	50 - 63
A	45	50	58
B	M30x1,5	M38x1,5	M45x1,5
C	40	46	52
D	7	8	9
E	5	5	6

MESSNER PNEUMATIC

DADO STELO

DA

PISTON ROD NUT

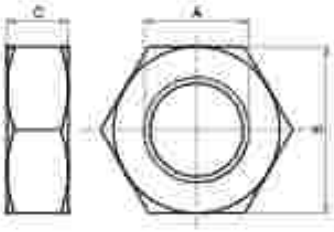

MATERIALE: ACCIAIO ZINCATO
MATERIAL: ZINC COATED STEEL

DIMENSIONI - *DIMENSIONS*

COD.	DA10x1,25	DA12x1,25	DA16x1,5
A	M10x1,25	M12x1,25	M16x1,5
B	17	19	24
C	6	7	8

FORCELLA CON CLIPS

FC

CLEVIS WITH LOCKABLE PIN

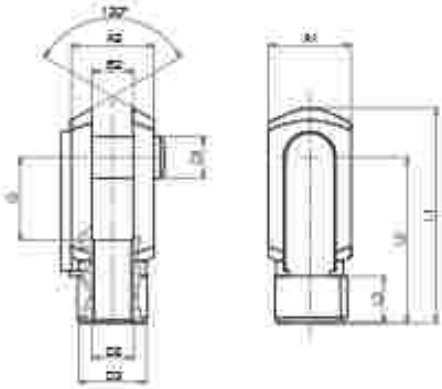

LA FORNITURA COMPRENDE:
n° 1 FORCELLA
n° 1 CLIPS
THE SUPPLY INCLUDES:
n° 1 FORK
n° 1 LOCKABLE PIN

MATERIALE: ACCIAIO ZINCATO
MATERIAL: ZINC COATED STEEL

DIMENSIONI - *DIMENSIONS*

COD.	FC10x1,25	FC12x1,25	FC16x1,5
A1	20	24	32
A2	20	24	32
B2	10	12	16
G	20	24	32
L1	52	62	83
L2	40	48	64
L3	15	18	24
øD1	10	12	16
øD2	M10x1,25	M12x1,25	M16x1,5
øD3	18	20	26

SNODO SFERICO FILETTO INTERNO

SSFI

ROD EYE (INTERNAL THREAD)

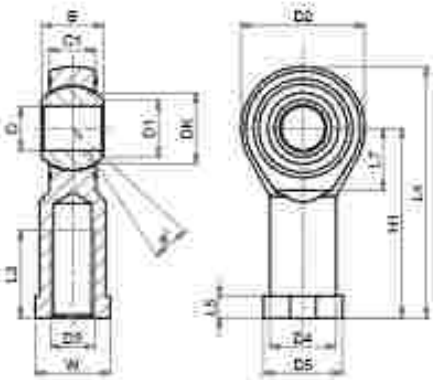

MATERIALE:
CORPO IN ACCIAIO ZINCATO
SNODO IN ACCIAIO,
BRONZO E PTFE
MATERIAL:
BODY IN ZINC COATED STEEL
EYE IN STEEL, BRONZE
AND PTFE

DIMENSIONI - *DIMENSIONS*

COD.	SSFI10x1,25	SSFI12x1,25	SSFI16x1,5
a°	13	13	15
B	14	16	21
C1	10,5	12	15
D1	12,9	15,4	19,3
D2	28	32	42
D3	M10x1,25	M12x1,25	M16x1,5
D4	15	17,5	22
D5	19	22	27
DK	19,05	22,22	28,57
D	10	12	16
H1	43	50	64
L3	20	22	28
L4	57	66	85
L5	6,5	6,5	8
L7	15	17	23
W	17	19	22

SENSORI MAGNETICI

MAGNETIC SENSORS

CARATTERISTICHE - *CHARACTERISTICS*

CODICE - *CODE*		**36.SEN06** **36.SEN06.L6**	**36.SEN07**	**36.SEN08**	**36.SEN09** **36.SEN09.L6** **36.SEN09.L10**
TIPO - *TYPE*		REED	REED	ELETTRONICO *ELECTRONIC*	ELETTRONICO *ELECTRONIC*
Modello elettrico - *Electrical design*		AC/DC PNP/NPN	AC/DC PNP/NPN	DC PNP	DC PNP
Funzione dell'uscita - *Output*		NO	NO	NO	NO
Tensione di esercizio - *Operating voltage*	[V]	5...120 AC/DC	5...60 DC / 5...50 AC	10...30 DC	10...30 DC
Capacità di corrente - *Current rating*	[mA]	100*	100*	100	100
Sensibilità di reazione - *Magnetic sensitivity*	[mT]	2,1	2,1	2,8	2,8
Velocità di passaggio - *Travel speed*	[m/s]	> 10	> 10	> 10	> 10
Protezione da cortocircuito - *Short-circuit proof*		no	no	si - *yes*	si - *yes*
Protetto da inversione di polarità *Reverse polarity protection*		si - *yes*	si - *yes*	si - *yes*	si - *yes*
Resistente a sovraccarico - *Overload protection*		no	no	si - *yes*	si - *yes*
Caduta di tensione - *Voltage drop*	[V]	< 5	< 5	< 2,5	< 2,5
Isteresi - *Hysteresis*		1	1	< 1,5	< 1,5
Riproducibilità - *Repeatability*	[mm]	± 0,2	± 0,2	< 0,2	< 0,2
Corrente assorbita - *Current consumption*	[mA]	-	-	< 10	< 10
Tempo di commutazione - *Make time*	[ms]	≤ 0,6	≤ 0,6	-	-
Tempo di riapertura - *Fall time*	[ms]	≤ 0,1	≤ 0,1	-	-
Potenza max - *Switching power max*	[W]	10	10	-	-
Cicli di commutazione con connessione a PLC *Switching cycles when connected to PLC*	[min]	≤ 40	≤ 40	-	-
Frequenza di commutazione - *Switching frequency*	[Hz]	1.000	1.000	> 10.000	> 10.000
Temperatura ambiente - *Ambient temperature*	[°C]	-25...70	-25...70	-25...80	-25...80
Grado/Classe di protezione - *Protection*		IP67, II	IP67, II	IP67, III	IP67, III
Materiale involucro - *Housing material*		PA (poliammide - *polyamide*)			
Materiale eccentrico di fissaggio - *Fastening clamp*		inox - *stainless steel*			
Indicazione della funzione Stato di commutazione *Function display Switching status*	LED	giallo - *yellow*			
Collegamento - *Connection*		cavo PUR - *PUR cable* 2x0,14 mm² 2 m (**L6** = 6 m)	cavo PUR - *PUR cable* connettore M8- *M8 connector* 0,3 m	cavo PUR - *PUR cable* connettore M8- *M8 connector* 0,3 m	cavo PUR - *PUR cable* 3x0,14 mm² 2 m (**L6** = 6 m) (**L10** = 10 m)
Peso - *Weight*	[g]	31,3 69	12	12,1	27,4 73,5 122,4

Accessori inclusi: Segnaposto in gomma, fascetta fermacavo - *Accessories included: Rubber placeholder, cable clip*

*: necessario circuito di protezione esterno per carico induttivo (valvola, relè, ecc...). - *External protective circuit for inductive load (valve, contactor, etc...) necessary*

REED: nessuna funzione LED in caso di inversione di polarità nel funzionamento DC. - *No LED function in case of polarity reversal in DC operation*

MESSNER PNEUMATIC

CONTATTO REED (2 FILI)

36.SEN06 | 36.SEN06.L6

REED CONTACT (2 WIRES)

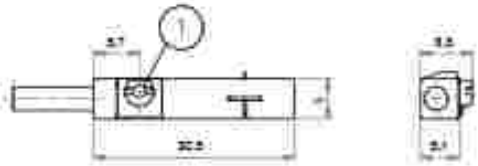

1= ECCENTRICO DI FISSAGGIO - FASTENING CLAMP

CABLAGGIO - WIRING

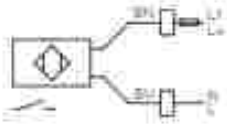

BN= MARRONE - BROWN
BLU= BLU - BLUE

CONTATTO REED (CONNETTORE M8)

36.SEN07

REED CONTACT (M8 CONNECTOR)

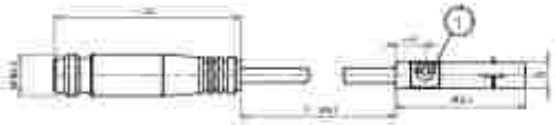

1= ECCENTRICO DI FISSAGGIO - FASTENING CLAMP

CABLAGGIO - WIRING

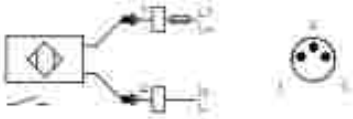

BN= MARRONE - BROWN
BLU= BLU - BLUE

CONTATTO PNP (CONNETTORE M8)

36.SEN08

PNP CONTACT (M8 CONNECTOR)

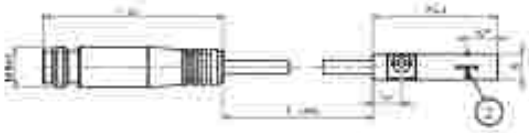

1= ECCENTRICO DI FISSAGGIO
FASTENING CLAMP

2= SUPERFICIE ATTIVA
SENSING FACE

CABLAGGIO - WIRING

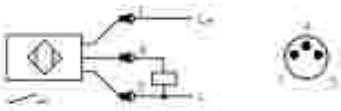

BN= MARRONE - BROWN
BLU= BLU - BLUE

CONTATTO PNP (3 FILI)

36.SEN09 | 36.SEN09.L6 | 36.SEN09.L10

PNP CONTACT (3 WIRES)

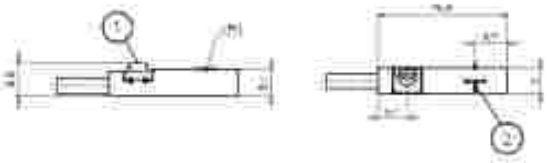

1= ECCENTRICO DI FISSAGGIO - FASTENING CLAMP
2= SUPERFICIE ATTIVA - SENSING FACE

CABLAGGIO - WIRING

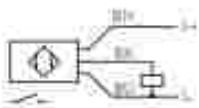

BK= NERO - BLACK
BN= MARRONE - BROWN
BLU= BLU - BLUE

CAVO PROLUNGA (CONNETTORE M8)

36.CAV

EXTENSION CABLE (M8 CONNECTOR)

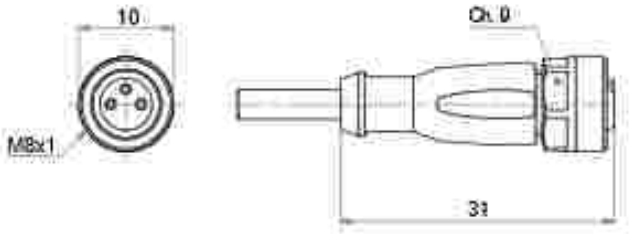

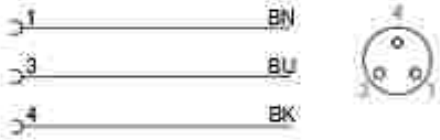

FASCETTA DI FISSAGGIO

36.TIRX

FIXING CLAMP

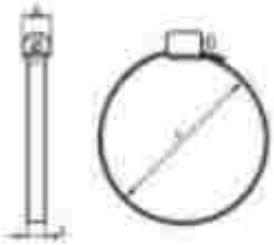

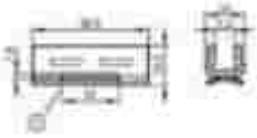

DIMENSIONI *DIMENSIONS*	36.TIRX25.32	36.TIRX40	36.TIRX50	36.TIRX63
Ø	025-032	040	050	063
d [mm]	28÷39	38÷49	48÷59	58÷69
Materiale fissaggio *Fixing clamp material*	occiaio inox AISI 303 - *AISI 303 stainless steel*			
Materiale adattatore *Adapter material*	occiaio inox AISI 304 - *AISI 304 stainless steel*			

MESSNER PNEUMATIC

SENSORI MAGNETICI ATEX

ATEX MAGNETIC SENSORS

CARATTERISTICHE - *CHARACTERISTICS*		36.SEN32A.16	36.SEN33A
TIPO - *TYPE*		ELETTRONICO - *ELECTRONIC*	ELETTRONICO - *ELECTRONIC*
Modello elettrico - *Electrical design*		DC PNP	DC PNP
Funzione dell'uscita - *Output*		NO	NO
Tensione di esercizio - *Operating voltage*	[V]	10...30 DC	10...30 DC
Capacità di corrente - *Current rating*	[mA]	100	100
Sensibilità di reazione - *Magnetic sensitivity*	[mT]	2	2,8
Velocità di passaggio - *Travel speed*	[m/s]	> 10	> 10
Protezione da cortocircuito - *Short-circuit proof*		si - *yes*	si - *yes*
Protetto da inversione di polarità - *Reverse polarity protection*		si - *yes*	si - *yes*
Resistente a sovraccarico - *Overload protection*		si - *yes*	si - *yes*
Caduta di tensione - *Voltage drop*	[V]	< 2,5	< 2,5
Isteresi - *Hysteresis*		1	< 1,5
Riproducibilità - *Repeatability*	[mm]	< 0,2	< 0,2
Corrente assorbita - *Current consumption*	[mA]	< 10	< 10
Ritardo alla disponibilità - *Power-on delay time*	[ms]	< 30	< 30
Frequenza di commutazione - *Switching frequency*	[Hz]	6.000	10.000
Temperatura ambiente - *Ambient temperature*	[°C]	-20...60	-25...60
Grado/Classe di protezione - *Protection*		IP 65/IP 67	IP 65/IP 67
Contrassegno - *Marking of the unit*		II 3D Ex tc IIIC T125°C Dc X II 3G Ex nA IIC T4 Gc X	II 3D Ex tc IIIC T125°C Dc X
Materiale involucro - *Housing material*		PA (poliammide-*polyamide*)	PA (poliammide-*polyamide*)
Materiale eccentrico di fissaggio - *Fastening clamp*		inox - *stainless steel*	inox - *stainless steel*
Indicazione della funzione Stato di commutazione *Function display Switching status*	LED	giallo - *yellow*	giallo - *yellow*
Collegamento - *Connection*		cavo PVC - *PVC cable* 3x0,14 mm²	cavo PVC - *PVC cable* connettore M12 - *M12 connector*
Lunghezza cavo - *Cable length*		6 m	0,3 m
Peso - *Weight*	[g]	103,3	52,4

Accessori inclusi - *Accessories included:* Segnaposto in gomma, fascetta fermacavo - *Rubber placeholder, cable clip*

FASCETTA DI FISSAGGIO

36.TIRX

FIXING CLAMP

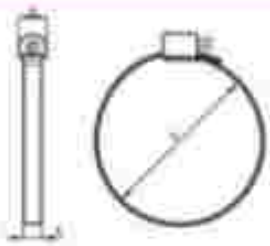

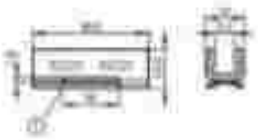

DIMENSIONI *DIMENSIONS*								
COD.	**36.TIRX08.12**	**36.TIRX16.20**	**36.TIRX25.32**	**36.TIRX40**	**36.TIRX50**	**36.TIRX63**	**36.TIRX80**	**36.TIRX100**
Ø	008-012	016-020	025-032	040	050	063	080	100
d [mm]	11÷19	18÷29	28÷39	38÷49	48÷59	58÷69	78÷89	98÷109
Materiale fascette *Fixing clamp material*	acciaio inox AISI 303 - *AISI 303 stainless steel*							
Materiale adattatore *Adapter material*	acciaio inox AISI 304 - *AISI 304 stainless steel*							

CONTATTO PNP (3 FILI)

36.SEN32A.I6

PNP CONTACT (3 WIRES)

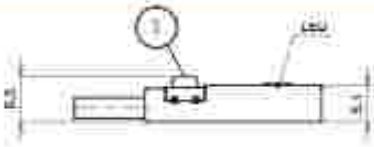

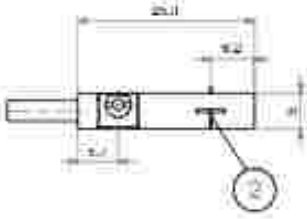

1= ECCENTRICO DI FISSAGGIO - *FASTENING CLAMP*
2= SUPERFICIE ATTIVA - *SENSING FACE*

CABLAGGIO - *WIRING*

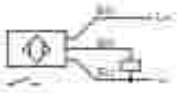

BK= NERO - *BLACK*
BN= MARRONE - *BROWN*
BU= BLU - *BLUE*

CONTATTO PNP (CONNETORE M12)

36.SEN33A

PNP CONTACT (M12 CONNECTOR)

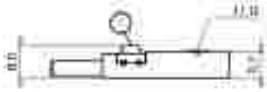

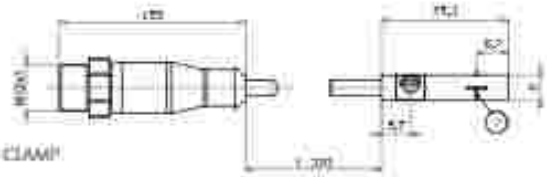

1= ECCENTRICO DI FISSAGGIO - *FASTENING CLAMP*
2= SUPERFICIE ATTIVA - *SENSING FACE*

CABLAGGIO - *WIRING*

BK= NERO - *BLACK*
BN= MARRONE - *BROWN*
BU= BLU - *BLUE*

CAVO PROLUNGA (CONNETTORE M12)

36.CAVA

EXTENSION CABLE (M12 CONNECTOR)

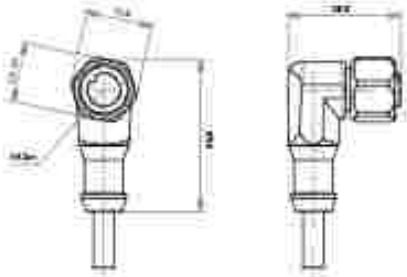

CABLAGGIO - *WIRING*

BK= NERO - *BLACK*
BN= MARRONE - *BROWN*
BU= BLU - *BLUE*
WH= BIANCO - *WHITE*

DIMENSIONI - *DIMENSIONS*		36.CAV5A.M12	36.CAV10A.M12
Modello elettrico - *Electrical design*		AC/DC	AC/DC
Tensione di esercizio - *Operating voltage*	[V]	60 AC / 60 DC	60 AC / 60 DC
Capacità di corrente - *Current rating*	[A]	2	2
Modello - *Design*		ad angolo - *angled*	ad angolo - *angled*
Temperatura ambiente - *Ambient temperature*	[°C]	-20...60	-20...60
Grado/Classe di protezione - *Protection*		IP67/IP68 - IP69K lavori dalla zona esplosiva - *suitable for use in hazardous areas*	
Contrassegno - *Marking of the unit*		II 3G Ex nA IIC Gc - II 2D Ex tb IIIC Db IP65/IP67	
Materiale corpo - *Body material*; **Involucro** - *Housing*		TPU arancione - *orange TPU*	TPU arancione - *orange TPU*
Guarnizione - *Sealing*		viton	viton
Materiale dado - *Nut material*		inox - *stainless steel* (1.4404 / 316L)	inox - *stainless steel* (1.4404 / 316L)
Coppia di serraggio per dado zigrinato *Tightening torque for knurled nut*	[Nm]	0,2...1,5	0,2...1,5
Collegamento - *Connection*		cavo PUR - *PUR cable* / 5 m; 4 x 0,34 mm² (42 x Ø 0,1 mm); Ø 4,9 mm; senza alogeno - *halogen free*	cavo PUR - *PUR cable* / 10 m; 4 x 0,34 mm² (42 x Ø 0,1 mm); Ø 4,9 mm; senza alogeno - *halogen free*
Colore della guaina - *Sheath colour*		nero - *black*	nero - *black*

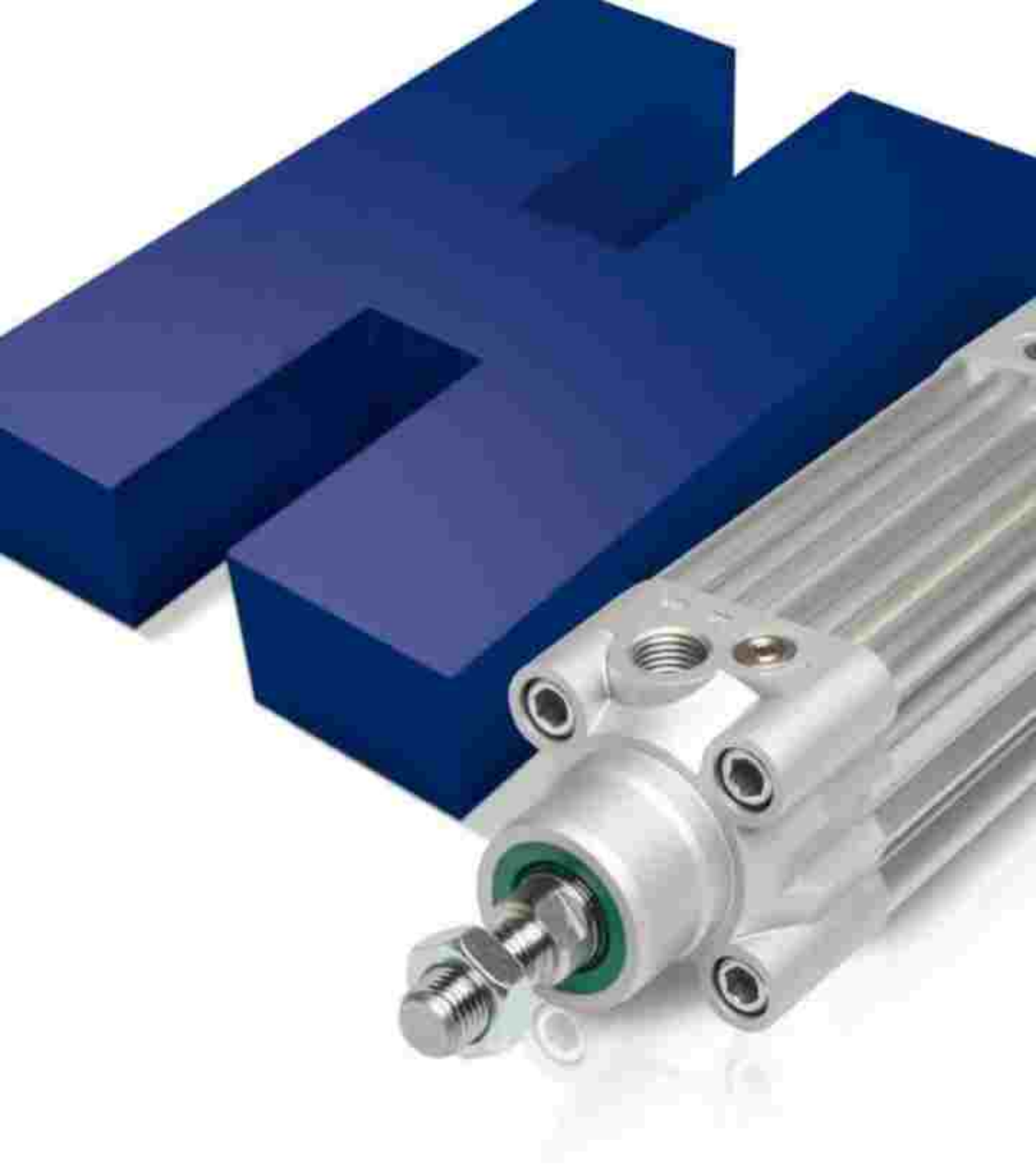

CILINDRI ISO 15552

ISO 15552 CYLINDERS

STANDARDZYLINDER ISO 15552
Ø 32-125

MESSNER
PNEUMATIC

CARATTERISTICHE TECNICHE - *TECHNICAL CHARACTERISTICS*

Pressione di esercizio *Working pressure*	1 ÷ 10 bar (doppio effetto - *double acting*)
Temperatura di esercizio *Working temperature*	0 ÷ +80°C (-20°C con aria secca - *with dry air*) 0 ÷ +150°C (con guarnizioni per alte temperature - *with high temperature seals*)
Versioni - *Versions*	doppio effetto - stelo passante - antirotazione - tandem *double acting - double rod - anti rotation - tandem*
Alesaggi - *Bores*	ø 32 - 40 - 50 - 63 - 80 - 100 - 125
Corse - *Strokes*	vedere tabelle corse standard - *see standard stroke tables*
Fluido - *Fluid*	aria compressa filtrata, non lubrificata - *compressed filtered, non lubricated air*

CARATTERISTICHE COSTRUTTIVE - *CONSTRUCTIVE CHARACTERISTICS*

1	**Stelo** - *Piston rod*	acciaio C45 cromato - *C45 Chromed steel*
3 6 9	**Guarnizioni** - *Seals*	poliuretano - *polyurethane*
4	**Boccola** - *Bush*	bronzo sinterizzato - *sintered bronze*
5 13	**Testate** - *Covers*	alluminio pressofuso verniciato - *painted die cast aluminium*
7	**Tubo** - *Tube*	alluminio anodizzato - *anodized aluminium*
10	**Magnete** - *Magnet*	plastoferite - *rubber magnet*
11	**Pattino di guida** - *Guide ring*	PBT+PTFE
8	**Pistone** - *Piston*	alluminio pressofuso - *die cast aluminium*
12	**Ammortizzo** - *Cushioning*	acciaio nichelato - *nickel-plated steel*
	Viti - *Screws*	acciaio zincato - *zinc coated steel*
	O-ring	NBR

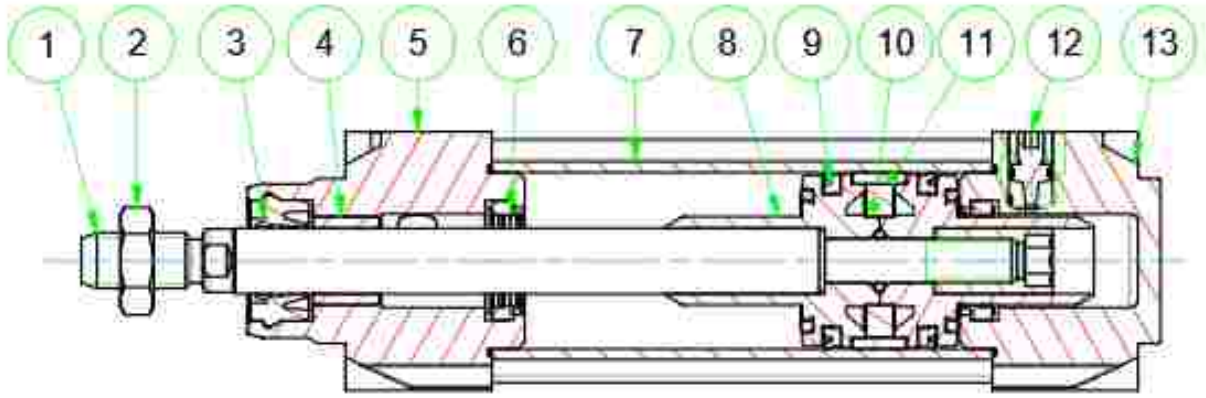

CHIAVE DI CODIFICA

KEY CODE

H D M 0 5 0 . 1 0 0 . G S . M

ALESAGGIO - *BORE (Ø)*

022-040-050-063-080
100-125

CORSA - *STROKE (mm)*

vedere tabella corse std
see std stroke tables

VERSIONE - *VERSION*

- **P** stelo passante / *double rod*
- **A** antirotazione / *anti-rotation* — ø22÷63

VERSIONE - *VERSION*

- **M** magnetico / *magnetic*
- non magnetico / *non magnetic*

VERSIONE - *VERSION*

- **S** semplice effetto molla anteriore / *single acting front spring*
- **SE** semplice effetto molla posteriore / *single acting rear spring*
- **D** doppio effetto / *double acting*

SERIE - *SERIES*

- **H** tubo profilato con cave per sensori / *tube with slots for sensors*
- **U** tubo tondo con tiranti / *round tube with tie rods*

GUARNIZIONI - *SEALS*

- guarnizioni standard / *standard seals* — **GS**
- guarnizione stelo per alta temperatura / *high temperature rod seal* — **VR**
- tutte le guarnizioni per alta temperatura / *all seals for high temperature* — **VA**
- guarnizione stelo EU P5600 / *EU P5600 rod seal* — **PS**
- guarnizione stelo E8 / *E8 rod seal* — **ES**
- guarnizione stelo EW (raschiatore metallico) / *EW rod seal (metal scraper)* — **WS**

STELO - *ROD*

- lamina / *lamella* — **F**
- maschio / *male* — **M**
- forato telescopico / *telescopic hollow rod* — **FT** — ø22÷63

OPZIONE - *OPTION*

- **EX** ATEX CE II 2GD c T4

OPZIONE - *OPTION*

- **C1** CICT montato (solo serie U) / *CICT mounted (serie U only)* — U/DM

OPZIONE - *OPTION*

- **W** senza ammortizzo / *without cushioning*
- **WR** senza ammortizzo posteriore / *without rear cushioning*
- **WF** senza ammortizzo anteriore / *without front cushioning*

OPZIONE - *OPTION*

- **X4** stelo in acciaio inox AISI 304 cromato / *chromed AISI 304 SS rod*
- **X6** stelo in acciaio inox AISI 316 / *AISI 316 SS rod*
- **S** viti inox / *SS screws*
- **B** stelo prolungato per bloccastelo BH / *extended rod for BH rod lock*
- **B1** stelo prolungato con bloccastelo BH montato / *extended rod with BH rod lock mounted*

Cilindri tandem vedi pagina 109
Tandem cylinders see page 109

ESECUZIONI A RICHIESTA - *ON REQUEST*

- Filetti speciali (dado non fornito) - *Special thread (without rod nut)*
- Stelo prolungato (WH) - *Extended rod (WH)*
- Corse fuori standard - *Special strokes*
- Corse fino a 2800 mm - *Strokes up to 2800 mm*
- **ATEX** CE II 2GD c T4

FORZE TEORICHE DI TRAZIONE *(P=6BAR)*

THEORETICAL FORCES OF TRACTION (P=6bar)

		ø	032	040	050	063	080	100	125
HDM - UDM	SPINTA THRUST	[N]	483	754	1.178	1.870	3.016	4.712	7.363
	TRAZIONE TRACTION	[N]	415	633	990	1.682	2.721	4.418	6.881
HDMP-UDMP	SPINTA THRUST	[N]	415	633	990	1.682	2.721	4.418	6.881
	TRAZIONE TRACTION	[N]	415	633	990	1.682	2.721	4.418	6.881

DIAGRAMMA TEORICO CARICO AMMISSIBILE

HDM

THEORETICAL ALLOWABLE LOAD

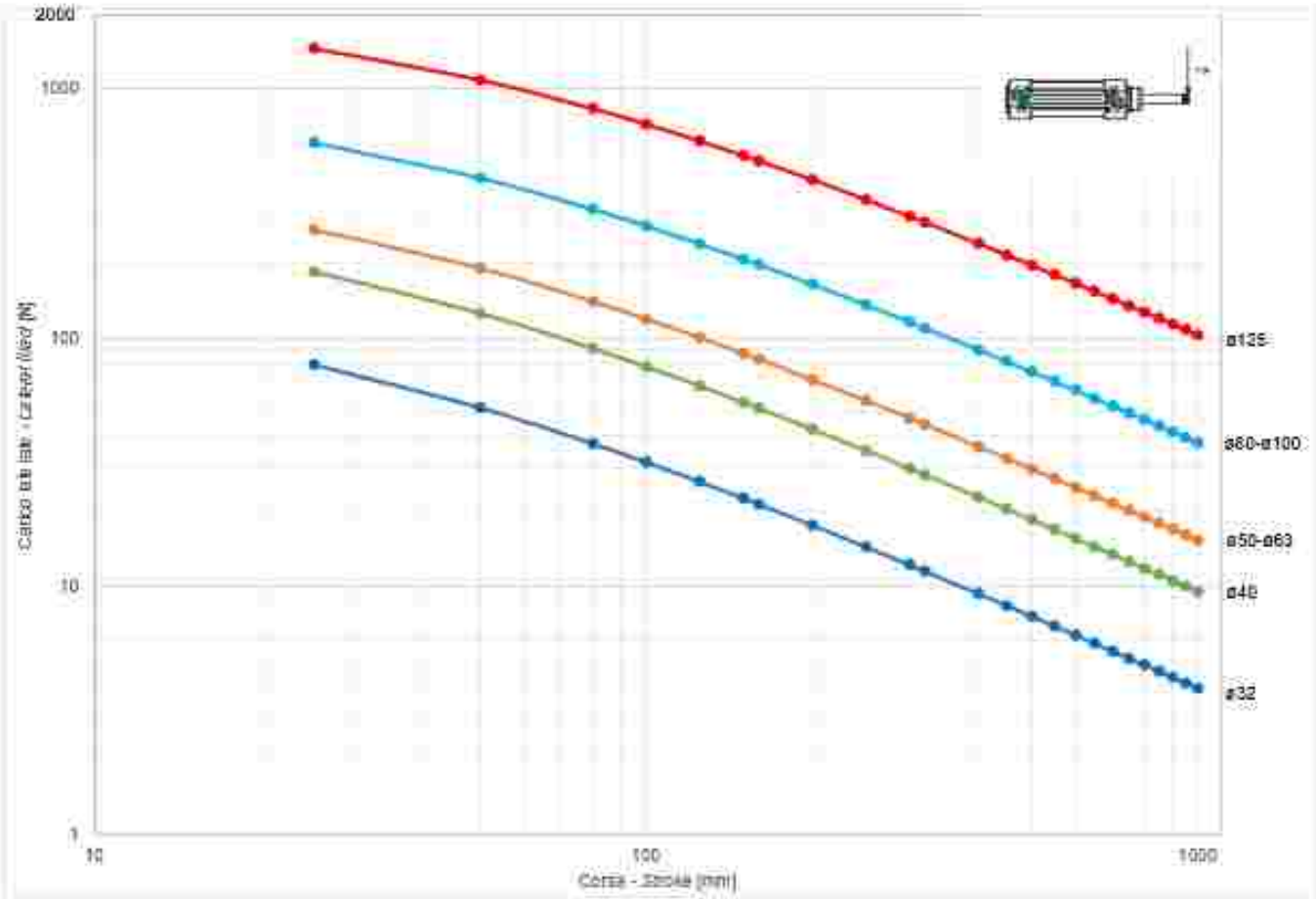

TUBO PROFILATO SERIE H

SERIE H PROFILE TUBE

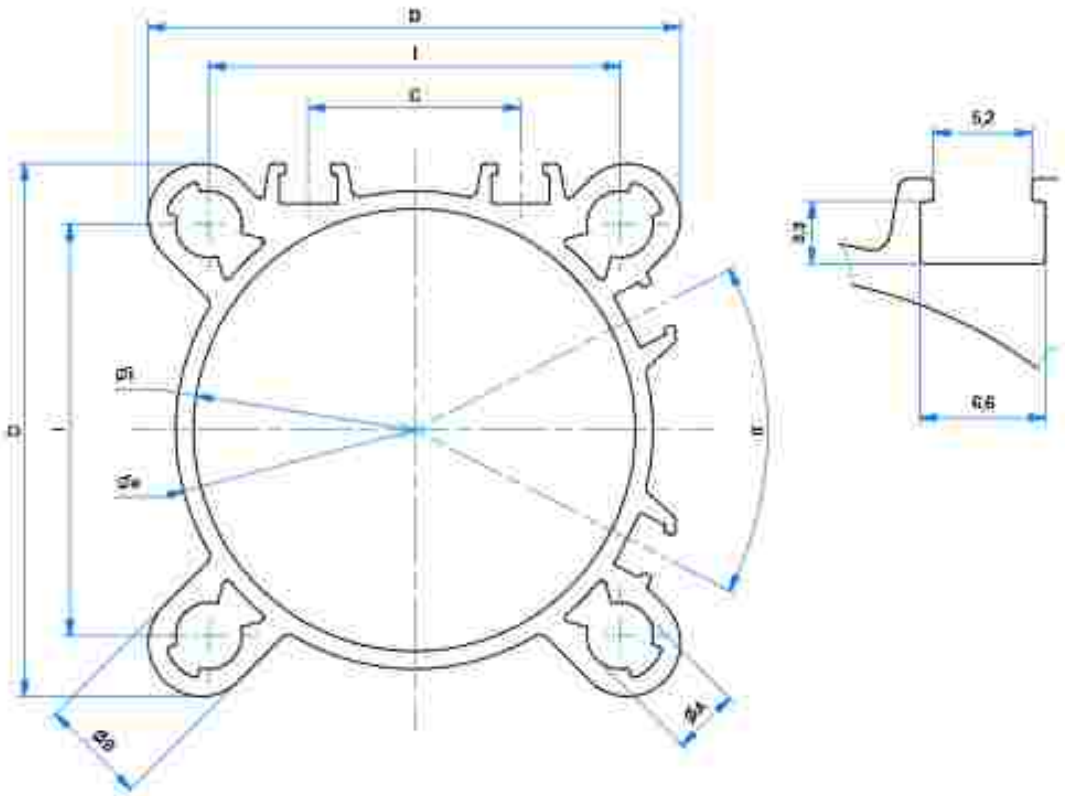

DIMENSIONI - *DIMENSIONS*							
ø1	032	040	050	063	080	100	125
ø2	36	44	54	67,6	85,4	105,4	131
I	32,5	38	46,5	56,5	72	89	110
øA	5,4	5,4	7,5	7,5	9,2	9,2	10,6
øB	9	10	12	12	14	15	16,5
α°	46	51	54	61	65	68	70
C	13,8	19	24	35	45	56	64,2
D	44,3	51,4	60,2	70,4	86,6	105,5	131,5

SEMPLICE EFFETTO MAGNETICO - MOLLA ANTERIORE

SINGLE ACTING MAGNETIC - FRONT SPRING

Nota: lato molla cilindro non ammortizzato

spring side without cushioning

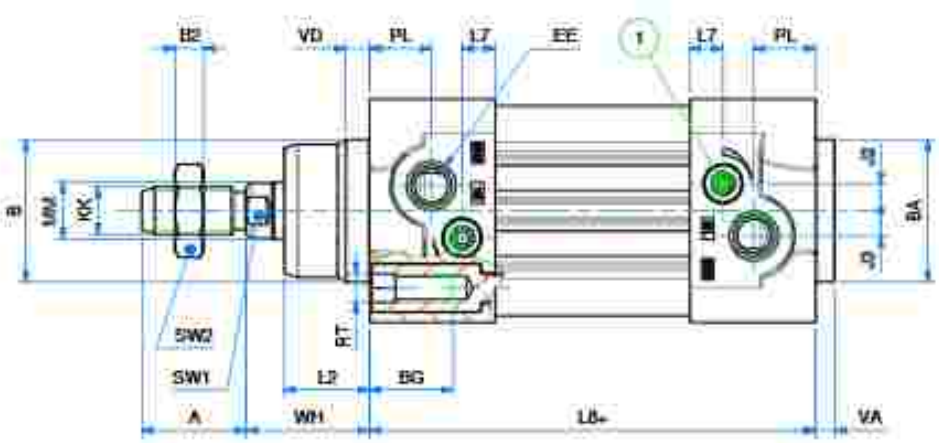

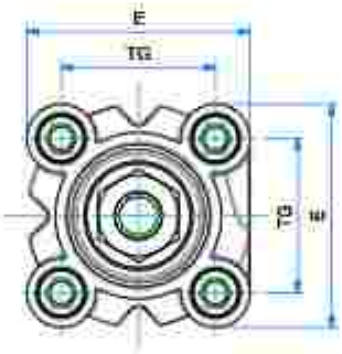

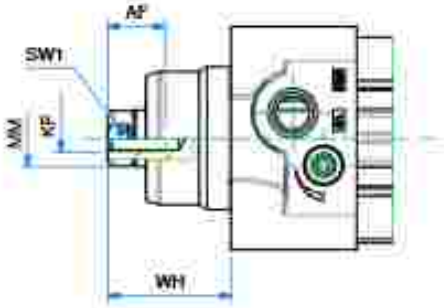

VERSIONE U - *U VERSION*

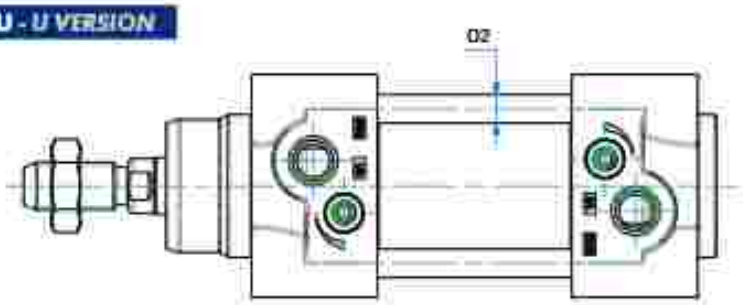

(1) Vite regolazione ammortizzo - Cushioning adjustment screw

SEMPLICE EFFETTO MAGNETICO - MOLLA ANTERIORE

SINGLE ACTING MAGNETIC - FRONT SPRING

DIMENSIONI - *DIMENSIONS*

ø	032	040	050	063	080	100	125
A	22	24	32	32	40	40	54
AF	12	12	16	16	20	20	32
ø B	30	35	40	45	45	55	60
ø BA	30	35	40	45	45	55	60
BZ	6	7	8	8	9	9	12
BG	16	16	16	16	17	17	20
DZ	6	6	8	8	10	10	12
E	47	54,5	65	75	93	110	134
EE	G1/8"	G3/4"	G1/4"	G3/8"	G3/8"	G1/2"	G1/2"
J2	5,7	7,3	7	8	9	12	10
J3	5,3	5	6	7,5	7	7	7
KF	M6	M8	M8	M10	M10	M12	M16
KK	M10x1,25	M12x1,25	M16x1,5	M16x1,5	M20x1,5	M20x1,5	M27x2
L2	18	22	25,5	26	32	38	46
L7	7	9,2	9	8	10,5	10	11
LB+	94**	105**	106**	121**	128**	138**	160**
ø MM	12	16	20	20	25	25	32
PL	13	14	14	16	16	18	18
RT	M6	M6	M8	M8	M10	M10	M12
SW 1	10	13	17	17	22	22	27
SW 2	17	19	24	24	30	30	41
TG	32,5	38	46,5	56,5	72	89	110
VA	4	4	4	4	4	4	6
VD	5	5	6	6	7	7	10
WH	26	30	37	37	46	51	65
*	20	22	25	25	35	35	35

+ = lunghezza corsa - *stroke length*

* = lunghezza ammortizzo - *cushioning length*

** per corse - *for strokes* 100 - 125 - 150 - 160:

HSM 032 - 040 aggiungere - *add* +40 mm

HSM 050 - 063 aggiungere - *add* +45 mm

HSM 080 - 100 aggiungere - *add* +60 mm

HSM 125 aggiungere - *add* +65 mm

Note: lato molla cilindro non ammortizzato - *spring side without cushioning*

Note: dado stelo compreso nella fornitura

Note: rod nut included in the supply

ø	CORSE STANDARD - *STANDARD STROKES*
032	25 - 50 - 80 - 100 - 125 - 150 - 160
040	25 - 50 - 80 - 100 - 125 - 150 - 160
050	25 - 50 - 80 - 100 - 125 - 150 - 160
063	25 - 50 - 80 - 100 - 125 - 150 - 160
080	25 - 50 - 80 - 100 - 125 - 150 - 160
100	25 - 50 - 80 - 100 - 125 - 150 - 160
125	25 - 50 - 80 - 100 - 125 - 150 - 160

SEMPLICE EFFETTO MAGNETICO - MOLLA POSTERIORE

SINGLE ACTING MAGNETIC - REAR SPRING

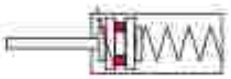

Nota: lato molla cilindro non ammortizzato
spring side without cushioning

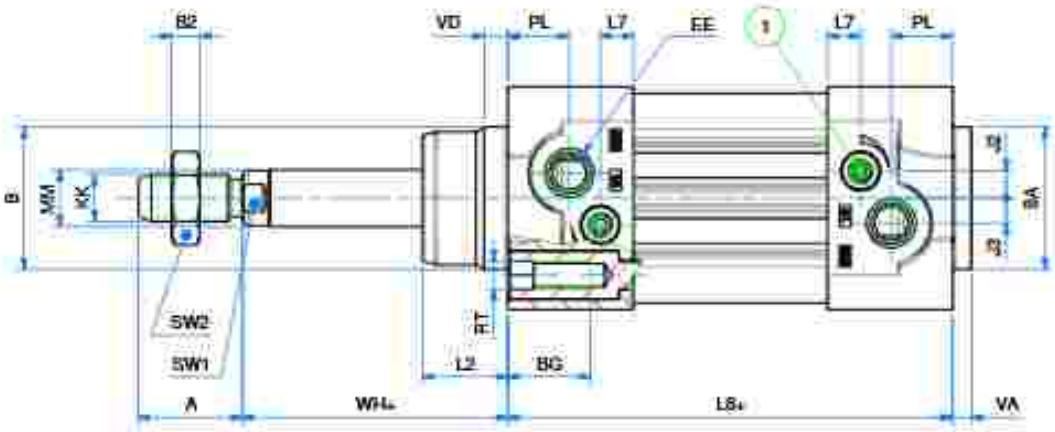

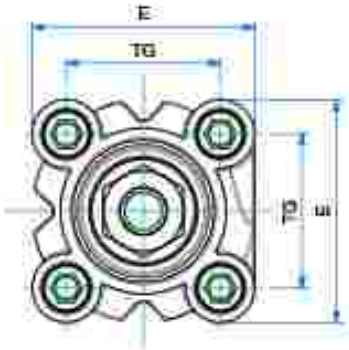

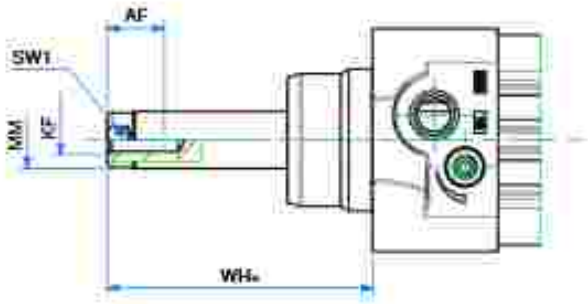

VERSIONE U - *U VERSION*

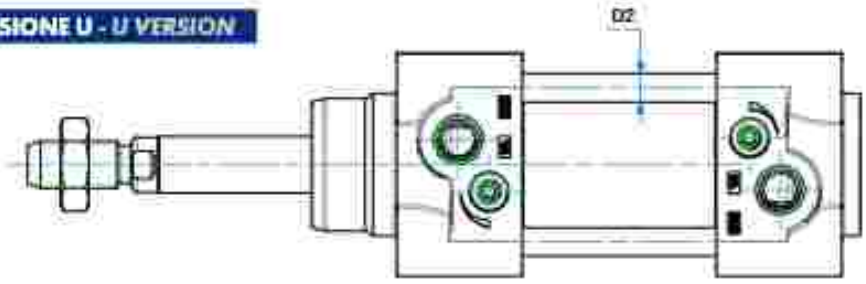

(1) Vite regolazione ammortizzo - Cushioning adjustment screw

SEMPLICE EFFETTO MAGNETICO - MOLLA POSTERIORE

SINGLE ACTING MAGNETIC - REAR SPRING

DIMENSIONI - *DIMENSIONS*

ø	032	040	050	063	080	100	125
A	22	24	32	32	40	40	54
AF	12	12	16	16	20	20	32
ø B	30	35	40	45	45	55	60
ø BA	30	35	40	45	45	55	60
BZ	6	7	8	8	9	9	12
BG	16	16	16	16	17	17	20
DZ	6	6	8	8	10	10	12
E	47	54,5	65	75	93	110	134
EE	G1/8"	G3/4"	G1/4"	G3/8"	G3/8"	G1/2"	G1/2"
J2	5,7	7,3	7	8	8	12	10
J3	5,3	5	6	7,5	7	7	7
KF	M6	M8	M8	M10	M10	M12	M16
KK	M10x1,25	M12x1,25	M16x1,5	M16x1,5	M20x1,5	M20x1,5	M27x2
L2	18	22	25,5	26	32	38	46
L7	7	9,2	9	8	10,5	10	11
LB+	94**	105**	106**	121**	128**	138**	160**
ø MM	12	16	20	20	25	25	32
PL	13	14	14	16	16	18	18
RT	M6	M6	M8	M8	M10	M10	M12
SW 1	10	13	17	17	22	22	27
SW 2	17	19	24	24	30	30	41
TG	32,5	38	46,5	56,5	72	89	110
VA	4	4	4	4	4	4	6
VD	5	5	6	6	7	7	10
WH	26	30	37	37	46	51	65
WH+	26	30	37	37	46	51	65
*	20	22	25	25	35	35	35

+ = lunghezza corsa - *stroke length*

* = lunghezza ammortizzo - *cushioning length*

Nota: dado stelo compreso nella fornitura

Note: rod nut included in the supply

** per corse - *for strokes* 100 - 125 - 150 - 160:

HSM 032 - 040 aggiungere - *add* +40 mm

HSM 050 - 063 aggiungere - *add* +45 mm

HSM 080 - 100 aggiungere - *add* +60 mm

HSM 125 aggiungere - *add* +65 mm

Nota: lato molla cilindro non ammortizzato - *spring side without cushioning*

• CORSE STANDARD - *STANDARD STROKES*

032	25 - 50 - 80 - 100 - 125 - 150 - 160
040	25 - 50 - 80 - 100 - 125 - 150 - 160
050	25 - 50 - 80 - 100 - 125 - 150 - 160
063	25 - 50 - 80 - 100 - 125 - 150 - 160
080	25 - 50 - 80 - 100 - 125 - 150 - 160
100	25 - 50 - 80 - 100 - 125 - 150 - 160
125	25 - 50 - 80 - 100 - 125 - 150 - 160

DOPPIO EFFETTO MAGNETICO AMMORTIZZATO

DOUBLE ACTING MAGNETIC CUSHIONED

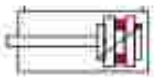

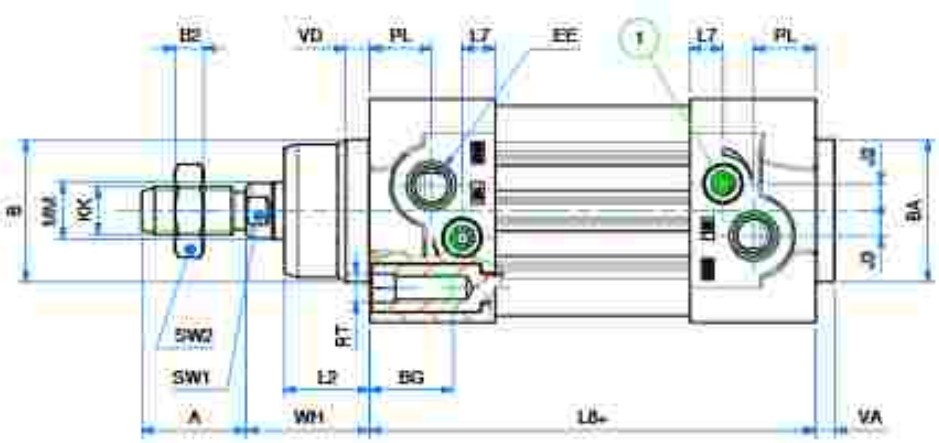

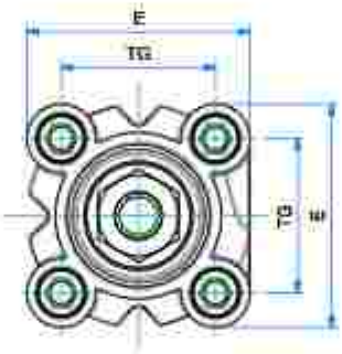

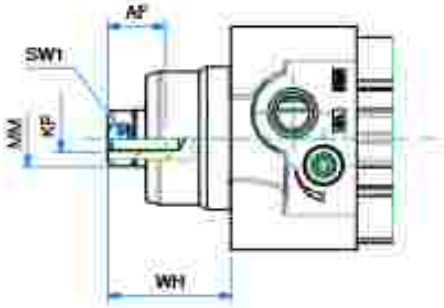

VERSIONE U - U VERSION

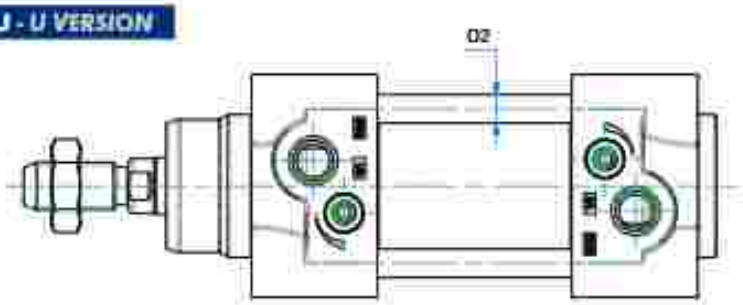

(1) Vite regolazione ammortizzo - Cushioning adjustment screw

DOPPIO EFFETTO MAGNETICO AMMORTIZZATO

DOUBLE ACTING MAGNETIC CUSHIONED

DIMENSIONI - *DIMENSIONS*

ø	032	040	050	063	080	100	125
A	22	24	32	32	40	40	54
AF	12	12	16	16	20	20	32
ø B	30	35	40	45	45	55	60
ø BA	30	35	40	45	45	55	60
BD	6	7	8	8	9	9	12
BG	16	16	16	16	17	17	20
BD	6	6	8	8	10	10	12
E	47	54,5	65	75	93	110	134
EE	G1/8"	G3/4"	G1/4"	G3/8"	G3/8"	G1/2"	G1/2"
J2	5,7	7,3	7	8	9	12	10
J3	5,3	5	6	7,5	7	7	7
KF	M6	M8	M8	M10	M10	M12	M16
KK	M10x1,25	M12x1,25	M16x1,5	M16x1,5	M20x1,5	M20x1,5	M27x2
L2	18	22	25,5	26	32	38	46
L7	7	9,2	9	8	10,5	10	11
LB+	94	105	106	121	128	138	160
ø MM	12	16	20	20	25	25	32
PL	13	14	14	16	16	18	18
RT	M6	M6	M8	M8	M10	M10	M12
SW 1	10	13	17	17	22	22	27
SW 2	17	19	24	24	30	30	41
TG	32,5	38	46,5	56,5	72	89	110
VA	4	4	4	4	4	4	6
VD	5	5	6	6	7	7	10
WH	26	30	37	37	46	51	65
*	20	22	25	25	35	35	35

+ = lunghezza corsa - *stroke length*

* = lunghezza ammortizzo - *cushioning length*

Note: dado stelo compreso nella fornitura
Note: rod nut included in the supply

OPZIONE B - *OPTION B*

ø	032	040	050	063	080	100	125
WH	86	100	127	127	156	161	205

ø CORSE STANDARD - *STANDARD STROKES*

032	25 - 50 - 80 - 100 - 125 - 150 - 160 - 200 - 250 - 300 - 320 - 400 - 450 - 500 - 550 - 600 - 650 - 700 - 750 - 800 - 850 - 900 - 950 - 1000
040	25 - 50 - 80 - 100 - 125 - 150 - 160 - 200 - 250 - 300 - 320 - 400 - 450 - 500 - 550 - 600 - 650 - 700 - 750 - 800 - 850 - 900 - 950 - 1000
050	25 - 50 - 80 - 100 - 125 - 150 - 160 - 200 - 250 - 300 - 320 - 400 - 450 - 500 - 550 - 600 - 650 - 700 - 750 - 800 - 850 - 900 - 950 - 1000
063	25 - 50 - 80 - 100 - 125 - 150 - 160 - 200 - 250 - 300 - 320 - 400 - 450 - 500 - 550 - 600 - 650 - 700 - 750 - 800 - 850 - 900 - 950 - 1000
080	25 - 50 - 80 - 100 - 125 - 150 - 160 - 200 - 250 - 300 - 320 - 400 - 450 - 500 - 550 - 600 - 650 - 700 - 750 - 800 - 850 - 900 - 950 - 1000
100	25 - 50 - 80 - 100 - 125 - 150 - 160 - 200 - 250 - 300 - 320 - 400 - 450 - 500 - 550 - 600 - 650 - 700 - 750 - 800 - 850 - 900 - 950 - 1000
125	25 - 50 - 80 - 100 - 125 - 150 - 160 - 200 - 250 - 300 - 320 - 400 - 450 - 500 - 550 - 600 - 650 - 700 - 750 - 800 - 850 - 900 - 950 - 1000

DOPPIO EFFETTO MAGNETICO STELO PASSANTE AMMORTIZZATO

DOUBLE ACTING MAGNETIC CUSHIONED WITH DOUBLE ROD

HDMP

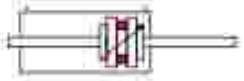

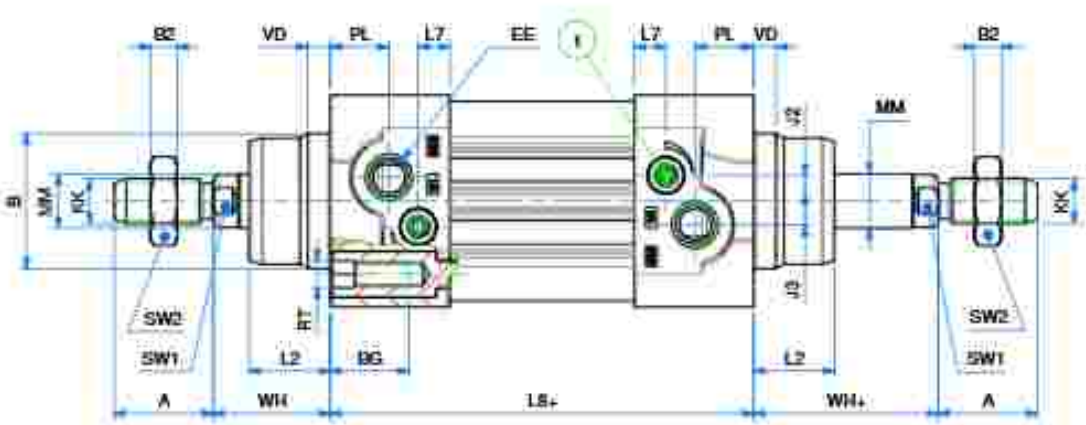

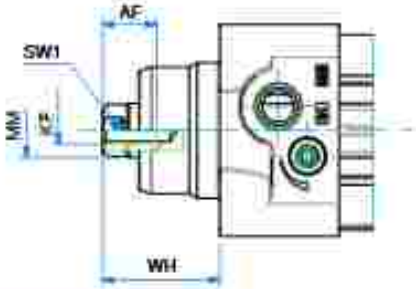

VERSIONE U - U VERSION

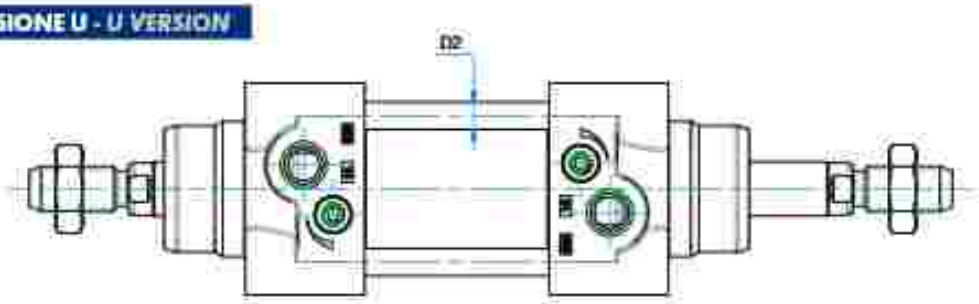

(1) Vite regolazione ammortizzo - Cushioning adjustment screw

DOPPIO EFFETTO MAGNETICO STELO PASSANTE AMMORTIZZATO

DOUBLE ACTING MAGNETIC CUSHIONED WITH DOUBLE ROD

DIMENSIONI - *DIMENSIONS*

ø	032	040	050	063	080	100	125
A	22	24	32	32	40	40	54
AF	12	12	16	16	20	20	32
øB	30	35	40	45	45	55	60
BZ	6	7	8	8	9	9	12
BG	16	16	16	16	17	17	20
DZ	6	6	8	8	10	10	12
E	47	54,5	65	75	93	110	134
EE	G1/8"	G1/4"	G1/4"	G3/8"	G3/8"	G1/2"	G1/2"
JZ	5,7	7,3	7	8	8	12	10
JJ	5,3	5	6	7,5	7	7	7
KF	M6	M8	M8	M10	M10	M12	M16
KK	M10x1,25	M12x1,25	M16x1,5	M16x1,5	M20x1,5	M20x1,5	M27x2
L2	18	22	25,5	26	32	38	46
L7	7	9,2	9	8	10,5	10	11
L8+	94	105	106	121	128	138	160
øMM	12	16	20	20	25	25	32
PL	13	14	14	16	16	18	18
RT	M6	M6	M8	M8	M10	M10	M12
SW 1	10	13	17	17	22	22	27
SW 2	17	19	24	24	30	30	41
TG	32,5	38	46,5	56,5	72	89	110
VD	5	5	6	6	7	7	10
WH	26	30	37	37	46	51	65
WH+	26	30	37	37	46	51	65
*	20	22	25	25	35	35	35

+ = lunghezza corsa - *stroke length*

* = lunghezza ammortizzo - *cushioning length*

Note: dado stelo compreso nella fornitura
Note: rod nut included in the supply

OPZIONE B - *OPTION B*

ø	032	040	050	063	080	100	125
WH	86	100	127	127	156	161	205

ø CORSE STANDARD - *STANDARD STROKES*

032	25 - 50 - 80 - 100 - 125 - 150 - 160 - 200 - 250 - 300 - 320 - 400 - 450 - 500 - 550 - 600 - 650 - 700 - 750 - 800 - 850 - 900 - 950 - 1000
040	25 - 50 - 80 - 100 - 125 - 150 - 160 - 200 - 250 - 300 - 320 - 400 - 450 - 500 - 550 - 600 - 650 - 700 - 750 - 800 - 850 - 900 - 950 - 1000
050	25 - 50 - 80 - 100 - 125 - 150 - 160 - 200 - 250 - 300 - 320 - 400 - 450 - 500 - 550 - 600 - 650 - 700 - 750 - 800 - 850 - 900 - 950 - 1000
063	25 - 50 - 80 - 100 - 125 - 150 - 160 - 200 - 250 - 300 - 320 - 400 - 450 - 500 - 550 - 600 - 650 - 700 - 750 - 800 - 850 - 900 - 950 - 1000
080	25 - 50 - 80 - 100 - 125 - 150 - 160 - 200 - 250 - 300 - 320 - 400 - 450 - 500 - 550 - 600 - 650 - 700 - 750 - 800 - 850 - 900 - 950 - 1000
100	25 - 50 - 80 - 100 - 125 - 150 - 160 - 200 - 250 - 300 - 320 - 400 - 450 - 500 - 550 - 600 - 650 - 700 - 750 - 800 - 850 - 900 - 950 - 1000
125	25 - 50 - 80 - 100 - 125 - 150 - 160 - 200 - 250 - 300 - 320 - 400 - 450 - 500 - 550 - 600 - 650 - 700 - 750 - 800 - 850 - 900 - 950 - 1000

DOPPIO EFFETTO MAGNETICO AMMORTIZZATO ANTIROTAZIONE (INTERNA)

DOUBLE ACTING MAGNETIC CUSHIONED ANTI-ROTATION (INTERNAL)

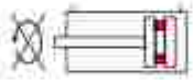

Il sistema antirotazione è interno. Le dimensioni esterne sono standard come per il cilindro HDM ISO 15552.

The anti rotation system is internal. The external dimensions are standard as HDM ISO 15552 cylinder.

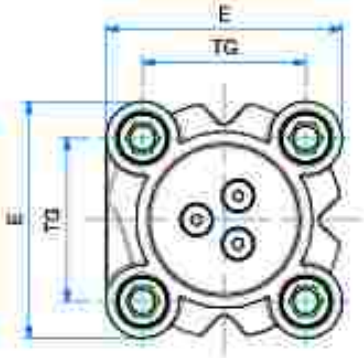

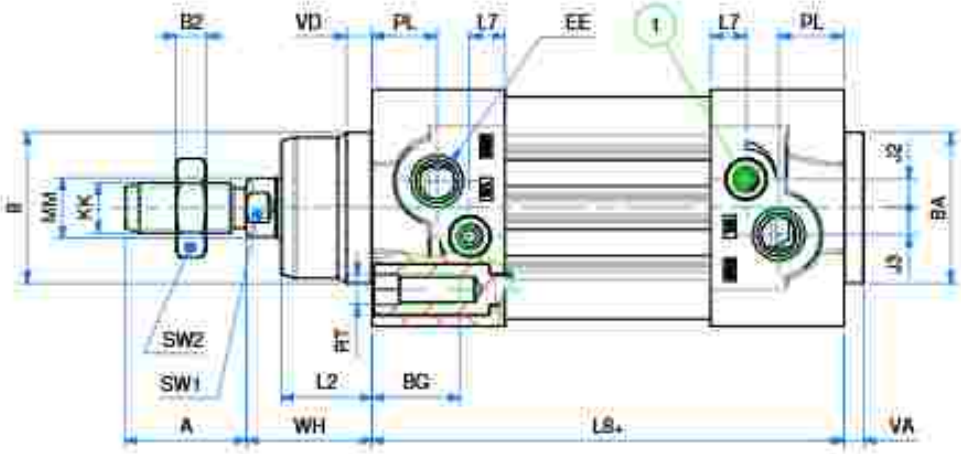

(1) Vite regolazione ammortizzo - Cushioning adjustment screw

DOPPIO EFFETTO MAGNETICO AMMORTIZZATO

DOUBLE ACTING MAGNETIC CUSHIONED

DIMENSIONI - DIMENSIONS

#	032	040	050	063
A	22	24	32	32
AF	12	12	16	16
ø B	30	35	40	45
ø BA	30	35	40	45
B2	6	7	8	8
BG	16	16	16	16
E	47	54,5	65	75
EE	G1/8*	G1/4*	G1/4*	G3/8*
J2	5,7	7,3	7	8
J3	5,3	5	6	7,5
KK	M10x1,25	M12x1,25	M16x1,5	M16x1,5
L2	18	22	25,5	26
L7	7	9,2	9	8
LB+	94	105	106	121
ø MM	12	16	20	20
PL	13	14	14	16
RT	M6	M6	M8	M8
SW 1	10	13	17	17
SW 2	17	19	24	24
TG	32,5	38	46,5	56,5
VA	4	4	4	4
VD	5	5	6	6
WH	26	30	37	37
*	20	22	25	25

+ = lunghezza corsa - *stroke length*

* = lunghezza ammortizzo - *cushioning length*

Note: dado stelo compreso nella fornitura

Note: not not included in the supply

VERSIONE U - U VERSION

#	032	040	050	063
ø Stem U / ø Stem U	6	6	8	8

OPZIONE B - OPTION B

#	032	040	050	063
WH	86	100	127	127

CORSE STANDARD - STANDARD STROKES

032	25 - 50 - 80 - 100 - 125 - 150 - 160 - 200 - 250 - 300 - 320 - 400 - 450 - 500 - 550 - 600 - 650 - 700 - 750 - 800 - 850 - 900 - 950 - 1000
040	25 - 50 - 80 - 100 - 125 - 150 - 160 - 200 - 250 - 300 - 320 - 400 - 450 - 500 - 550 - 600 - 650 - 700 - 750 - 800 - 850 - 900 - 950 - 1000
050	25 - 50 - 80 - 100 - 125 - 150 - 160 - 200 - 250 - 300 - 320 - 400 - 450 - 500 - 550 - 600 - 650 - 700 - 750 - 800 - 850 - 900 - 950 - 1000
063	25 - 50 - 80 - 100 - 125 - 150 - 160 - 200 - 250 - 300 - 320 - 400 - 450 - 500 - 550 - 600 - 650 - 700 - 750 - 800 - 850 - 900 - 950 - 1000

Il sistema antirotazione è interno. Le dimensioni esterne sono standard come per il cilindro HDM ISO 15552.

The anti-rotation system is internal. The external dimensions are standard as HDM ISO 15552 cylinder.

DOPPIO EFFETTO MAGNETICO CON STELO FORATO

DOUBLE ACTING MAGNETIC WITH HOLLOW ROD

HDM-FT

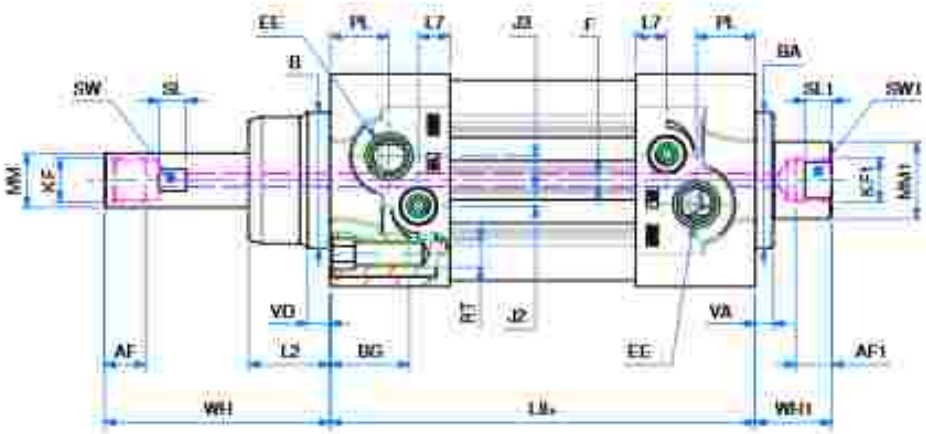

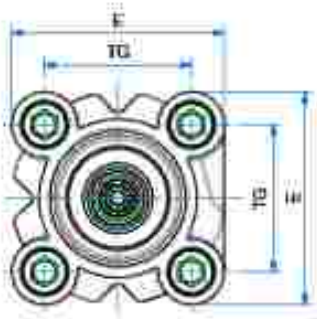

DIMENSIONI - DIMENSIONS				
ø	032	040	050	063
AF	7,5	10	12	12
AF1	7,5	9	12	12
øB	30	35	40	45
øBA	30	35	40	45
BG	16	16	16	16
E	47	54,5	65	75
EE	G1/8"	G1/4"	G1/4"	G3/8"
F	3	5	7	7
J3	5,3	5	6	7,5
KF	G1/8"	G1/4"	G3/8"	G3/8"
KF1	G1/8"	G1/4"	G1/4"	G1/4"
L2	18	22	25,5	26
LB+	94	105	106	121
øMM	12	16	20	20
øMM1	17	20	21	21
PL	13	14	14	16
RT	M6	M6	M8	M8
SL	6	7	8	8
SL1	6	6	6	6
SW	11	14	18	18
SW1	15	18	18	18
TG	32,5	38	46,5	56,5
VA	4	4	4	4
VD	5	5	6	6
WH	50	40	41	41
WH1	17,5	19	19	19

+ = lunghezza corsa - stroke length

ø	CORSE STANDARD - STANDARD STROKES
032	50 - 100 - 150 - 200 - 250 - 300 - 350
040	50 - 100 - 150 - 200 - 250 - 300 - 350
050	50 - 100 - 150 - 200 - 250 - 300 - 350
063	50 - 100 - 150 - 200 - 250 - 300 - 350

CILINDRI TANDEM - TANDEM CYLINDERS

CHIAVE DI CODIFICA - KEY CODE

H T 2 M 1 0 0 . 0 5 0 . G S . M

VERSIONE - VERSION

- **T2** tandem doppia spinta / *double thrust tandem*
- **T3** tandem triplo spinta / *3 x force*
- **T4** tandem quadruplo spinta / *4 x force*

OPZIONE - OPTION

- **EX** ATEX CE II 2GD c T4

OPZIONE - OPTION

- **X4** stelo inox AISI 304 cromato / *chromed AISI 304 SS rod*

H P M 1 0 0 . 0 5 0 . 0 8 0 . G S . M

ALESAGGIO / BORE (Ø)

- 032-040-050-063-080 100-125

I° CORSA (mm) / *I° STROKE (mm)*

- vedere tabella corse std / *see std stroke tables*

II° CORSA (mm) / *II° STROKE (mm)*

- vedere tabella corse std / *see std stroke tables*

OPZIONE - OPTION

- **X4** stelo inox AISI 304 cromato / *chromed AISI 304 SS rod*

VERSIONE - VERSION

- **M** magnetico - *magnetic*
- non magnetico - *non magnetic*

STELO - ROD

- **F** femmina / *female*
- **M** maschio / *male*

VERSIONE - VERSION

- **P** tandem più posizioni / *multi-position tandem*
- **C** tandem contrapposti posteriori / *rear opposed tandem*
- **F** tandem contrapposti anteriori / *front opposed tandem*

GUARNIZIONI - SEALS

- guarnizioni standard / *standard seals* — **GS**
- guarnizione stelo per alta temperatura / *high temperature rod seal* — **VII**
- tutte le guarnizioni per alta temperatura / *all seals for high temperature* — **VA**
- guarnizione stelo EU P5600 / *EU P5600 rod seal* — **PS**
- guarnizione stelo EB / *EB rod seal* — **BS**
- guarnizione stelo EW (raschiatore metallico) / *EW rod seal (metal scraper)* — **WS**

SERIE - SERIES

- **H** tubo profilato con cave per sensori / *tube with slots for sensors*
- **U** tubo tondo con tiranti / *round tube with tie rods*

HDM-FT

DOPPIA SPINTA - DOUBLE THRUST

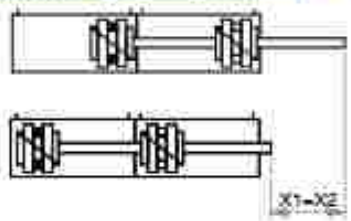

PIÙ POSIZIONI - MULTI-POSITION

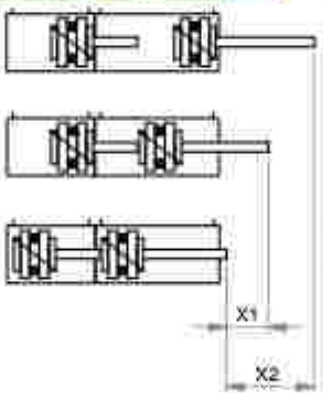

CONTRAPPOSTI POSTERIORI - REAR OPPOSED

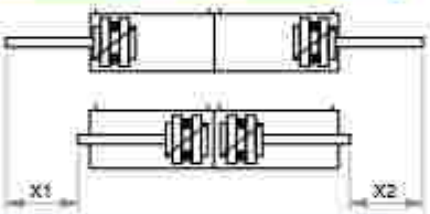

CONTRAPPOSTI ANTERIORI - FRONT OPPOSED

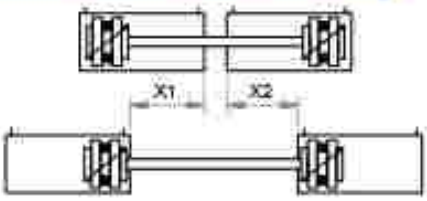

X1= 1° corsa - 1° stroke
X2= 2° corsa - 2° stroke

TANDEM DOPPIA SPINTA D.E.M. AMMORTIZZATO

DOUBLE THRUST TANDEM D.A.M. CUSHIONED

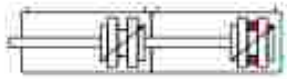

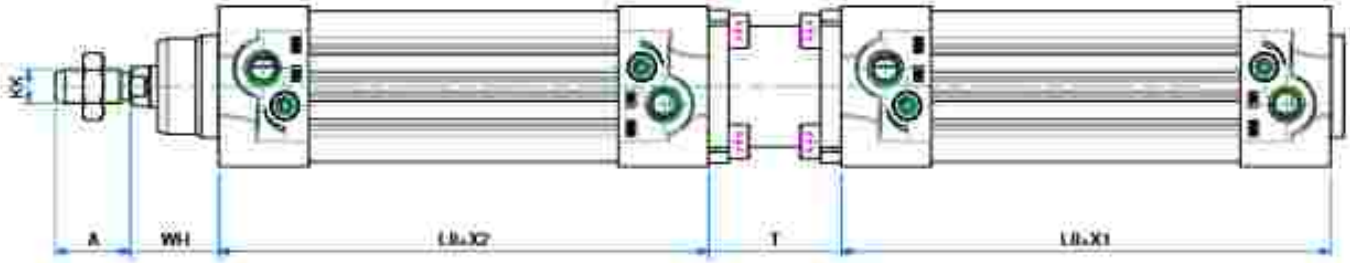

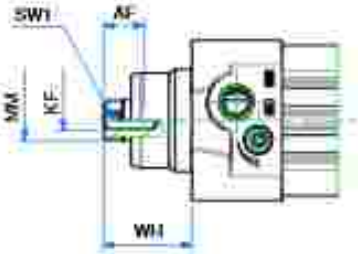

Note: dado stelo compreso nella fornitura

Note: rod nut included in the supply

DIMENSIONI - DIMENSIONS

ø	032	040	050	063	080	100	125
A	22	24	32	32	40	40	54
AF	12	12	16	16	20	20	32
KF	M6	M8	M8	M10	M10	M12	M16
KK	M10x1,25	M12x1,25	M16x1,5	M16x1,5	M20x1,5	M20x1,5	M27x2
LB	94	105	106	121	128	138	160
ø MM	12	16	20	20	25	25	32
SW 1	10	13	17	17	22	22	27
T	39	45	52	53	65	77	93
WH	26	30	37	37	46	51	65
X1	I°CORSA - I° STROKE						
X2	II°CORSA - II° STROKE						
*	20	22	25	25	35	35	35

* = lunghezza ammortizzo - cushioning length

OPZIONE B - OPTION B

ø	032	040	050	063	080	100	125
WH	86	100	127	127	156	161	205

TANDEM PIÙ POSIZIONI D.E.M. AMMORTIZZATO

MULTI-POSITION TANDEM D.A.M. CUSHIONED

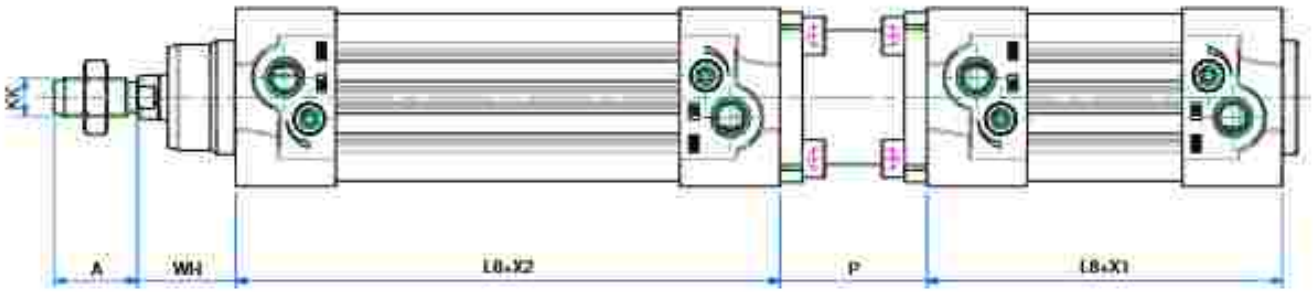

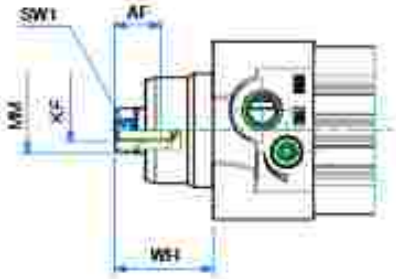

Note: dado stelo compreso nella fornitura
Note: rod nut included in the supply

DIMENSIONI - *DIMENSIONS*							
ø	032	040	050	063	080	100	125
A	22	24	32	32	40	40	54
AF	12	12	16	16	20	20	32
KF	M6	M8	M8	M10	M10	M12	M16
KK	M10x1,25	M12x1,25	M16x1,5	M16x1,5	M20x1,5	M20x1,5	M27x2
L8	94	105	106	121	128	138	160
ø MM	12	16	20	20	25	25	32
SW 1	10	13	17	17	22	22	27
P	39	45	52	53	65	77	93
WH	26	30	37	37	46	51	65
X1	I°CORSA - I° STROKE						
X2	II°CORSA - II° STROKE						
*	20	22	25	25	35	35	35

* = lunghezza ammortizzo - cushioning length

OPZIONE B - *OPTION B*							
ø	032	040	050	063	080	100	125
WH	86	100	127	127	156	161	205

TANDEM CONTRAPPOSTI POSTERIORI D.E.M. AMMORTIZZATO

REAR OPPOSED TANDEM D.A.M. CUSHIONED

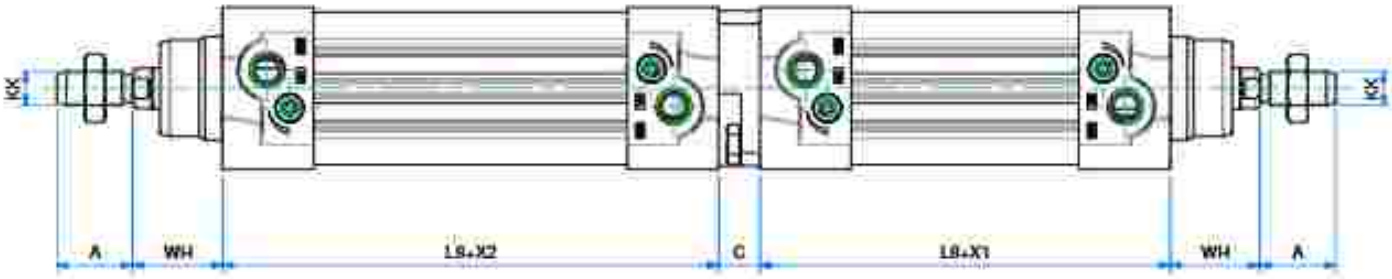

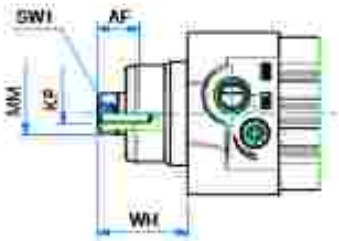

Note: dado stelo compreso nella fornitura

Note: rod nut included in the supply

DIMENSIONI - *DIMENSIONS*

ø	032	040	050	063	080	100	125
A	22	24	32	32	40	40	54
AF	12	12	16	16	20	20	32
C	12	12	16	16	20	20	30
KF	M6	M8	M8	M10	M10	M12	M16
KK	M10x1,25	M12x1,25	M16x1,5	M16x1,5	M20x1,5	M20x1,5	M27x2
LB	94	105	106	121	128	138	160
ø MM	12	16	20	20	25	25	32
SW 1	10	13	17	17	22	22	27
WH	26	30	37	37	46	51	65
X1	I°CORSA - I° STROKE						
X2	II°CORSA - II° STROKE						
*	20	22	25	25	35	35	35

* = lunghezza ammortizzo - *cushioning length*

OPZIONE B - *OPTION B*

ø	032	040	050	063	080	100	125
WH	86	100	127	127	156	161	205

TANDEM CONTRAPPOSTI ANTERIORI D.E.M. AMMORTIZZATO

FRONT OPPOSED TANDEM D.A.M. CUSHIONED

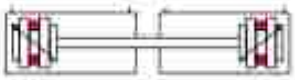

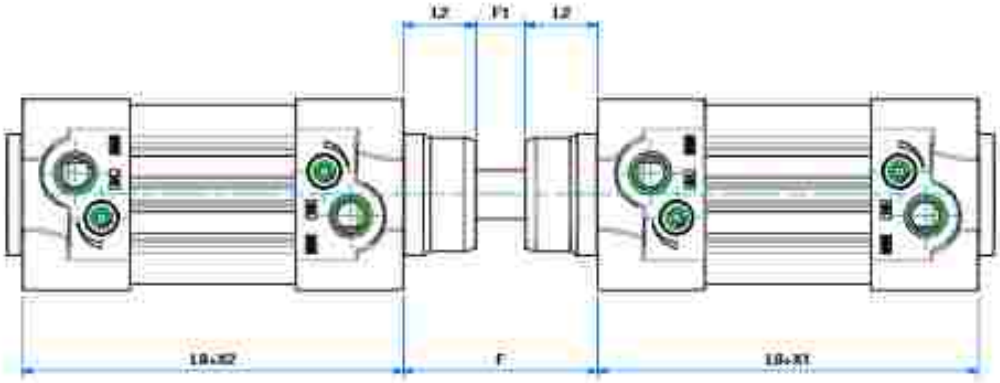

DIMENSIONI - DIMENSIONS							
ø	032	040	050	063	080	100	125
F	48	59	69	70	86	98	120
F1	12	15	18	18	22	22	28
L2	18	22	25,5	26	32	38	46
L8	94	105	106	121	128	138	160
X1	I°CORSA - I° STROKE						
X2	II°CORSA - II° STROKE						
*	20	22	25	25	35	35	35

* = lunghezza ammortizzo - cushioning length

ACCESSORI DI FISSAGGIO ISO 15552

ISO 15552 MOUNTING PARTS

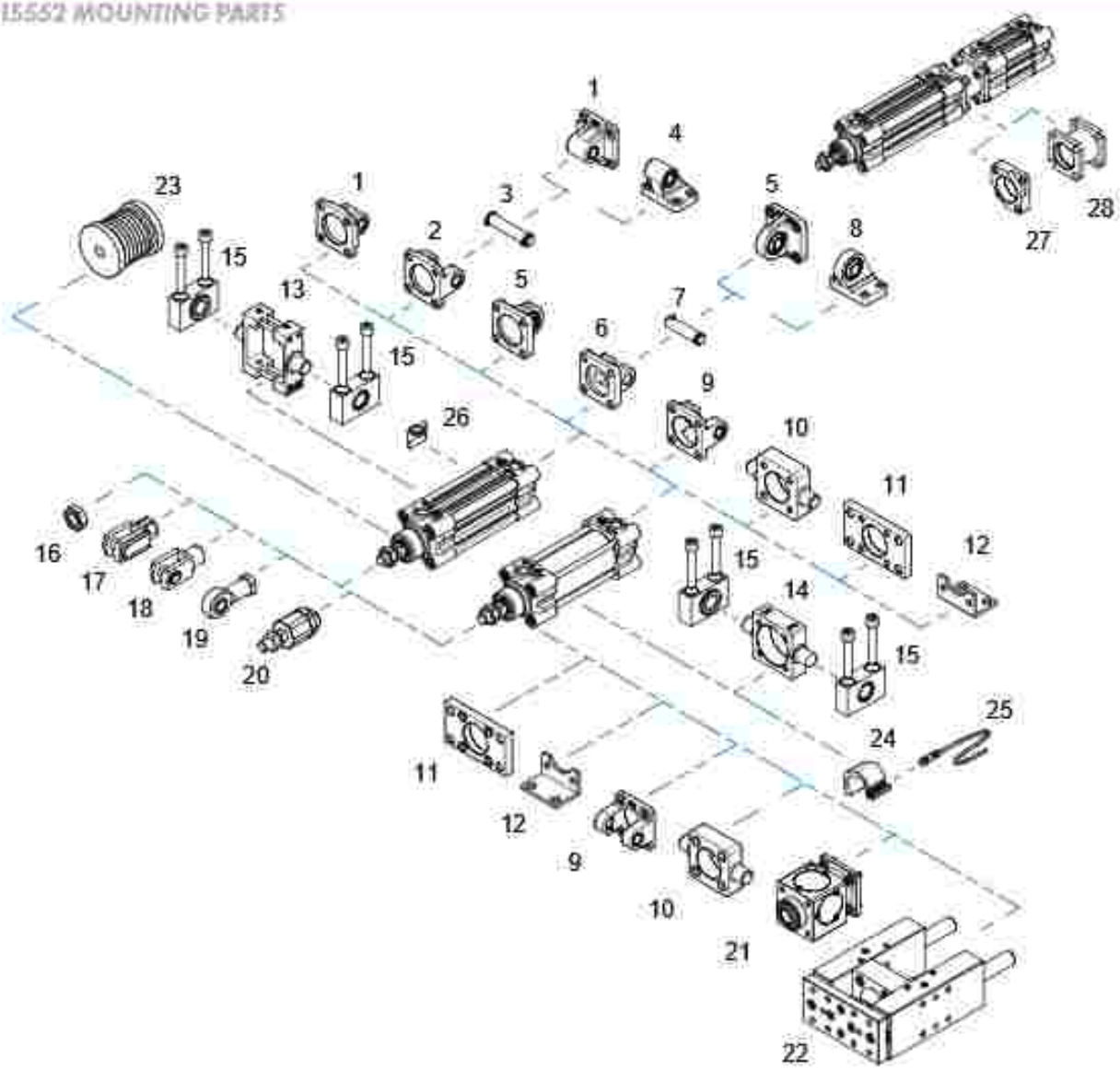

POS.	CODE	DESCRIZIONE-*DESCRIPTION*
1	CMI---	cerniera maschio iso - *iso male hinge*
2	CFI---	cerniera femmina iso - *iso female hinge*
3	PCF---	perno per cerniera - *pin for hinge*
4	ASI---	articolazione a squadra iso - *iso square hinge*
5	CMSI---	cerniera maschio snodata iso *iso male hinge with ball joint*
6	CFSI---	cerniera femmina stretta iso - *iso narrow female hinge*
7	PCFS---	perno per cerniera stretta - *pin for narrow hinge*
8	ASSI---	articolazione a squadra snodata *iso square hinge with ball joint*
9	CFI---F	cerniera femmina forata iso - *hollow iso female hinge*
10	CIA---	cerniera anteriore-posteriore lamata *front-rear hinge*
11	FI---	flangia iso - *iso flange*
12	PDI---	piedino basso iso - *iso foot mounting*
13	CICP---	cerniera intermedia per tubo profilato *intermediate hinge for profile tube*
14	CICT---	cerniera intermedia per tiranti *intermediate hinge for tie rod*

POS.	CODE	DESCRIZIONE-*DESCRIPTION*
15	SCI---	supporto cerniera intermedio *support for intermediate hinge*
16	DA--x---	dado - *nut*
17	FC--x---	forcella con clips *clevis with lockable pin*
18	FP--x---	forcella con perno - *clevis with pin*
19	SSFI--x---	snodo sferico - *rod eye*
20	SA--x---	snodo autoallineante *self-aligning joint*
21	BH---	bloccastelo - *rod lock*
22	GH---.---.-	unità di guida - *guide unit*
23	BLW---	soffietto modulare - *modular bellows*
24	36.TIR---	adattatore sensore - *sensor mounting*
25	36.SEN---	sensore magnetico - *magnetic sensor*
26	SFVTM4	staffa fissaggio valvola *fixing valve bracket*
27	FICI---	flangia cilindri contrapposti *rear opposed cylinder flange*
28	FITI---	flangia cilindri tandem e più posizioni *tandem and multi-position flange*

Fissaggi forniti con viti - *Mounting parts supplied with screws*

UNITÀ DI GUIDA

GUIDE UNIT

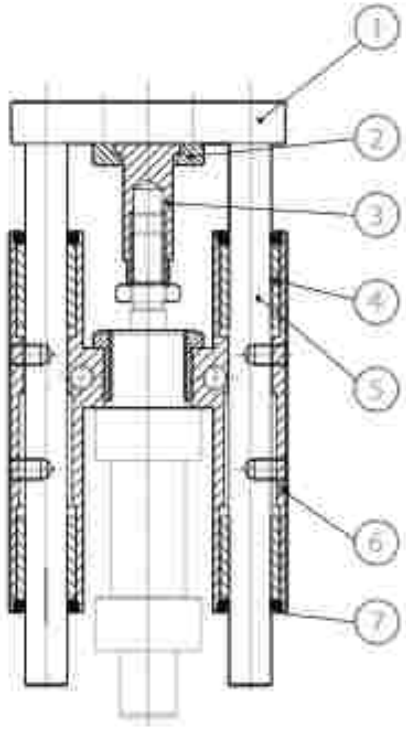

CARATTERISTICHE COSTRUTTIVE - CONSTRUCTIVE CHARACTERISTICS		
1	**Piastra** - *Plate*	alluminio anodizzato - *anodized aluminium*
2	**Ghiera** - *Slotted nut*	acciaio zincato - *zinc coated steel*
3	**Giunto** - *coupling*	acciaio zincato - *zinc coated steel*
4	**Boccole guida** - *Slide bearing*	bronzo - *bronze*
5	**Stelo** - *Rod*	acciaio cromato - *chromed steel*
6	**Corpo** - *Body*	alluminio anodizzato - *anodized aluminium*
7	**Raschiastelo** - *Scraper*	NBR

CHIAVE DI CODIFICA

KEY CODE

G H X 0 5 0 . 1 0 0 . S

ALESAGGIO - *BORE* (Ø)

002-040-050-063-080-100

CORSA - *STROKE* (mm)

050-100-160-200
250-320-400-500
600-700-800-900-1000

GIUNTO - *COUPLING*

S giunto corto / *short coupling*

L giunto lungo / *long coupling*

VERSIONE - *VERSION*

H tipo H con boccole in bronzo / *H type with bronze bushes*

HX tipo H con boccole in bronzo e stili in acciaio inox AISI 304 / *H type with bronze bushes and AISI 304 SS rods*

HS tipo H con cuscinetti a ricircolo di sfere e stili in acciaio cromato / *H type with recirculating ball bearings and chromed steel rods*

U tipo U con boccole in bronzo / *U type with bronze bushes*

UX tipo U con boccole in bronzo e stili in acciaio inox AISI 304 / *U type with bronze bushes and AISI 304 SS rods*

SERIE - *SERIES*

G unità di guida / *guide unit*

DIAGRAMMA CARICO AMMISSIBILE

GU

ALLOWABLE LOAD

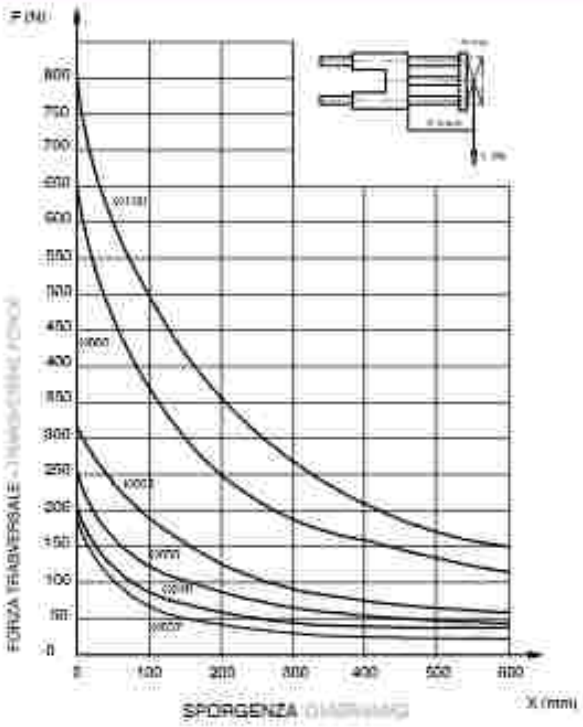

DIAGRAMMA CARICO AMMISSIBILE

GH

ALLOWABLE LOAD

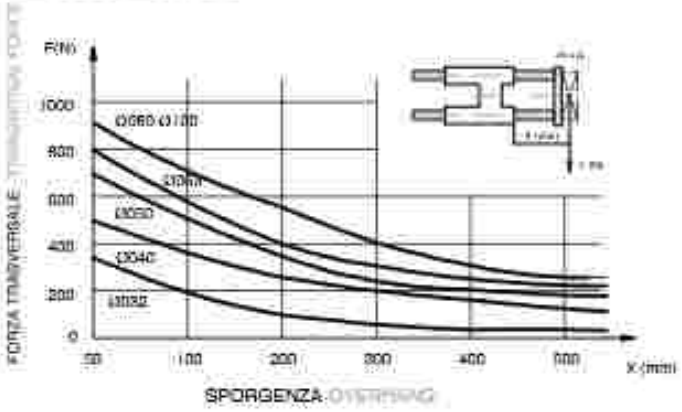

DIAGRAMMA CARICO AMMISSIBILE

GHS

ALLOWABLE LOAD

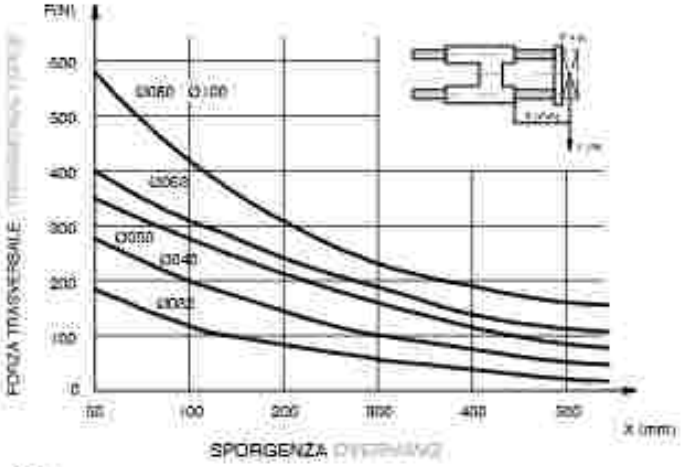

DIMENSIONI

DIMENSIONS

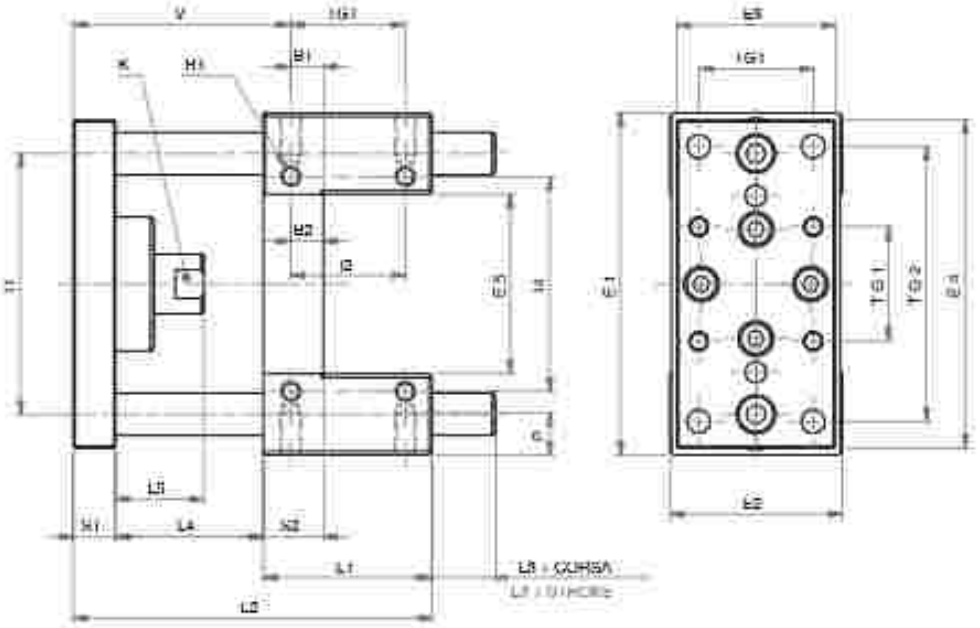

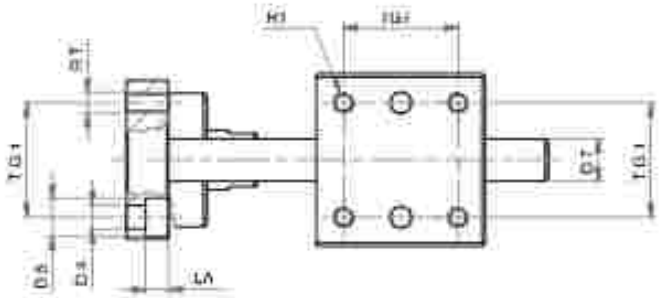

GIUNTO LUNGO - *LONG COUPLING*				
B	L4	L5	L3	V
32	25	42	25	82,7
40	25	42	30	86
50	25	50	35	91,2
63	25	50	25	96,7
80	25	50	27	104
100	25	50	27	105

GIUNTO CORTO - *SHORT COUPLING*																										
B	B1	B2	B4	B5	B7	E1	E2	E3	E4	E5	H	H2	H4	K	L1	L2	L3	L4	L5	L6	P	RT	S1	S2	TG1	TG2	V
32	9,25	9,25	6,6	11	12	97	49	45	90	51	76	32,5	61	15	48	102	18	42	25	6,5	12	M6	12	17	32,5	78	66,75
40	11	11	6,6	11	16	115	58	55	112	58,2	87	38	69	15	58	113	17	43	25	6,5	12	M6	12	21	38	94	65
50	14,8	14,8	9	15	20	137	70	65	134	70,2	104	46,5	85	20	59	123	20	49	29	8,5	16	M8	15	25	46,5	100	75,2
63	15,3	15,3	9	15	20	152	86	80	147	85,2	119	56,5	100	20	76	140	21	49	29	9	16	M8	15	25	56,5	105	75,7
80	25	14	8	18	25	189	105	100	180	105,5	149	50	130	26	90	163	30	53	37	11	20	M10	20	34	72	130	82
100	28,5	19	10,5	16,5	25	230	130	120	206	130,5	173	70	150	26	110	184	30	54	37	8	20	M10	20	39	89	150	84,5

DIMENSIONI

DIMENSIONS

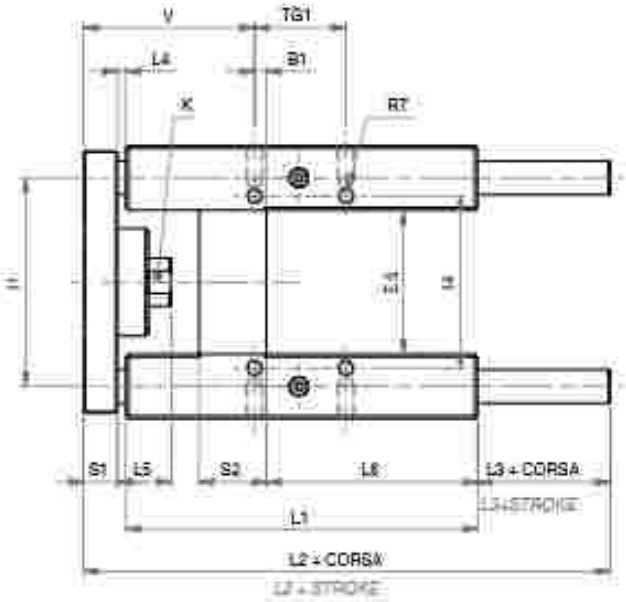

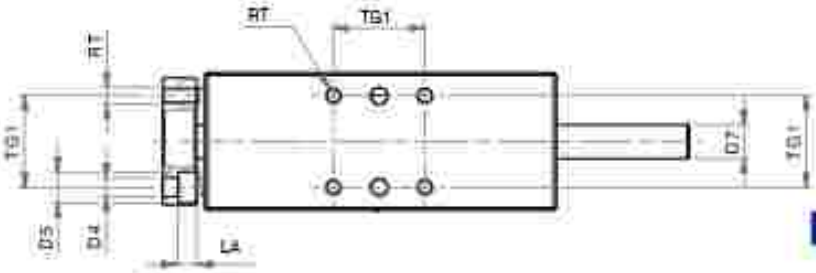

GIUNTO LUNGO - *LONG COUPLING*

Ø	L4	L5	L3	V
32	25	42	25	82,7
40	25	42	30	86
50	25	50	35	91,2
63	25	50	25	96,7
80	25	50	27	104
100	25	50	27	105

GIUNTO CORTO - *SHORT COUPLING*

Ø	B1	D4	D5	D7	E1	E2	E3	E4	E5	H	H1	K	L	L1	L2	L3	L4	L5	L6	L8	P	RT	S1	S2	TG1	TG2	V
32	4,3	6,6	11	12	97	49	45	93	51	74	61	15	125	187	47	3	19,1	75	6,5	12	M6	12	24	32,5	71	60,7
40	11	6,6	11	16	115	58	55	112	58,2	87	69	15	140	207	52	3	24	80	6,5	12	M6	12	28	38	84	64
50	11,8	9	15	20	137	70	65	134	70,2	104	85	20	148	223	57	3	27	71	8,5	16	M8	15	34	46,5	100	69,2
63	15,3	9	15	20	152	85	80	147	85,2	119	100	20	178	243	47	3	27	106	9	16	M8	15	34	56,5	105	74,7
80	25	11	18	25	189	105	100	180	105,5	148	130	26	195	267	49	3	37	111	11	20	M10	20	50	72	130	82
100	30	11	18	25	212	130	120	206	130,5	173	150	26	218	290	49	3	37	128	11	20	M10	20	55	89	150	83

BLOCCASTELO

ROD LOCK

CARATTERISTICHE TECNICHE - *TECHNICAL CHARACTERISTICS*

Pressione di esercizio - *Working pressure*	3 ÷ 6 bar
Temperatura di esercizio - *Working temperature*	-5 ÷ +80°C (con aria secca - *with dry air*)
Alesaggi - *Bores*	ø 032 - 040 - 050 - 063 - 080 - 100 - 125
Tipo di bloccaggio - *Type of locking*	Meccanico bidirezionale - *Mechanical bi-directional*
Fluido - *Fluid*	aria compressa filtrata, non lubrificata - *compressed filtered, non lubricated air*

Forza bloccaggio - *Locking force*	ø	32	40	50	63	80	100	125
	[N]	790	1240	1930	3060	5400	7700	12040

ATTENZIONE
Il funzionamento del bloccastelo è di tipo statico (stelo cilindro non in movimento). È necessario arrestare lo stelo del cilindro prima di effettuare il bloccaggio. È possibile sbloccare il bloccastelo solo se le forze nel pistone sono equilibrate, altrimenti si possono verificare incidenti a causa del movimento irregolare dello stelo. Se vengono superati i valori di bloccaggio indicati, si possono verificare slittamenti dello stelo. In condizioni di bloccaggio e con carichi variabili sullo stelo, lo stelo può avere un leggero gioco assiale.
Non togliere l'alimentazione dell'aria in assenza del falso stelo o dello stelo del cilindro

ATTENTION
Rod lock's functioning is of static type (cylinder rod must be stopped). It is necessary to stop the cylinder rod before locking it. It is possible to unblock the rod lock only if the forces in the piston are balanced, otherwise there can be accidents due to the irregular movement of the rod. If the given blocking values are exceeded there can be a sliding on the rod. When it is blocked and the loads are variable on the rod, the rod can have a slight axial play.
Don't remove air feeding when "false" rod or cylinder rod is missing.

CARATTERISTICHE COSTRUTTIVE - *CONSTRUCTIVE CHARACTERISTICS*

1	**Boccola** - *Bush*	delrin
2	**Dado** - *Nut*	acciaio zincato - *zinc coated steel*
3 4	**Molla** - *Spring*	acciaio - *steel*
5 7	**Coperchio** - *Cover*	alluminio - *aluminium*
6	**Guarnizioni** - *Seals*	poliuretano - *polyurethane*
8 13	**Guarnizioni** - *Seals*	NBR
9	**Pistone** - *Piston*	delrin
10	**Disco molla** - *Spring cover*	delrin
11	**Corpo** - *Body*	alluminio anodizzato - *anodized aluminium*
12	**Paletta** - *Jaws*	bronzo - *bronze*
	Viti - *Screws*	acciaio zincato - *zinc coated steel*

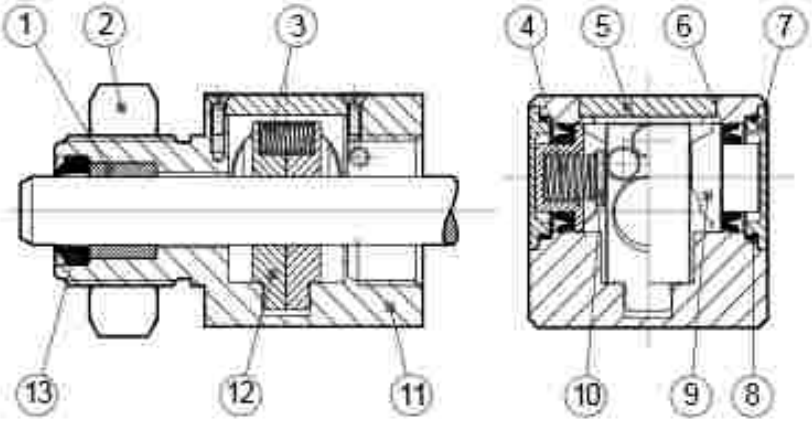

BLOCCASTELO

ROD LOCK

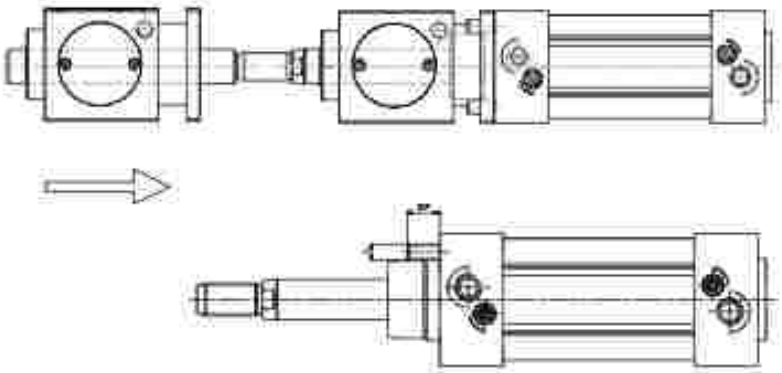

MONTAGGIO - INSTALLATION

CILINDRO ø - ø CYLINDER	32	40	50	63	80	100	125
SP	12	12	16	16	22	22	32
D	M6	M6	M8	M8	M10	M10	M12

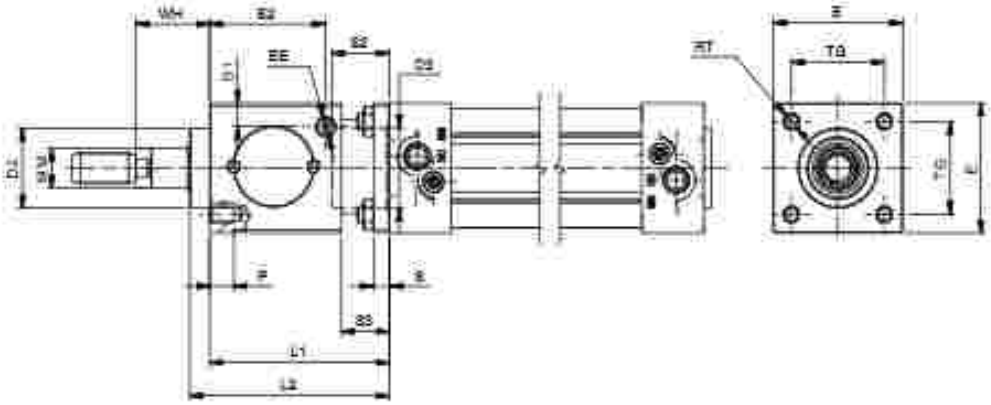

DIMENSIONI - DIMENSION

COD.	B1	B2	ø D2	D3	E	EE	L1	L2	ø MM	P	R7	S	S2	S3	T6	WH
BH032	9	33,25	30	30,5	47	1/8"G	60	67,5	12	8	M6	6	19,5	20	32,5	26
BH040	9	42,5	34,9	35,5	54	1/8"G	70	80	16	8	M6	6	22,5	20	38	30
BH050	12,5	58	40	40,5	65	1/8"G	90	100	20	12	M8	8	29	24	46,5	37
BH063	17,5	59	45	45,5	75	1/8"G	90	100	20	12	M8	8	29	24	56,5	37
BH080	17,5	69	45	45,5	95	1/4"G	110	120	25	16	M10	12	37	32	72	46
BH100	20	69	55	55,5	114	1/4"G	110	120	25	16	M10	12	39	32	89	51
BH125	19	84,5	60	60,5	138	1/4"G	140	156	32	20	M12	20	51,5	45	110	65

!!: Non togliere l'alimentazione dell'aria in assenza dello stelo - Don't stop air in the absence of the rod

Il funzionamento del bloccastelo è di tipo statico (stelo non in movimento). È necessario arrestare lo stelo del cilindro prima di effettuare il bloccaggio.
The rod lock operation is static (rod not moving). The rod must be stopped before locking

SOFFIETTO MODULARE

MODULAR BELLOWS

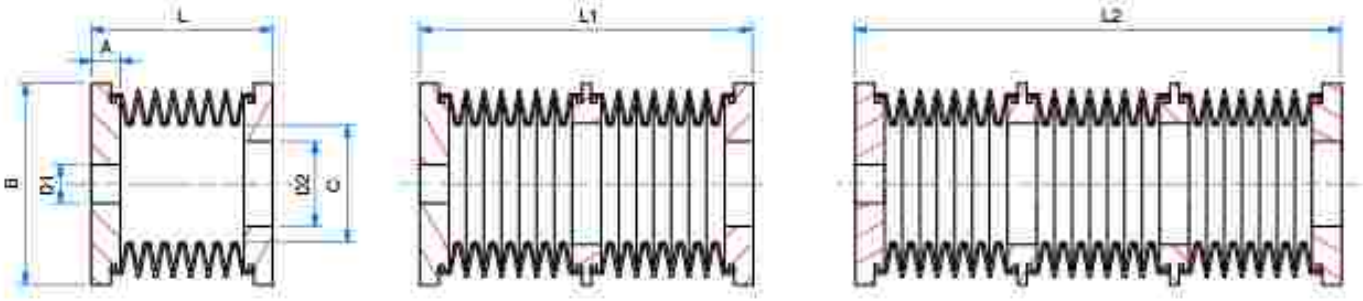

DIMENSIONI - *DIMENSION*

		SERIE 60	SERIE 83	SERIE 106	SERIE 106L
ø		32	40-50-63-80	100-125-160	100-125
A		12	12	12	12
B		60	83	106	106
D1-D2	min	10	10	10	10
	max	40	60	80	80
C		30	50	70	55
L senza giunzioni - *without joints*	chiuso - *closed*	55	65	40	100
	aperto-*open*	300	350	220	750
L1 (1 giunzione - *1 joint*)	chiuso-*closed*	110	130	80	200
	aperto-*open*	600	700	440	1500
L2 (2 giunzioni - *2 joints*)	chiuso-*closed*	165	195	120	300
	aperto-*open*	900	1050	660	2250

DIMENSIONI - *DIMENSION*

CILINDRO - *CYLINDER*	SOFFIETTO SERIE	Senza giunzioni - *Without joints*		1 giunzione - *with 1 joint*		2 giunzioni - *with 2 joints*	
SERIE H - SERIE U	*BELLOW SERIE*	Wit cylinder	Max stroke	Wit cylinder	Max stroke	Wit cylinder	Max stroke
H032	BLW60	66	245	126	490	186	735
H040	BLW83	78	285	148	570	218	855
H050	BLW83	80	285	150	570	220	855
H063	BLW83	80	285	150	570	220	855
H080	BLW83	83	285	149	570	219	855
H100	BLW106	64	180	96	360	144	540
H100	BLW106L	122	640	227	1290	332	1930
H125	BLW106	75	180	105	360	147	540
H125	BLW106L	122	640	227	1290	332	1930

CERNIERA MASCHIO ISO (MP4)

ISO MALE HINGE (MP4)

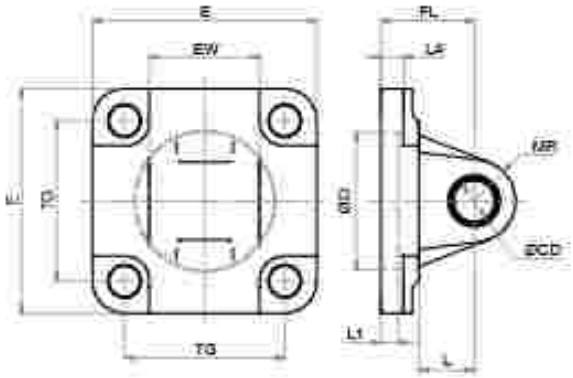

LA FORNITURA COMPRENDE:
n° 1 CERNIERA MASCHIO
n° 4 VITI
THE SUPPLY INCLUDES
n° 1 MALE HINGE
n° 4 SCREWS

MATERIALE:
CORPO IN ALLUMINIO
BOCCOLA IN ACCIAIO E PTFE
MATERIAL
BODY IN ALUMINIUM
BUSH IN STEEL AND PTFE

DIMENSIONI - *DIMENSIONS*

COD.	CMI032	CMI040	CMI050	CMI063	CMI080	CMI100	CMI125
#	32	40	50	63	80	100	125
EW	26	28	32	40	50	60	70
E	45	52	65	75	93	110	134
FL	22	25	27	32	36	41	50
L1	5	5	5	5	5	5	7
L4	5,5	5,5	6,5	6,5	10	10	10
L	13	16	16	21	22	27	30
MR	10	12	12	16	16	20	25
ø CD	10	12	12	16	16	20	25
ø D	30	35	40	45	45	55	60
TG	32,5	38	46,5	56,5	72	89	110

CERNIERA FEMMINA ISO (MP2)

ISO FEMALE HINGE (MP2)

CFI CFI-F*

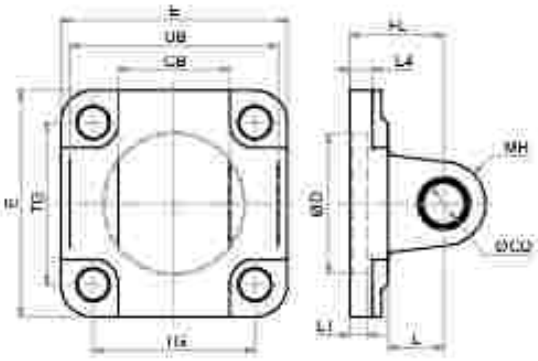

LA FORNITURA COMPRENDE:
n° 1 CERNIERA FEMMINA
n° 4 VITI
THE SUPPLY INCLUDES
n° 1 FEMALE HINGE
n° 4 SCREWS

MATERIALE:
CORPO IN ALLUMINIO
BOCCOLA IN ACCIAIO E PTFE
MATERIAL
BODY IN ALUMINIUM
BUSH IN STEEL AND PTFE

DIMENSIONI - *DIMENSIONS*

COD.	CFI032	CFI040	CFI050	CFI063	CFI080	CFI100	CFI125
#	32	40	50	63	80	100	125
CB	26	28	32	40	50	60	70
E	45	52	65	75	93	110	134
FL	22	25	27	32	36	41	50
L1	5	5	5	5	5	5	7
L4	5,5	5,5	6,5	6,5	10	10	10
L	13	16	16	21	22	27	30
MR	10	12	12	16	16	20	25
ø CD	10	12	12	16	16	20	25
ø D	30	35	40	45	45	55	60
TG	32,5	38	46,5	56,5	72	89	110
UB	45	52	60	70	90	110	130

*CFI—F dimensione foro centrale uguale alla quota ØD – *CFI—F dimension of the central hole are the same as ØD

PERNO PER CERNIERA (AA4)

PIN FOR HINGE (AA4)

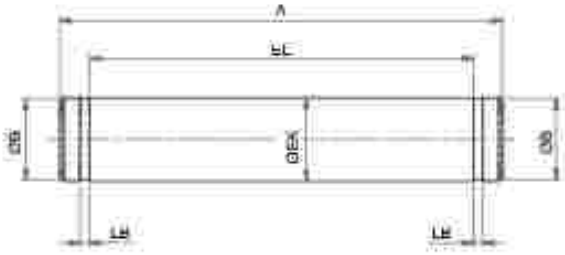

LA FORNITURA COMPRENDE:
n°1 PERNO
n°2 SEEGER
THE SUPPLY INCLUDES:
n°1 PIN
n°2 RETAINING RING

MATERIALE:
ACCIAIO ZINCATO
MATERIAL:
ZINC COATED STEEL

DIMENSIONI - *DIMENSIONS*

COD.	PCF032	PCF040	PCF050	PCF063	PCF080	PCF100	PCF125
a	32	40	50	63	80	100	125
A	53	60	68	78	98	118	139
EC	46	53	61	71	91	111	132
LB	1,1	1,1	1,1	1,1	1,1	1,3	1,3
ø B	9,6	11,5	11,5	15,2	15,2	19	23,9
ø ER	10	12	12	16	16	20	25

ARTICOLAZIONE A SQUADRA ISO (AB7)

ISO SQUARE HINGE (AB7)

ASI

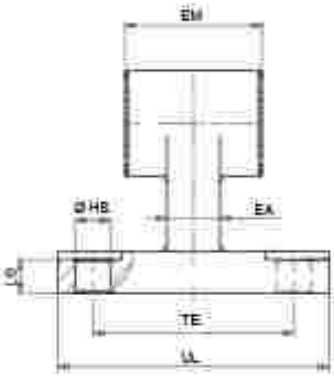

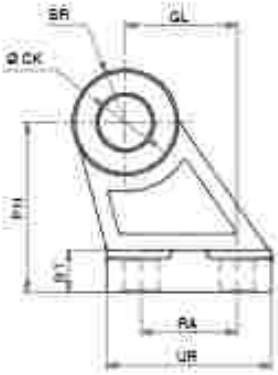

LA FORNITURA COMPRENDE:
n°1 ARTICOLAZIONE A SQUADRA
THE SUPPLY INCLUDES:
n°1 SQUARE HINGE

MATERIALE:
CORPO IN ALLUMINIO
BOCCOLA IN ACCIAIO E PTFE
MATERIAL:
BODY IN ALUMINIUM
BUSH IN STEEL AND PTFE

DIMENSIONI - *DIMENSIONS*

COD.	ASI032	ASI040	ASI050	ASI063	ASI080	ASI100	ASI125
a	32	40	50	63	80	100	125
BR	10	11	13	15	15	19	22,5
BT	8	10	12	14	14	17	20
ø CK	10	12	12	16	16	20	25
EA	10	15	16	16	20	20	30
EM	26	28	32	40	50	60	70
GL	21	24	33	37	47	55	70
LR	6,4	8,4	10,4	12,4	11,5	14,5	16,8
ø HB	6,6	6,6	9	9	11	11	14
PH	32	36	45	50	63	71	90
RA	18	22	30	35	40	50	60
TE	38	41	50	52	66	76	94
UL	51	54	65	67	86	96	124
UR	31	35	45	50	60	70	90

CERNIERA MASCHIO SNODATA ISO (MP6)

ISO MALE HINGE WITH BALL JOINT (MP6)

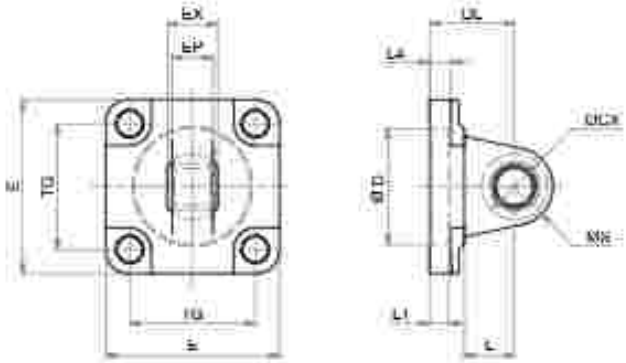

LA FORNITURA COMPRENDE:
n° 1 CERNIERA MASCHIO
n° 4 VITI
THE SUPPLY INCLUDES:
n° 1 MALE HINGE
n° 4 SCREWS

MATERIALE:
CORPO IN ALLUMINIO
SNODO IN ACCIAIO, BRONZO E PTFE
MATERIAL:
BODY IN ALUMINIUM
EYE IN STEEL, BRONZE AND PTFE

DIMENSIONI - *DIMENSIONS*

COD.	CMSI032	CMSI040	CMSI050	CMSI063	CMSI080	CMSI100	CMSI125
#	32	40	50	63	80	100	125
DL	22	25	27	32	36	41	50
EP	10,5	12	15	15	18	18	25
EX	14	16	21	21	25	25	37
E	45	52	65	75	95	115	140
L1	7	7	7	7	9	9	9
L4	5,5	5,5	6,5	6,5	10	10	10
L	12	15	15	20	20	25	30
M5	16	18	21	23	28	30	40
ø OX	10	12	16	16	20	20	30
ø D	30	35	40	45	45	55	60
TG	32,5	38	46,5	56,5	72	89	110

ARTICOLAZIONE A SQUADRA SNODATA

ISO SQUARE HINGE WITH BALL JOINT

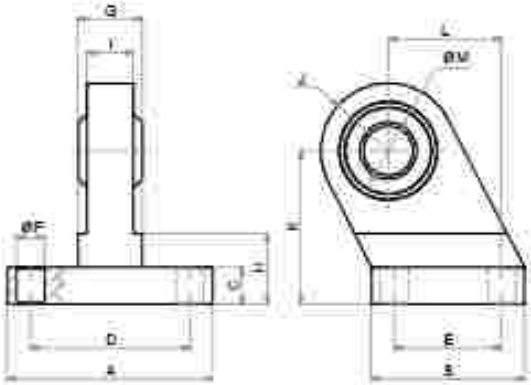

LA FORNITURA COMPRENDE:
n° 1 ARTICOLAZIONE A SQUADRA
THE SUPPLY INCLUDES:
n° 1 SQUARE HINGE

MATERIALE:
CORPO IN ALLUMINIO
SNODO IN ACCIAIO, BRONZO E PTFE
MATERIAL:
BODY IN ALUMINIUM
EYE IN STEEL, BRONZE AND PTFE

DIMENSIONI - *DIMENSIONS*

COD.	ASSI032	ASSI040	ASSI050	ASSI063	ASSI080	ASSI100
#	32	40	50	63	80	100
A	51	54	65	67	86	96
B	31	35	45	50	60	70
C	10	10	12	12	14	15
D	38	41	50	52	66	76
E	18	22	30	35	40	50
G	14	16	21	21	25	25
H	16	16	21	23	32	33
I	10,5	12	15	15	18	18
J	15	17	20	22	27	29
K	32	36	45	50	63	71
L	21	24	33	37	47	55
øF	6,6	6,6	9	9	11	11
øM	10	12	16	16	20	20

CERNIERA FEMMINA STRETTA ISO (AB6)

ISO NARROW FEMALE HINGE (AB6)

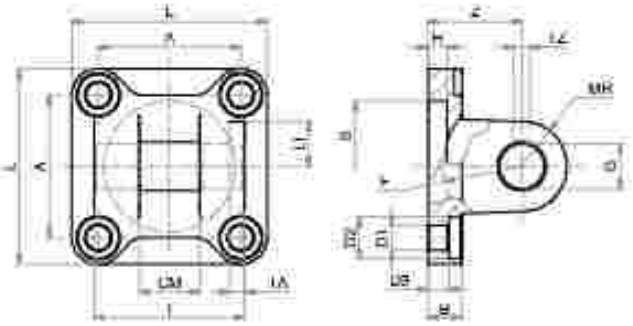

LA FORNITURA COMPRENDE:
n° 1 CERNIERA FEMMINA
n° 4 VITI
THE SUPPLY INCLUDES:
n° 1 FEMALE HINGE
n° 4 SCREWS

MATERIALE: ALLUMINIO
MATERIAL: ALUMINIUM

DIMENSIONI - *DIMENSIONS*

COD.	CFSI032	CFSI040	CFSI050	CFSI063	CFSI080	CFSI100	CFSI125
H	32	40	50	63	80	100	125
A	32,5	38	46,5	56,5	72	89	110
B	9	9	11	11	14	14	20
CM	14	16	21	21	25	25	37
D1	6,6	6,6	9	9	11	11	14
D2	11	11	15	15	18	18	20
D3	5,5	5,5	6,5	6,5	10	10	10
F min.	17	20	22	25	30	32	42
G	10	12	16	16	20	20	30
H	5	5	5	5	5	5	7
LI	11,5	12	14	14	16	16	24
L	45	52	65	75	95	115	140
MR	10	12	14	18	20	22	25
S	30	35	40	45	45	55	60
TA	3	4	4	4	4	4	6
TZ	3,3	4,3	4,3	4,3	4,3	6,3	6,3
T	34	40	45	51	65	75	97
Z	22	25	27	32	36	41	50

PERNO PER CERNIERA STRETTA (AA6)

PIN FOR NARROW HINGE (AA6)

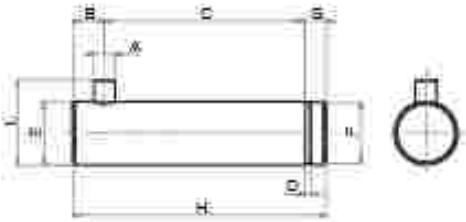

LA FORNITURA COMPRENDE:
n° 1 PERNO
n° 1 SEEGER
THE SUPPLY INCLUDES:
n° 1 PIN
n° 1 RETAINING RING

MATERIALE:
ACCIAIO ZINCATO
MATERIAL:
ZINC COATED STEEL

DIMENSIONI - *DIMENSIONS*

COD.	PCFS032	PCFS040	PCFS050	PCFS063	PCFS080	PCFS100	PCFS125
H	32	40	50	63	80	100	125
A	3	4	4	4	4	4	6
B	4,5	6	6	6	6	6	9
C	32,5	38	43	49	63	73	94
D	1,1	1,1	1,1	1,1	1,3	1,3	1,6
E	10	12	16	16	20	20	30
F	9,6	11,5	15,2	15,2	19	19	28,6
G	4	4	5	5	6	6	7
H	41	48	54	60	75	85	110
I	14	16	20	20	24	24	36

PIEDINO BASSO ISO (MS1)

ISO FOOT MOUNTING (MS1)

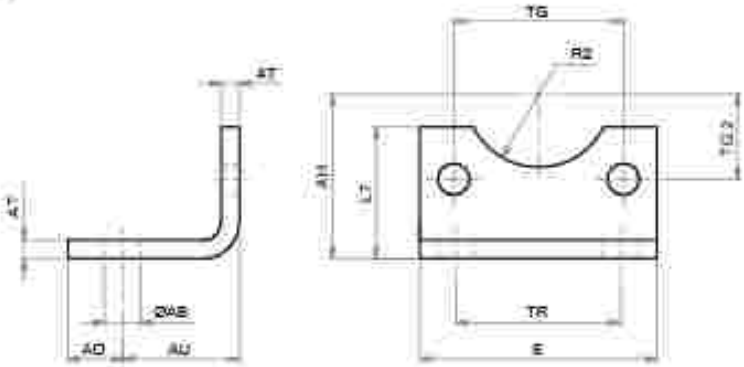

LA FORNITURA COMPRENDE:
n° 1 PIEDINO
n° 2 VITI
THE SUPPLY INCLUDES
n° 1 FOOT MOUNTING
n° 2 SCREWS

MATERIALE:
ACCIAIO ZINCATO
MATERIAL:
ZINC COATED STEEL

DIMENSIONI - *DIMENSIONS*

COD.	PBI032	PBI040	PBI050	PBI063	PBI080	PBI100	PBI125
ø	32	40	50	63	80	100	125
AH	32	36	45	50	63	71	90
AO	11	8	15	13	14	16	25
AT	4	4	5	5	6	6	8
AU	24	28	32	32	41	41	45
E	45	52	65	75	95	115	140
L7	30	30	36	35	47	53	70
ø AB	7	10	10	10	12	14,5	16,5
R2	15	17,5	20	22,5	22,5	27,5	30
TG2	16,25	19	23,25	28,25	36	44,5	55
TG	32,5	38	46,5	56,5	72	89	110
TR	32	36	45	50	63	75	90

A richiesta - On request Ø 250-320

FLANGIA ISO (MF1 - MF2)

ISO FLANGE (MF1 - MF2)

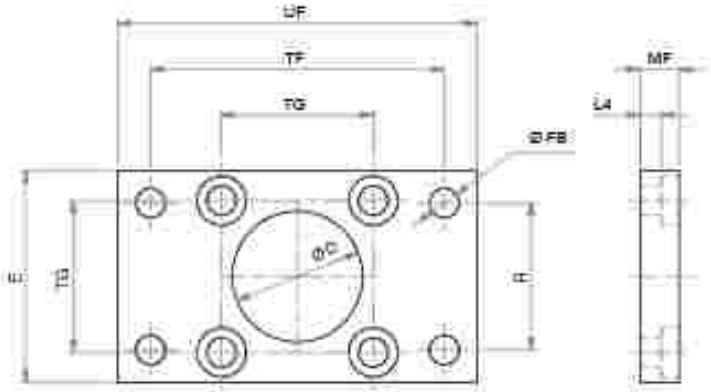

LA FORNITURA COMPRENDE:
n° 1 FLANGIA
n° 4 VITI
THE SUPPLY INCLUDES
n° 1 FLANGE
n° 4 SCREWS

MATERIALE:
ACCIAIO ZINCATO
MATERIAL:
ZINC COATED STEEL

DIMENSIONI - *DIMENSIONS*

COD.	FI032	FI040	FI050	FI063	FI080	FI100	FI125
ø	32	40	50	63	80	100	125
E	45	52	65	75	95	115	140
L4	5	5	6,5	6,5	9	9	10,5
MF	10	10	12	12	16	16	20
ø D	30	35	40	45	45	55	60
ø FB	7	9	9	9	12	14	16
H	32	36	45	50	63	75	90
TF	64	72	90	100	126	150	180
TG	32,5	38	46,5	56,5	72	89	110
UF	80	90	110	120	150	170	205

CERNIERA ANTERIORE-POSTERIORE LAMATA

FRONT-REAR HINGE

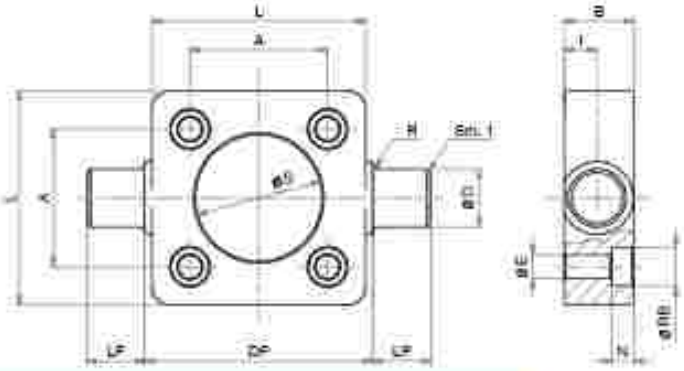

LA FORNITURA COMPRENDE:
n° 1 CERNIERA
n° 4 VITI
THE SUPPLY INCLUDES:
n° 1 HINGE
n° 4 SCREWS

MATERIALE:
ACCIAIO ZINCATO
MATERIAL:
ZINC COATED STEEL

DIMENSIONI - *DIMENSIONS*

COD.	CIA032	CIA040	CIA050	CIA063	CIA080	CIA100	CIA125
a	32	40	50	63	80	100	125
A	32,5	38	46,5	56,5	72	89	110
B	14	19	19	24	24	29	30
ø D	12	16	16	20	20	25	25
LP	50	63	75	90	110	132	160
LF	6,5	6,5	8,5	8,5	10,5	10,5	13,5
I	6,5	9	9	11,5	11,5	14	15
L	46	59	69	84	102	125	150
LF	12	16	16	20	20	25	25
N	6	6	8	8	10	10	12
E	1	1,5	1,6	1,6	1,6	2	2
ø RB	10,5	10,5	13,5	13,5	16,5	16,5	20
ø S	30	35	40	45	45	55	60

CERNIERA INTERMEDIA PER TUBO PROFILATO SERIE H

CICP

INTERMEDIATE HINGE FOR SERIE H PROFILE TUBE

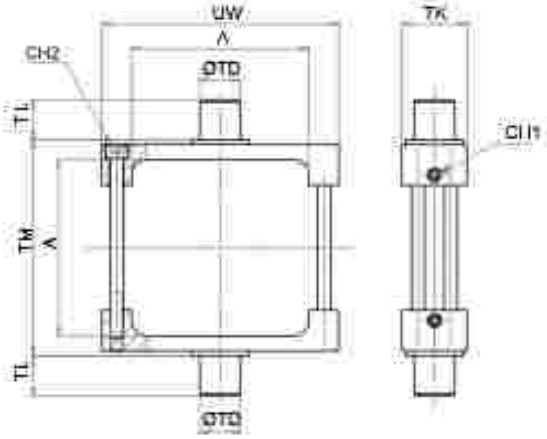

LA FORNITURA COMPRENDE:
n° 1 PIEDINO
n° 2 VITI
THE SUPPLY INCLUDES:
n° 1 FOOT MOUNTING
n° 2 SCREWS

MATERIALE:
ACCIAIO ZINCATO
MATERIAL:
ZINC COATED STEEL

DIMENSIONI - *DIMENSIONS*

COD.	CICP032	CICP040	CICP050	CICP063	CICP080	CICP100	CICP125
a	32	40	50	63	80	100	125
A	45	51,8	60,7	72,2	91,2	108,2	135,3
CH1	3	3	3	3	3	4	4
CH2	3	4	5	5	5	6	6
ø TD	12	16	16	20	20	25	25
TK	25	25	30	30	30	40	40
TL	11,5	16	16	20	20	24,5	24,5
TM	50	63	75	90	110	132	160
UW	65	75	95	105	130	145	176

CERNIERA INTERMEDIA PER TIRANTI (MT4)

CICT

INTERMEDIATE HINGE FOR TIE RODS (MT4)

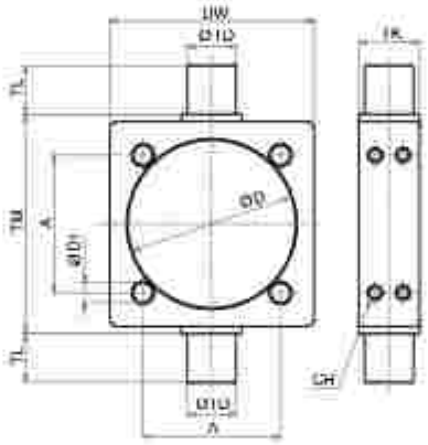

LA FORNITURA COMPRENDE:
n°1 CERNIERA INTERMEDIA
THE SUPPLY INCLUDES:
n°1 INTERMEDIATE HINGE

MATERIALE:
ACCIAIO ZINCATO
MATERIAL:
ZINC COATED STEEL

DIMENSIONI - *DIMENSIONS*

COD.	CICT032	CICT040	CICT050	CICT063	CICT080	CICT100	CICT125
ø	32	40	50	63	80	100	125
A	32,5	38	46,5	56,5	72	89	110
CH	2,5	2,5	3	3	4	4	5
ø D1	6,25	6,25	8,25	8,25	10,25	10,25	12,25
ø D	37	46	56	69	87	107	133
ø TD	12	16	16	20	20	25	25
TK	15	20	20	25	25	30	32
TL	12	16	16	20	20	25	25
TM	50	63	75	90	110	132	160
UW	46	59	69	84	102	125	155

SUPPORTO PER CERNIERA INTERMEDIA (AT4)

SCI

SUPPORT FOR INTERMEDIATE HINGE (AT4)

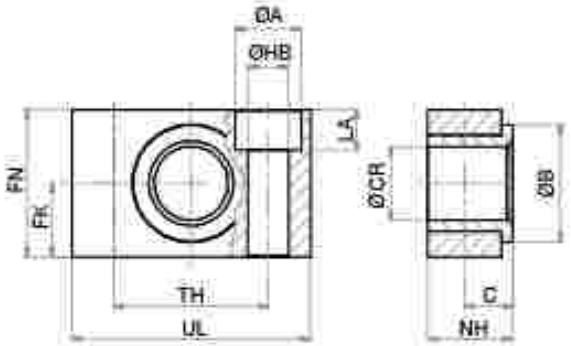

LA FORNITURA COMPRENDE:
N° 1 SUPPORTO
N° 2 VITI
THE SUPPLY INCLUDES:
n° 1 SUPPORT
n°2 SCREWS

MATERIALE:
CORPO IN ALLUMINIO
BOCCOLA IN BRONZO
MATERIAL:
BODY IN ALUMINIUM
BUSH IN BRONZE

DIMENSIONI - *DIMENSIONS*

COD.	SCI032	SCI040.050	SCI063.080	SCI100.125
ø	32	40-50	63-80	100-125
C	10,5	12	13	16
FK	15	18	20	25
FN	30	36	40	50
LA	7	9	11	13
NH	18	21	23	28,5
ø A	11	15	18	20
ø B	22	28	32	39
ø CR	12	16	20	25
ø HB	6,6	9	11	14
TH	32	36	42	50
UL	46	55	65	75

DADO STELO

PISTON ROD NUT

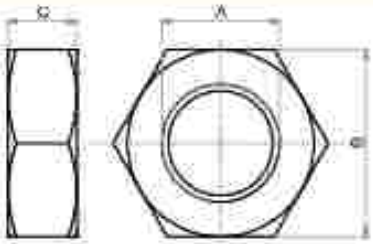

MATERIALE:
ACCIAIO ZINCATO
MATERIAL:
ZINC COATED STEEL

DIMENSIONI - *DIMENSIONS*

COD.	DA10x1,25	DA12x1,25	DA16x1,5	DA20x1,5	DA27x2
A	M10x1,25	M12x1,25	M16x1,5	M20x1,5	M27x2
B	17	19	24	30	41
C	6	7	8	9	12

SNODO AUTOALLINEANTE

SA

SELF-ALIGNING COUPLING

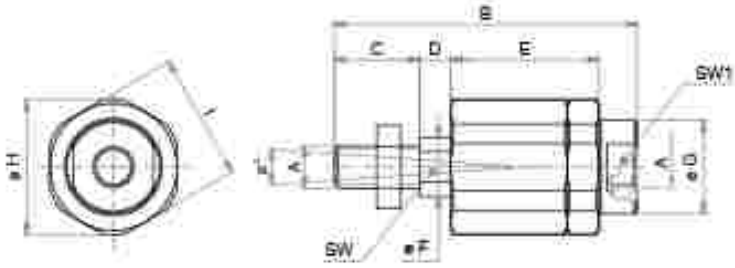

LA FORNITURA COMPRENDE:
n° 1 SNODO AUTOALLINEANTE
n° 1 DADO
THE SUPPLY INCLUDES:
n° 1 SELF ALIGNING
n° 1 NUT

MATERIALE:
ACCIAIO ZINCATO
MATERIAL:
ZINC COATED STEEL

DIMENSIONI - *DIMENSIONS*

COD.	SA10x1,25	SA12x1,25	SA16x1,5	SA20x1,5	SA27x2
A	M10x1,25	M12x1,25	M16x1,5	M20x1,5	M27x2
n°	8	8	8	8	8
B	71	74,5	104	120	158
C	20	24	32	40	54
D	7	7,5	7	8	13
E	36	36	53	53	79
øF	14	14	22	22	28
øG	21,5	21,5	34	34	45
øH	32	32	45	45	62
I	30	30	41	41	55
SW	12	12	19	19	24
SW1	19	19	30	30	41

SNODO SFERICO FILETTO INTERNO

SSFI

ROD EYE (INTERNAL THREAD)

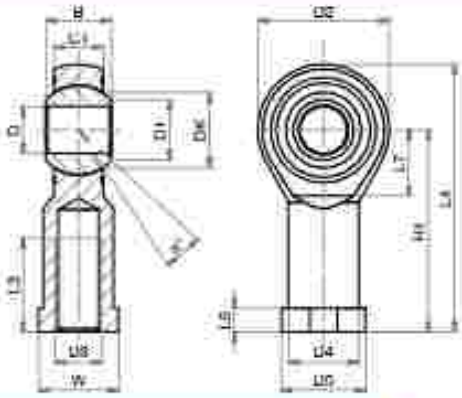

MATERIALE:
CORPO IN ACCIAIO ZINCATO
SNODO IN ACCIAIO,
BRONZO E PTFE

MATERIAL:
BODY IN ZINC COATED STEEL
EYE IN STEEL, BRONZE
AND PTFE

DIMENSIONI - *DIMENSIONS*

COD.	SSFI10x1,25	SSFI12x1,25	SSFI16x1,5	SSFI20x1,5	SSFI27x2
α°	13	13	15	14	17
B	14	16	21	25	37
C1	10,5	12	15	18	25
D1	12,9	15,4	19,3	24,3	34,8
D2	28	32	42	50	70
D3	M10x1,25	M12x1,25	M16x1,5	M20x1,5	M27x2
D4	15	17,5	22	27,5	40
D5	19	22	27	34	50
DK	19,05	22,22	28,57	34,92	50,8
ø D	10	12	16	20	30
H1	43	50	64	77	110
L3	20	22	28	33	51
L4	57	66	85	102	145
L5	6,5	6,5	8	10	15
L7	15	17	23	27	36
W	17	19	22	30	41

SNODO SFERICO FILETTO ESTERNO

SSFE

ROD EYE (EXTERNAL THREAD)

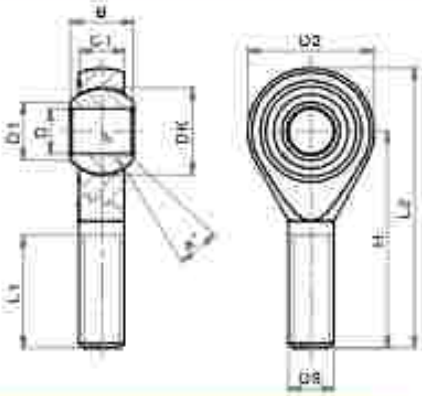

MATERIALE:
CORPO IN ACCIAIO ZINCATO
SNODO IN ACCIAIO,
BRONZO E PTFE

MATERIAL:
BODY IN ZINC COATED STEEL
EYE IN STEEL, BRONZE
AND PTFE

DIMENSIONI - *DIMENSIONS*

COD.	SSFE06x1	SSFE08x1,25	SSFE10x1,5	SSFE12x1,75	SSFE16x2
α°	13	14	13	13	15
B	9	12	14	16	21
C1	6,75	9	10,5	12	15
D1	8,9	10,4	12,9	15,4	19,3
D2	20	24	28	32	42
D3	M6	M8	M10	M12	M16
DK	12,7	15,87	19,05	22,22	28,57
ø D	6	8	10	12	16
H	36	42	48	54	66
L1	21	25	28	32	37
L2	46	54	62	70	87

FORCELLA CON CLIPS

CLEVIS WITH LOCKABLE PIN

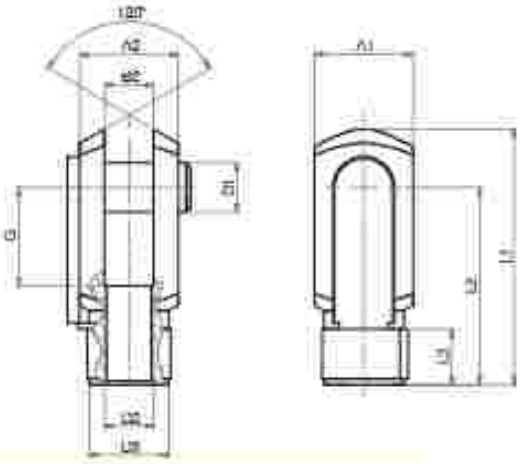

LA FORNITURA COMPRENDE:
n° 1 FORCELLA
n° 1 CLIPS
THE SUPPLY INCLUDES:
n° 1 FORK
n° 1 LOCKABLE PIN

MATERIALE:
ACCIAIO ZINCATO
MATERIAL:
ZINC COATED STEEL

DIMENSIONI - *DIMENSIONS*

COD.	FC10x1,25	FC12x1,25	FC16x1,5	FC20x1,5
A1	20	24	32	40
A2	20	24	32	40
B2	10	12	16	20
ø D1	10	12	16	20
D2	M10x1,25	M12x1,25	M16x1,5	M20x1,5
ø D3	18	20	26	34
G	20	24	32	40
L1	52	62	83	105
L2	40	48	64	80
L3	15	18	24	30

FORCELLA CON PERNO

CLEVIS WITH PIN

FP

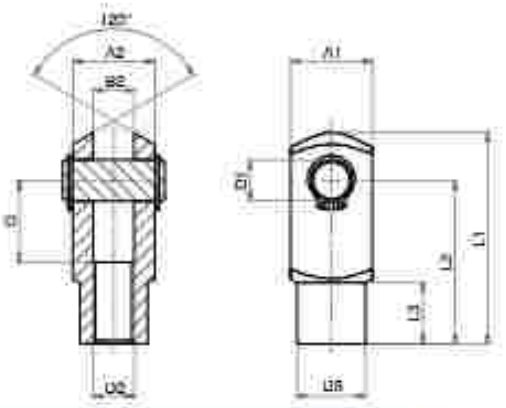

LA FORNITURA COMPRENDE:
n° 1 FORCELLA
n° 1 PERNO
n° 2 SEGER
THE SUPPLY INCLUDES:
n° 1 FORK
n° 1 PIN
n° RETAINING RING

MATERIALE:
ACCIAIO ZINCATO
MATERIAL:
ZINC COATED STEEL

DIMENSIONI - *DIMENSIONS*

COD.	FP10x1,25	FP12x1,25	FP16x1,5	FP20x1,5	FP27x2
A1	20	24	32	40	55
A2	20	24	32	40	55
B2	10	12	16	20	30
ø D1	10	12	16	20	30
D2	M10x1,25	M12x1,25	M16x1,5	M20x1,5	M27x2
ø D3	18	20	26	34	48
G	20	24	32	40	54
L1	52	62	83	105	148
L2	40	48	64	80	110
L3	15	18	24	30	38

FLANGIA CILINDRI TANDEM E PIÙ POSIZIONI

FLTI

TANDEM AND MULTI-POSITION FLANGE

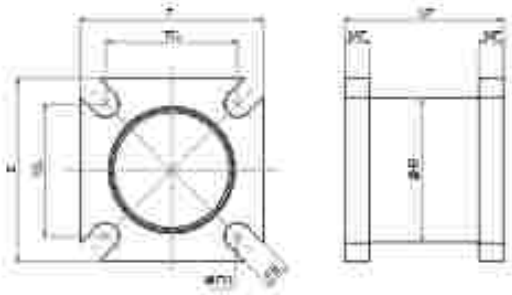

LA FORNITURA COMPRENDE:
n° 1 FLANGIA
n° 8 VITI
THE SUPPLY INCLUDES:
n° 1 FLANGE
n° 8 SCREWS

MATERIALE: ALLUMINIO
MATERIAL: ALUMINIUM

DIMENSIONI - *DIMENSIONS*

COD.	FLTI032	FLTI040	FLTI050	FLTI063	FLTI080	FLTI100	FLTI125
ø	32	40	50	63	80	100	125
E	45	50	65	75	90	105	130
ø e	35,5	42,5	51	65	84	102	127
FB	6,5	6,5	8,5	8,5	10,5	10,5	-
ø FB	6,5	6,5	8,5	8,5	10,5	10,5	12,5
MF	6	6	9	10	10	10,5	10
TG	32,5	38	46	56,5	72	89	110
UF	39	45	52	53	65	77	93

FLANGIA CILINDRI CONTRAPPOSTI

FLCI

REAR OPPOSED CYLINDERS FLANGE

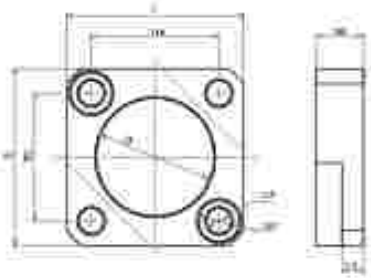

LA FORNITURA COMPRENDE:
n° 1 FLANGIA
n° 8 VITI
THE SUPPLY INCLUDES:
n° 1 FLANGE
n° 8 SCREWS

MATERIALE: ALLUMINIO
MATERIAL: ALUMINIUM

DIMENSIONI - *DIMENSIONS*

COD.	FLCI032	FLCI040	FLCI050	FLCI063	FLCI080	FLCI100	FLCI125
ø	32	40	50	63	80	100	125
D	30	35	40	45	45	55	60
D1	6,5	6,5	8,5	8,5	10,5	10,5	12,5
D2	10,6	10,6	13,5	13,5	16,5	16,5	18,5
E	45	50	65	75	90	105	130
L4	5,5	5,5	7,5	7,5	9	10,5	15
MF	12	12	16	16	20	20	30
TG	32,5	38	46,5	56,5	72	89	110

STAFFA FISSAGGIO VALVOLA

SFV1M4

FIXING VALVE BRACKET

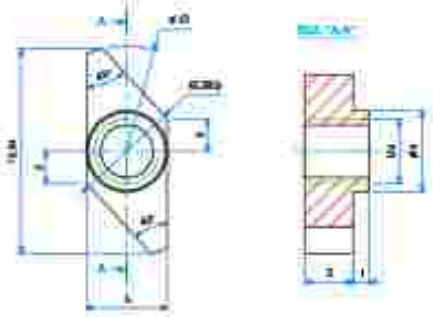

MATERIALE:
ACCIAIO ZINCATO
MATERIAL:
ZINC COATED STEEL

SENSORI MAGNETICI

MAGNETIC SENSORS

CARATTERISTICHE - *CHARACTERISTICS*

CODICE - *CODE*		**36.SEN06** **36.SEN06.L6**	**36.SEN07**	**36.SEN08**	**36.SEN09** **36.SEN09.L6** **36.SEN09.L10**
TIPO - *TYPE*		REED	REED	ELETTRONICO *ELECTRONIC*	ELETTRONICO *ELECTRONIC*
Modello elettrico - *Electrical design*		AC/DC PNP/NPN	AC/DC PNP/NPN	DC PNP	DC PNP
Funzione dell'uscita - *Output*		NO	NO	NO	NO
Tensione di esercizio - *Operating voltage*	[V]	5...120 AC/DC	5...60 DC / 5...50 AC	10...30 DC	10...30 DC
Capacità di corrente - *Current rating*	[mA]	100*	100*	100	100
Sensibilità di reazione - *Magnetic sensitivity*	[mT]	2,1	2,1	2,8	2,8
Velocità di passaggio - *Travel speed*	[m/s]	> 10	> 10	> 10	> 10
Protezione da cortocircuito - *Short-circuit proof*		no	no	sì - *yes*	sì - *yes*
Protetto da inversione di polarità *Reverse polarity protection*		sì - *yes*	sì - *yes*	sì - *yes*	sì - *yes*
Resistente a sovraccarico - *Overload protection*		no	no	sì - *yes*	sì - *yes*
Caduta di tensione - *Voltage drop*	[V]	< 5	< 5	< 2,5	< 2,5
Isteresi - *Hysteresis*		1	1	< 1,5	< 1,5
Riproducibilità - *Repeatability*	[mm]	± 0,2	± 0,2	< 0,2	< 0,2
Corrente assorbita - *Current consumption*	[mA]	-	-	< 10	< 10
Tempo di commutazione - *Make time*	[ms]	≤ 0,6	≤ 0,6	-	-
Tempo di riapertura - *Fall time*	[ms]	≤ 0,1	≤ 0,1	-	-
Potenza max - *Switching power max*	[W]	10	10	-	-
Cicli di commutazione con connessione a PLC *Switching cycles when connected to PLC*	[mln]	≤ 40	≤ 40	-	-
Frequenza di commutazione - *Switching frequency*	[Hz]	1.000	1.000	> 10.000	> 10.000
Temperatura ambiente - *Ambient temperature*	[°C]	-25...70	-25...70	-25...80	-25...80
Grado/Classe di protezione - *Protection*		IP67, II	IP67, II	IP67, III	IP67, III
Materiale involucro - *Housing material*		PA (poliammide - *polyamide*)			
Materiale eccentrico di fissaggio - *Fastening clamp*		inox - *stainless steel*			
Indicazione della funzione Stato di commutazione *Function display Switching status*	LED	giallo - *yellow*			
Collegamento - *Connection*		cavo PUR - *PUR cable* 2x0,14 mm² 2 m (**L6** = 6 m)	cavo PUR - *PUR cable* connettore M8- *M8 connector* 0,3 m	cavo PUR - *PUR cable* connettore M8- *M8 connector* 0,3 m	cavo PUR - *PUR cable* 3x0,14 mm² 2 m (**L6** = 6 m ; **L10** = 10 m)
Peso - *Weight*	[g]	31,3 69	12	12,1	27,4 73,5 122,4

Accessori inclusi: Segnaposto in gomma, fascetta fermacavo - *Accessories included: Rubber placeholder, cable clip*

* necessario circuito di protezione esterno per carico induttivo (valvola, relè, ecc...). - *External protective circuit for inductive load (valve, contactor, etc...) necessary.*

REED: nessuna funzione LED in caso di inversione di polarità nel funzionamento DC. - *No LED function in case of polarity reversal in DC operation.*

CONTATTO REED (2 FILI)

36.SEN06 | 36.SEN06.L6

REED CONTACT (2 WIRES)

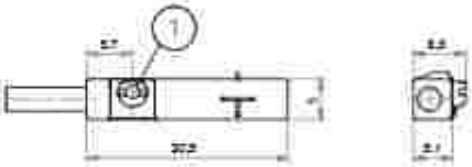

1- ECCENTRICO DI FISSAGGIO - FASTENING CLAMP

CABLAGGIO - WIRING

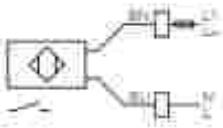

BN- MARRONE - BROWN
BLU- BLU - BLUE

CONTATTO REED (CONNETTORE M8)

36.SEN07

REED CONTACT (M8 CONNECTOR)

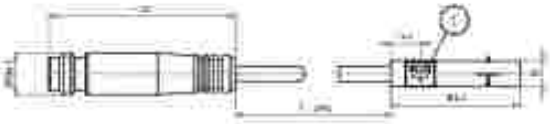

1- ECCENTRICO DI FISSAGGIO - FASTENING CLAMP

CABLAGGIO - WIRING

BN- MARRONE - BROWN
BLU- BLU - BLUE

CONTATTO PNP (CONNETTORE M8)

36.SEN08

PNP CONTACT (M8 CONNECTOR)

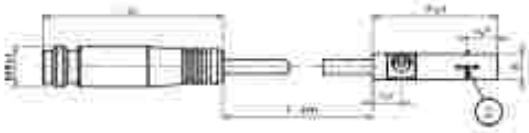

1- ECCENTRICO DI FISSAGGIO
FASTENING CLAMP

2- SUPERFICIE ATTIVA
SENSING FACE

CABLAGGIO - WIRING

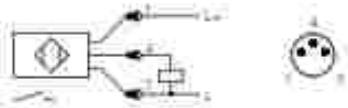

BN- MARRONE - BROWN
BLU- BLU - BLUE

CONTATTO PNP (3 FILI)

36.SEN09 | 36.SEN09.L6 | 36.SEN09.L10

PNP CONTACT (3 WIRES)

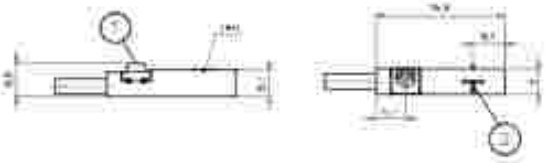

1- ECCENTRICO DI FISSAGGIO - FASTENING CLAMP
2- SUPERFICIE ATTIVA - SENSING FACE

CABLAGGIO - WIRING

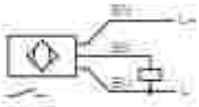

BK- NERO - BLACK
BN- MARRONE - BROWN
BU- BLU - BLUE

CAVO PROLUNGA (CONNETTORE M8)

36.CAV

EXTENSION CABLE (M8 CONNECTOR)

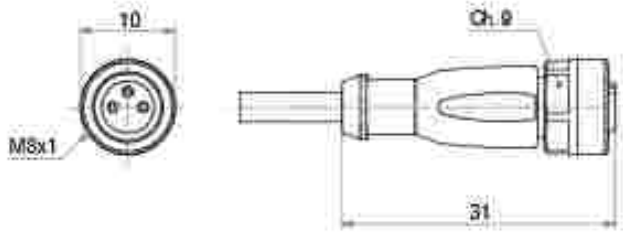

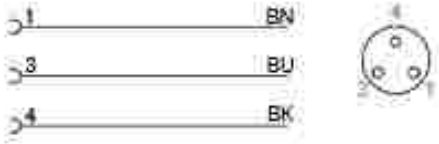

ADATTATORE PER TIRANTE

36.TIR

SENSOR MOUNTING FOR TIE ROD

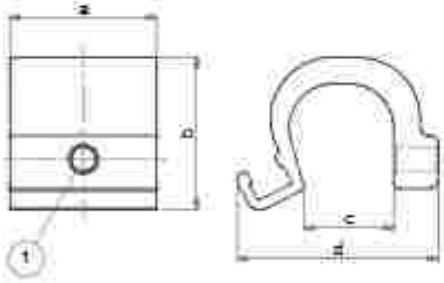

1= VITE DI FISSAGGIO *FIXING SCREW* (2,5)

DIMENSIONI - *DIMENSIONS*

COD.	36.TIR07	36.TIR11	36.TIR15	36.TIR20
Gamma di morsetti - *Clamping range* [mm]	5÷7	5÷11	9÷15	14÷20
a	25	25	25	25
b	21,6	22,8	25,9	31,1
c	7,5	11,3	15,3	20,3
d	25,4	30,2	34,2	39,6
Materiali involucro - *Housing materials*	alluminio - *aluminium*; vite-*screw*: inox-*stainless steel*			

SENSORI MAGNETICI ATEX

ATEX MAGNETIC SENSORS

CARATTERISTICHE - *CHARACTERISTICS*		36.SEN32A.16	36.SEN33A
TIPO - *TYPE*		ELETTRONICO - *ELECTRONIC*	ELETTRONICO - *ELECTRONIC*
Modello elettrico - *Electrical design*		DC PNP	DC PNP
Funzione dell'uscita - *Output*		NO	NO
Tensione di esercizio - *Operating voltage*	[V]	10...30 DC	10...30 DC
Capacità di corrente - *Current rating*	[mA]	100	100
Sensibilità di reazione - *Magnetic sensitivity*	[mT]	2	2,8
Velocità di passaggio - *Travel speed*	[m/s]	> 10	> 10
Protezione da cortocircuito - *Short-circuit proof*		sì - *yes*	sì - *yes*
Protetto da inversione di polarità - *Reverse polarity protection*		sì - *yes*	sì - *yes*
Resistente a sovraccarico - *Overload protection*		sì - *yes*	sì - *yes*
Caduta di tensione - *Voltage drop*	[V]	< 2,5	< 2,5
Isteresi - *Hysteresis*		1	< 1,5
Riproducibilità - *Repeatability*	[mm]	< 0,2	< 0,2
Corrente assorbita - *Current consumption*	[mA]	< 10	< 10
Ritardo alla disponibilità - *Power-on delay time*	[ms]	< 30	< 30
Frequenza di commutazione - *Switching frequency*	[Hz]	6.000	10.000
Temperatura ambiente - *Ambient temperature*	[°C]	-20...60	-25...60
Grado/Classe di protezione - *Protection*		IP 65/IP 67	IP 65/IP 67
Contrassegno - *Marking of the unit*		II 3D Ex tc IIIC T125°C Dc X II 3G Ex nA IIC T4 Gc X	II 3D Ex tc IIIC T125°C Dc X
Materiale involucro - *Housing material*		PA (poliammide-*polyamide*)	PA (poliammide-*polyamide*)
Materiale eccentrico di fissaggio - *Fastening clamp*		inox - *stainless steel*	inox - *stainless steel*
Indicazione della funzione Stato di commutazione *Function display Switching status*	LED	giallo - *yellow*	giallo - *yellow*
Collegamento - *Connection*		cavo PVC - *PVC cable* 3x0,14 mm²	cavo PVC - *PVC cable* connettore M12 - *M12 connector*
Lunghezza cavo - *Cable length*		6 m	0,3 m
Peso - *Weight*	[g]	103,3	52,4

Accessori inclusi - *Accessories included:* Segnaposto in gomma, fascetta fermacavo - *Rubber placeholder, cable clip*

CONTATTO PNP (3 FILI)

36.SEN32A.I6

PNP CONTACT (3 WIRES)

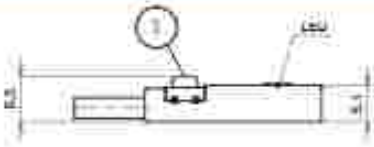

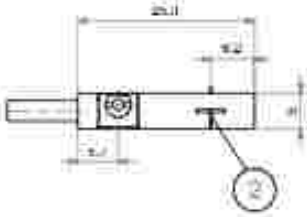

1= ECCENTRICO DI FISSAGGIO - *FASTENING CLAMP*
2= SUPERFICIE ATTIVA - *SENSING FACE*

CABLAGGIO - *WIRING*

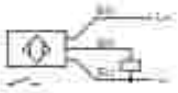

BK= NERO - *BLACK*
BN= MARRONE - *BROWN*
BU= BLU - *BLUE*

CONTATTO PNP (CONNETORE M12)

36.SEN33A

PNP CONTACT (M12 CONNECTOR)

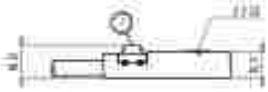

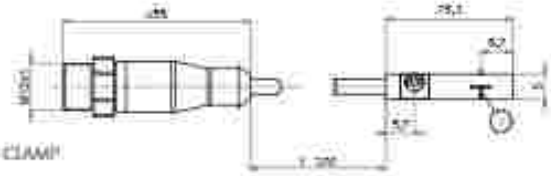

1= ECCENTRICO DI FISSAGGIO - *FASTENING CLAMP*
2= SUPERFICIE ATTIVA - *SENSING FACE*

CABLAGGIO - *WIRING*

BK= NERO - *BLACK*
BN= MARRONE - *BROWN*
BU= BLU - *BLUE*

CAVO PROLUNGA (CONNETTORE M12)

36.CAVA

EXTENSION CABLE (M12 CONNECTOR)

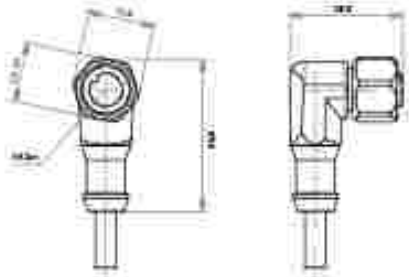

CABLAGGIO - *WIRING*

BK= NERO - *BLACK*
BN= MARRONE - *BROWN*
BU= BLU - *BLUE*
WH= BIANCO - *WHITE*

DIMENSIONI - *DIMENSIONS*		36.CAV5A.M12	36.CAV10A.M12
Modello elettrico - *Electrical design*		AC/DC	AC/DC
Tensione di esercizio - *Operating voltage*	[V]	60 AC / 60 DC	60 AC / 60 DC
Capacità di corrente - *Current rating*	[A]	2	2
Modello - *Design*		ad angolo - *angled*	ad angolo - *angled*
Temperatura ambiente - *Ambient temperature*	[°C]	-20...60	-20...60
Grado/Classe di protezione - *Protection*		IP67/IP68 - IP69K fuori dalla zona esplosiva - *outside hazardous areas*	
Contrassegno - *Marking of the unit*		Ⓔx II 3G Ex nA IIC Gc - Ⓔx II 2D Ex tb IIIC Db IP65/IP67	
Materiale corpo - *Body material*; **Involucro** - *Housing*		TPU arancione - *orange TPU*	TPU arancione - *orange TPU*
Guarnizione - *Sealing*		viton	viton
Materiale dado - *Nut material*		inox - *stainless steel* (1.4404 / 316L)	inox - *stainless steel* (1.4404 / 316L)
Coppia di serraggio per dado zigrinato *Tightening torque for knurled nut*	[Nm]	0,2...1,5	0,2...1,5
Collegamento - *Connection*		cavo PUR - *PUR cable* / 5 m; 4 x 0,34 mm² (42 x Ø 0,1 mm); Ø 4,9 mm; senza alogeno - *halogen free*	cavo PUR - *PUR cable* / 10 m; 4 x 0,34 mm² (42 x Ø 0,1 mm); Ø 4,9 mm; senza alogeno - *halogen free*
Colore della guaina - *Sheath colour*		nero - *black*	nero - *black*

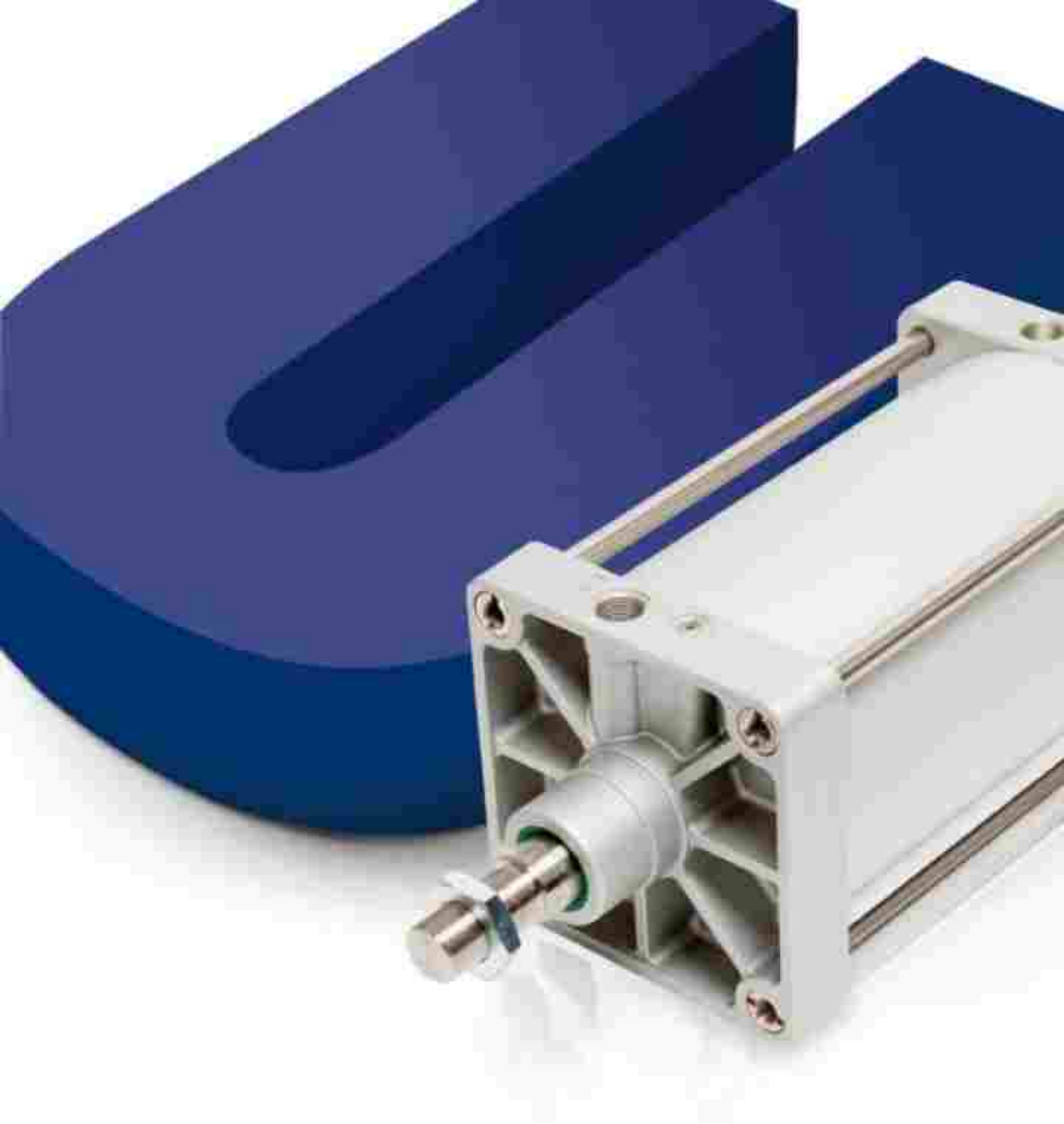

SERIE

U

CILINDRI ISO 15552

ISO 15552 CYLINDERS

STANDARDZYLINDER ISO 15552

Ø 160-320

MESSNER PNEUMATIC

CARATTERISTICHE TECNICHE - *TECHNICAL CHARACTERISTICS*

Pressione di esercizio *Working pressure*	1 ÷ 10 bar (doppio effetto - *double acting*)
Temperatura di esercizio *Working temperature*	0 ÷ +80°C (-20°C con aria secca - *with dry air*) 0 ÷ +150°C (con guarnizioni per alte temperature - *with high temperature seals*)
Versioni - *Versions*	doppio effetto - stelo passante - tandem *double acting - double rod - tandem*
Alesaggi - *Bores*	ø 160 - 200 - 250 - 320
Corse - *Strokes*	vedere tabelle corse standard - *see standard stroke tables*
Fluido - *Fluid*	aria compressa filtrata, non lubrificata - *compressed filtered, non lubricated air*

CARATTERISTICHE COSTRUTTIVE - *CONSTRUCTIVE CHARACTERISTICS*

1	**Stelo** - *Rod*	acciaio C45 cromato - *C45 Chromed steel*
2 5 7	**Guarnizioni** - *Seals*	poliuretano - NBR - *polyurethane - NBR*
3	**Boccola** - *Bush*	ø 160 - 200 bronzo sinterizzato - *sintered bronze* ø 250 - 320 acciaio+PTFE - *steel+PTFE*
4 12	**Testate** - *Covers*	alluminio pressofuso verniciato - *painted die cast aluminium*
6	**Tubo** - *Tube*	alluminio anodizzato - *anodized aluminium*
8	**Magnete** - *Magnet*	plastoferrite - *rubber magnet*
9	**Pattino di guida** - *Guide ring*	PBT + PTFE
10	**Pistone** - *Piston*	alluminio pressofuso - *die cast aluminium*
11	**Ammortizzo** - *Cushioning*	acciaio nichelato - *nickel-plated steel*
	Tiranti - *Tie rod*	acciaio inox AISI 304 - *AISI 304 stainless steel*
	O-ring	NBR

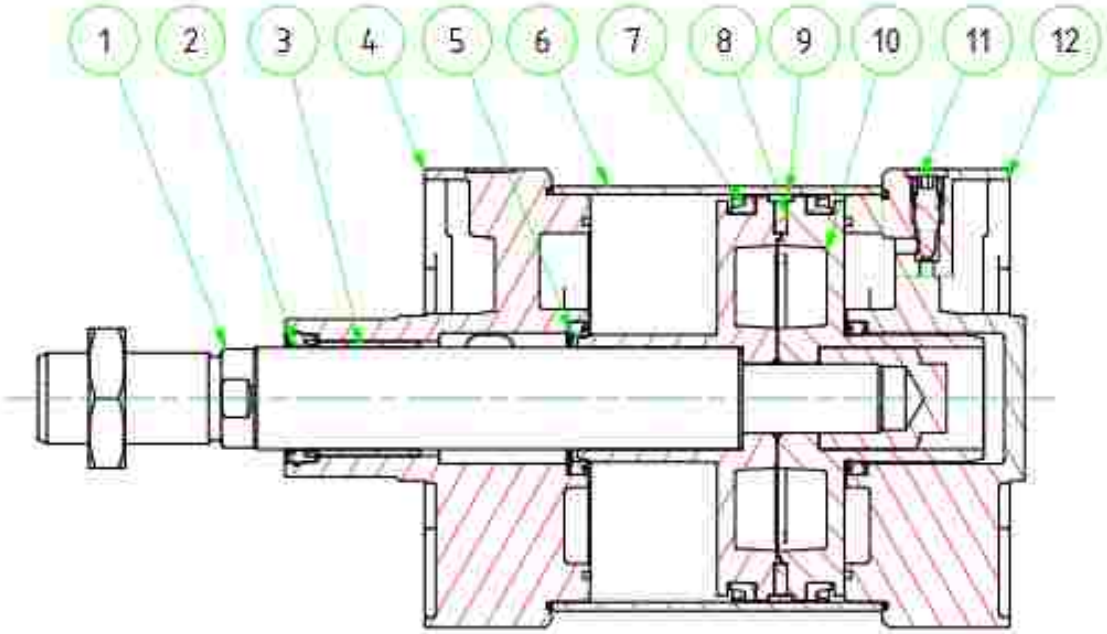

CHIAVE DI CODIFICA

KEY CODE

U D M 1 6 0 . 5 0 0 . G S . M

ALESAGGIO - BORE (Ø)
160-200-250-320

CORSA - STROKE (mm)
vedere tabelle corse std
see std stroke tables

OPZIONE - OPTION
EX ATEX CE II 2GD c T4

OPZIONE - OPTION
C1 CICT montata
CICT mounted

VERSIONE - VERSION
P stelo passante
double rod

OPZIONE - OPTION
W senza ammortizzo
without cushioning
WR senza ammortizzo posteriore
without rear cushioning
WF senza ammortizzo anteriore
without front cushioning

VERSIONE - VERSION
M magnetico
magnetic
non magnetico
non magnetic

GUARNIZIONI - SEALS

guarnizioni standard standard seals	GS	Ø160÷320
guarnizione stelo per alte temperature high temperature rod seal	VR	Ø160÷320
tutte le guarnizioni per alte temperature all seals for high temperature	VA	Ø160÷250
guarnizione stelo EU P5600 EU P5600 rod seal	PS	Ø160÷200
guarnizione stelo EB EB rod seal	ES	Ø160÷320
guarnizione stelo EW (raschiatore metallico) EW rod seal (metal scraper)	WS	Ø160÷250

VERSIONE - VERSION
D doppio effetto
double acting

OPZIONE - OPTION
X4 stelo in acciaio inox AISI 304 cromato
chromed AISI 304 SS rod
S manicotti inox
SS tie rod nut

SERIE - SERIES
U tubo tondo con tiranti
round tube with tie rods

STELO - ROD
F femmina
female
M maschio
male

Cilindri tandem vedi pagina 146
Tandem cylinders see page 146

ESECUZIONI A RICHIESTA - *ON REQUEST*
Filetti speciali (dado non fornito) - *Special thread (without rod nut)*
Stelo prolungato (WH) - *Extended rod (WH)*
Corse fuori standard - *Special strokes*
Corse fino a 2700 mm - *Strokes up to 2700 mm*
ATEX CE II 2GD c T4

FORZE TEORICHE DI TRAZIONE (P=6 bar)

THEORETICAL FORCES OF TRACTION (P=6 bar)

		ø	160	200	250	320
UDM	SPINTA *THRUST*	[N]	12.064	18.850	29.452	48.255
	TRAZIONE *TRACTION*	[N]	11.310	18.096	28.274	46.385
UDMP	SPINTA *THRUST*	[N]	11.310	18.096	28.274	46.385
	TRAZIONE *TRACTION*	[N]	11.310	18.096	28.274	46.385

DOPPIO EFFETTO MAGNETICO AMMORTIZZATO

DOUBLE ACTING MAGNETIC CUSHIONED

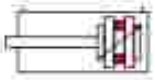

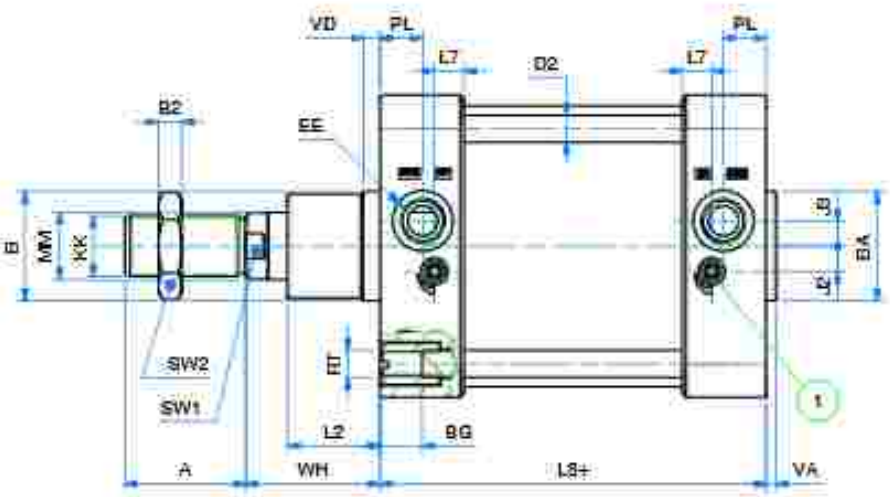

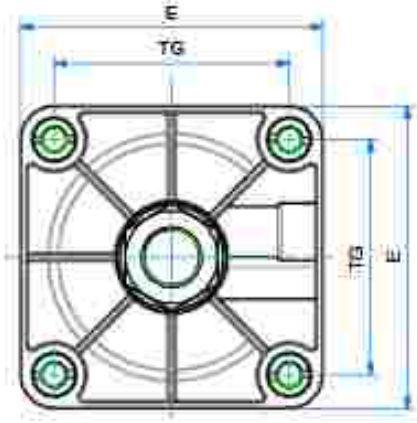

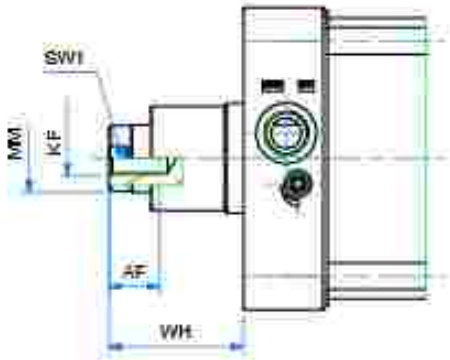

① Vite regolazione ammortizzo - Cushioning adjustment screw

DOPPIO EFFETTO MAGNETICO AMMORTIZZATO

DOUBLE ACTING MAGNETIC CUSHIONED

DIMENSIONI - *DIMENSIONS*

ø	160	200	250	320
A	72	72	84	96
AF	30	30	40	50
øB	65	75	90	110
BZ	14	14	16	18
øBA	65	75	90	110
BG	24	24	25	28
øD2	16	16	20	25
E	180	220	270	350
EE	G3/4"	G3/4"	G1"	G1"
J2	15	15	25	35
J3	15	15	25	35
KJ	M20	M20	M24	M30
KK	M36x2	M36x2	M42x2	M48x2
L2	55	65	75	90
L7	17,5	16	20	20
L8+	180	180	200	220
øMM	40	40	50	63
PL	25,5	25,5	30	30
RT	M16	M16	M20	M24
SW1	36	36	46	55
SW2	55	55	65	75
TG	140	175	220	270
VA	6	6	8	10
VD	10	25	25	25
WH	80	95	105	120
*	45	45	45	45

+ = lunghezza corsa - *stroke length*

* = lunghezza ammortizzo - *cushioning length*

Note: dado stelo compreso nella fornitura

Note: rod nut included in the supply

▪ CORSE STANDARD - *STANDARD STROKES*

160	25 - 50 - 80 - 100 - 125 - 150 - 160 - 200 - 250 - 300 - 320 - 400 - 450 - 500 - 550 - 600 - 650 - 700 - 750 - 800 - 850 - 900 - 950 - 1000
200	25 - 50 - 80 - 100 - 125 - 150 - 160 - 200 - 250 - 300 - 320 - 400 - 450 - 500 - 550 - 600 - 650 - 700 - 750 - 800 - 850 - 900 - 950 - 1000
250	25 - 50 - 80 - 100 - 125 - 150 - 160 - 200 - 250 - 300 - 320 - 400 - 450 - 500 - 550 - 600 - 650 - 700 - 750 - 800 - 850 - 900 - 950 - 1000
320	25 - 50 - 80 - 100 - 125 - 150 - 160 - 200 - 250 - 300 - 320 - 400 - 450 - 500 - 550 - 600 - 650 - 700 - 750 - 800 - 850 - 900 - 950 - 1000

DOPPIO EFFETTO MAGNETICO STELO PASSANTE

DOUBLE ACTING MAGNETIC WITH DOUBLE ROD

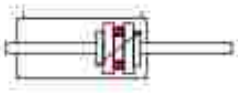

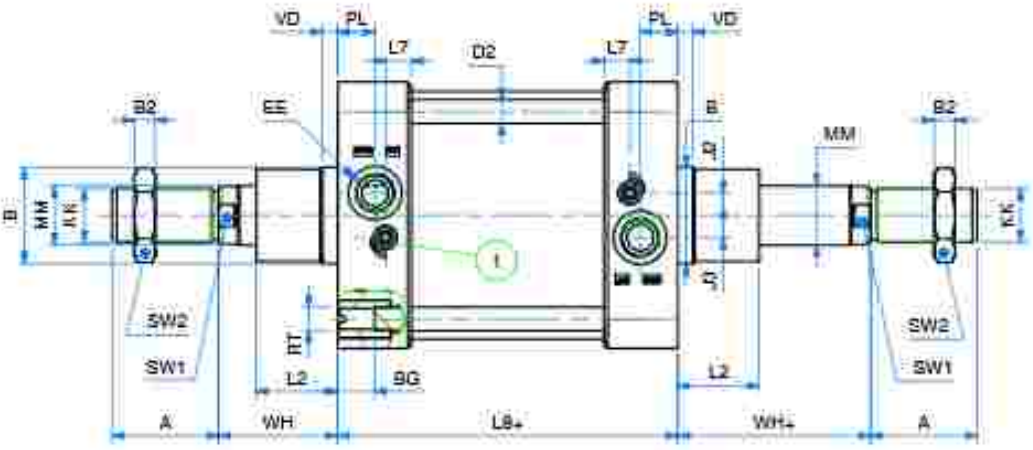

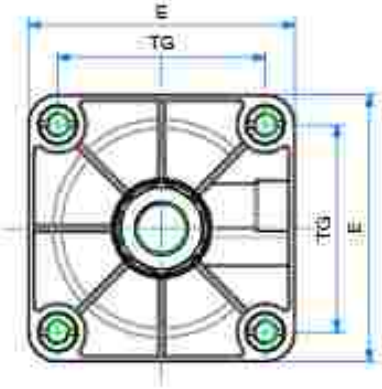

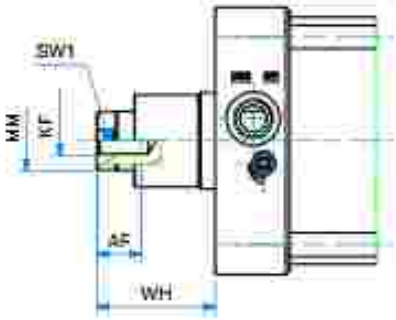

① Vite regolazione ammortizzo - Cushioning adjustment screw

DOPPIO EFFETTO MAGNETICO STELO PASSANTE

DOUBLE ACTING MAGNETIC WITH DOUBLE ROD

DIMENSIONI - *DIMENSIONS*

ø	160	200	250	320
A	72	72	84	96
AF	30	30	40	50
øB	65	75	90	110
BZ	14	14	16	18
BG	24	24	25	28
øD2	16	16	20	25
E	180	220	270	350
EE	G3/4"	G3/4"	G1"	G1"
J2	15	15	25	35
J3	15	15	25	35
KF	M20	M20	M24	M30
KK	M36x2	M36x2	M42x2	M48x2
L2	55	65	75	90
L7	17,5	16	20	20
L8+	180	180	200	220
øMM	40	40	50	63
PL	25,5	25,5	30	30
RT	M16	M16	M20	M24
SW1	36	36	46	55
SW2	55	55	65	75
TG	140	175	220	270
VD	10	25	25	25
WH	80	95	105	120
WH+	80	95	105	120
*	45	45	45	45

+ = lunghezza corsa - *stroke length*

* = lunghezza ammortizzo - *cushioning length*

Note: dado stelo compreso nella fornitura

Note: rod nut included in the supply

ø CORSE STANDARD - *STANDARD STROKES*

160	25 - 50 - 80 - 100 - 125 - 150 - 160 - 200 - 250 - 300 - 320 - 400 - 450 - 500 - 550 - 600 - 650 - 700 - 750 - 800 - 850 - 900 - 950 - 1000
200	25 - 50 - 80 - 100 - 125 - 150 - 160 - 200 - 250 - 300 - 320 - 400 - 450 - 500 - 550 - 600 - 650 - 700 - 750 - 800 - 850 - 900 - 950 - 1000
250	25 - 50 - 80 - 100 - 125 - 150 - 160 - 200 - 250 - 300 - 320 - 400 - 450 - 500 - 550 - 600 - 650 - 700 - 750 - 800 - 850 - 900 - 950 - 1000
320	25 - 50 - 80 - 100 - 125 - 150 - 160 - 200 - 250 - 300 - 320 - 400 - 450 - 500 - 550 - 600 - 650 - 700 - 750 - 800 - 850 - 900 - 950 - 1000

CILINDRI TANDEM - *TANDEM CYLINDERS*

CHIAVE DI CODIFICA - KEY CODE

SERIE U

U T2 M 2 0 0 . 1 0 0 . G S . M

VERSIONE - *VERSION*

- **T2** tandem doppio spinta *double thrust tandem*
- **T3** tandem triplo spinta *3 x force*
- **T4** tandem quadruplo spinta *4 x force*

OPZIONE - *OPTION*

- **EX** ATEX CE II2GD c T4

OPZIONE - *OPTION*

- **X4** stelo in acciaio inox AISI 304 cromato *chromed AISI 304 SS rod*

U C M 1 6 0 . 0 5 0 . 1 0 0 . G S M

ALESAGGIO *BORE (Ø)*

160-200-250-320

1° CORSA (mm) *1° STROKE (mm)*

vedere tabella corse std *see std stroke tables*

II°CORSA (mm) *II° STROKE (mm)*

vedere tabella corse std *see std stroke tables*

OPZIONE - *OPTION*

- **EX** ATEX CE II2GD c T4

OPZIONE - *OPTION*

- **X4** stelo in acciaio inox AISI 304 cromato *chromed AISI 304 SS rod*

VERSIONE - *VERSION*

- **M** magnetico - *magnetic*
- non magnetico - *non-magnetic*

GUARNIZIONI - *SEALS*

- guarnizioni standard *standard seals* **GS**
- guarnizione stelo per alte temperature *high temperature rod seal* **VR**
- tutte le guarnizioni per alte temperature *all seals for high temperature* **VA**
- guarnizione stelo ES *ES rod seal* **ES**
- guarnizione stelo EW (raschiatore metallico) *EW rod seal (metal scraper)* **WS**

Ø 160-250

STELO - *ROD*

- **F** femmina *female*
- **M** maschio *male*

VERSIONE

- **P** tandem per posizioni *multi-position tandem*
- **C** tandem contrapposti posteriori *rear opposed tandem*
- **F** tandem contrapposti anteriori *front opposed tandem*

SERIE - *SERIES*

- **U** tubo tondo con tiranti *round tube with tie rods*

DOPPIA SPINTA - *DOUBLE THRUST*

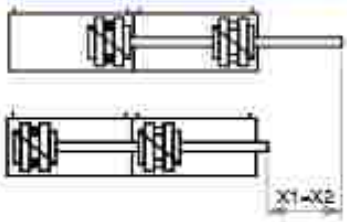

X1= 1° corsa - *1° stroke*
X2= 2° corsa - *2° stroke*

PIÙ POSIZIONI - *MULTI-POSITIONS*

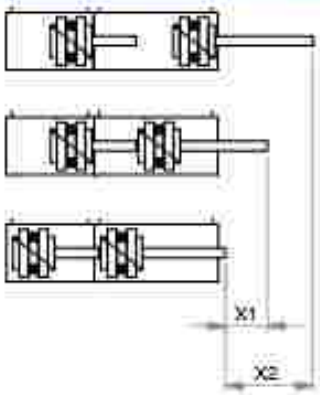

CONTRAPPOSTI POSTERIORI - *REAR OPPOSED*

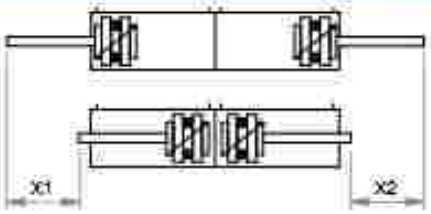

CONTRAPPOSTI ANTERIORI - *FRONT OPPOSED*

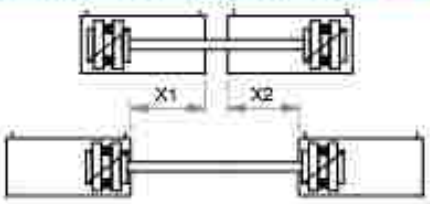

TANDEM DOPPIA SPINTA D.E.M. AMMORTIZZATO

DOUBLE THRUST TANDEM D.A.M. CUSHIONED

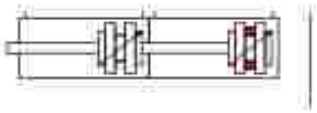

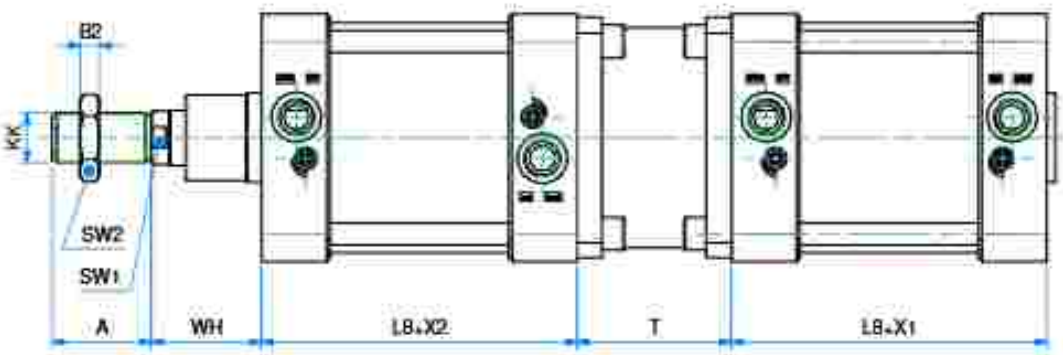

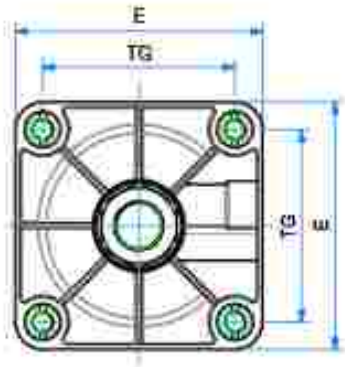

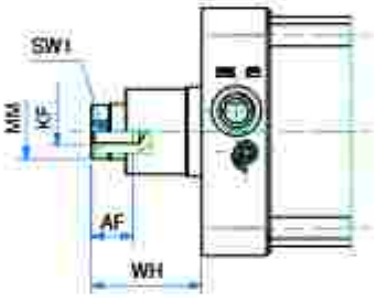

Nota: dado stelo compreso nella fornitura

Note: rod not included in the supply

DIMENSIONI - *DIMENSIONS*

ø	160	200	250	320
A	72	72	84	96
AF	30	30	40	50
B2	14	14	16	18
E	180	220	270	350
KF	M20	M20	M24	M30
KK	M36x2	M36x2	M42x2	M48x2
L8	180	180	200	220
ø MM	40	40	50	63
SW1	36	36	46	55
SW2	55	55	65	75
T	112	132	152	182
TG	140	175	220	270
X1		I°CORSA - I° STROKE		
X2		II°CORSA - II° STROKE		
WH	80	95	105	120
*	45	45	45	45

* = lunghezza ammortizzo - *cushioning length*

TANDEM PIÙ POSIZIONI D.E.M. AMMORTIZZATO

MULTI-POSITION TANDEM D.A.M. CUSHIONED

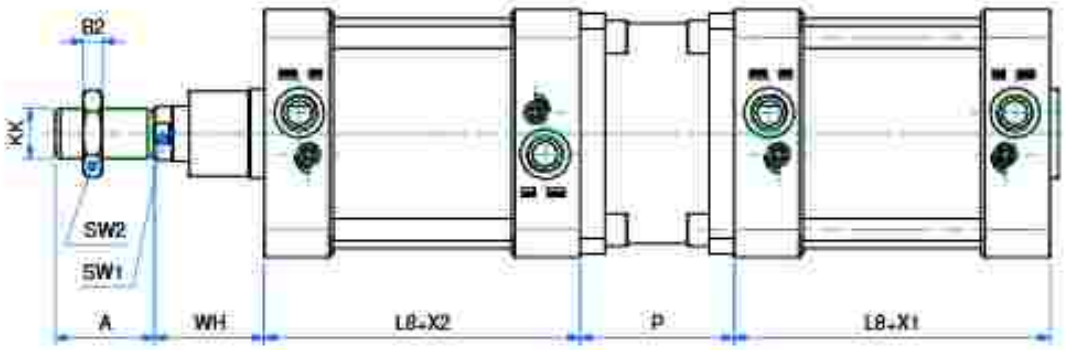

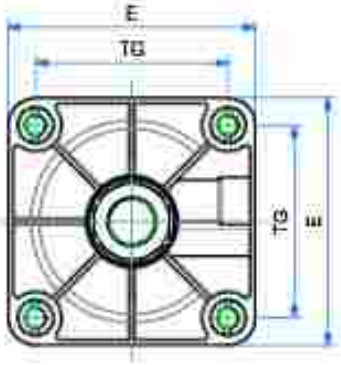

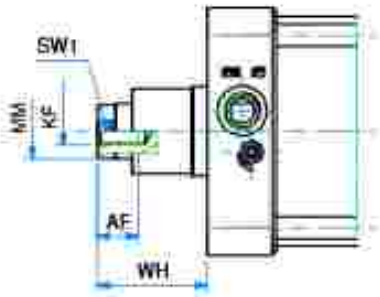

VS 38 MSV

Nota: dado stelo compreso nella fornitura
Note: rod not included in the supply

DIMENSIONI - *DIMENSIONS*				
ø	160	200	250	320
A	72	72	84	96
AF	30	30	40	50
B2	14	14	16	18
E	180	220	270	350
KF	M20	M20	M24	M30
KK	M36x2	M36x2	M42x2	M48x2
L8	180	180	200	220
ø MM	40	40	50	63
P	112	132	152	182
SW1	36	36	46	55
SW2	55	55	65	75
TG	140	175	220	270
X1	I°CORSA - *I° STROKE*			
X2	II°CORSA - *II° STROKE*			
WH	80	95	105	120
*	45	45	45	45

* = lunghezza ammortizzo - *cushioning length*

TANDEM CONTRAPPOSTI POSTERIORI D.E.M. AMMORTIZZATO

REAR OPPOSED TANDEM D.A.M. CUSHIONED

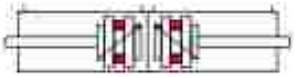

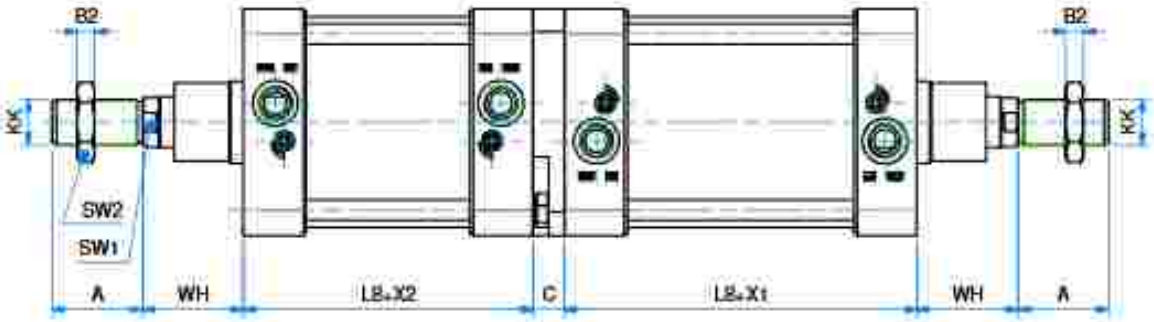

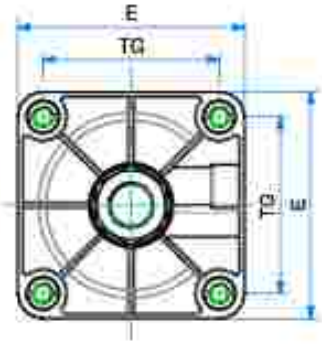

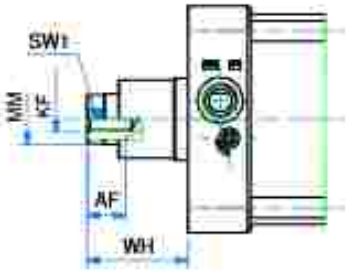

Note: dado stelo compreso nella fornitura

Note: rod nut included in the supply

DIMENSIONI - *DIMENSIONS*				
ø	160	200	250	320
A	72	72	84	96
AF	30	30	40	50
B2	14	14	16	18
C	25	25	30	40
E	180	220	270	350
KF	M20	M20	M24	M30
KK	M36x2	M36x2	M42x2	M48x2
LB	180	180	200	220
ø MM	40	40	50	63
SW1	36	36	46	55
SW2	55	55	65	75
TG	140	175	220	270
X1	I°CORSA - *I° STROKE*			
X2	II°CORSA - *II° STROKE*			
WH	80	95	105	120
*	45	45	45	45

* = lunghezza ammortizzo - *cushioning length*

TANDEM CONTRAPPOSTI ANTERIORI D.E.M. AMMORTIZZATO

FRONT OPPOSED TANDEM D.A.M. CUSHIONED

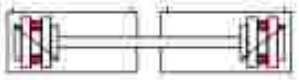

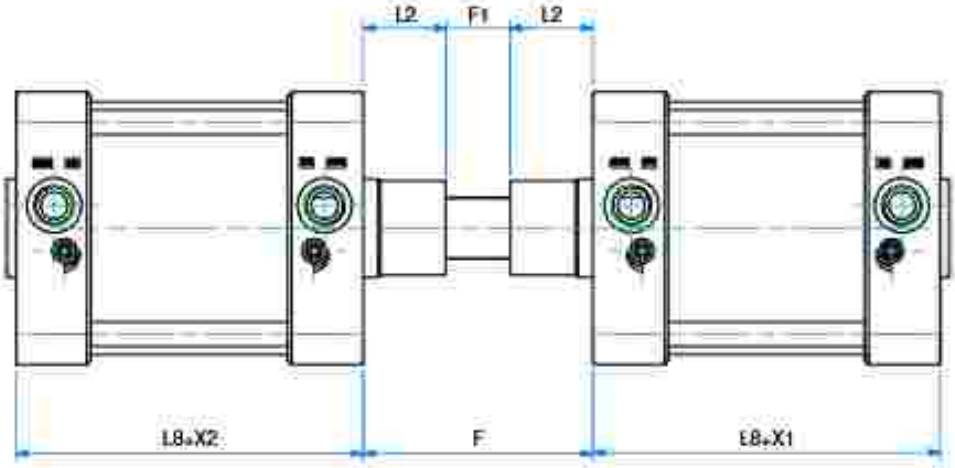

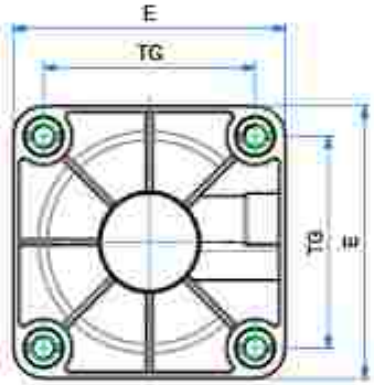

DIMENSIONI - *DIMENSIONS*				
ø	160	200	250	320
E	180	220	270	350
F	152	167	180	200
F1	42	37	30	20
L2	55	65	75	90
L8	180	180	200	220
TG	140	175	220	270
X1	I°CORSA - *I° STROKE*			
X2	II°CORSA - *II° STROKE*			
*	45	45	45	45

* = lunghezza ammortizzo - *cushioning length*

ACCESSORI DI FISSAGGIO ISO 15552

ISO 15552 MOUNTING PARTS

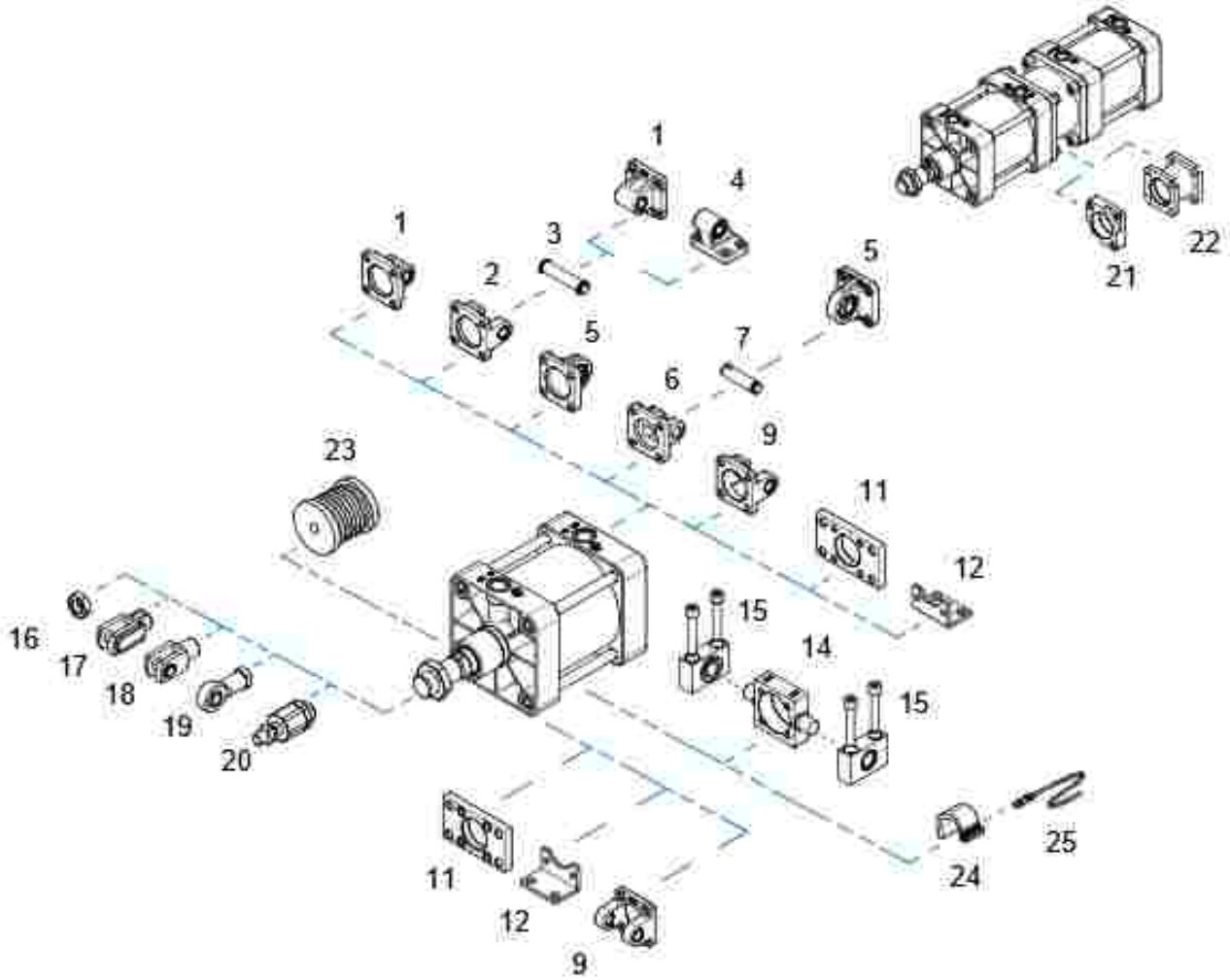

POS.	CODE	DESCRIZIONE-*DESCRIPTION*
1	CMI---	cerniera maschio iso - *iso male hinge*
2	CFI---	cerniera femmina iso - *iso female hinge*
3	PCF---	perno per cerniera - *pin for hinge*
4	ASI---	articolazione a squadra iso - *iso square hinge*
5	CMSI---	cerniera maschio snodata iso *iso male hinge with ball joint*
6	CFSI---	cerniera femmina stretta iso *iso narrow female hinge*
7	PCFS---	perno per cerniera stretta *pin for narrow hinge*
9	CFI---F	cerniera femmina forata iso *hollow iso female hinge*
11	FI---	flangia iso - *iso flange*
12	PBI---	piedino basso iso - *iso foot mounting*
14	CICT---	cerniera intermedia per tiranti *intermediate hinge for tie rod*
15	SCI---	supporto cerniera intermedia *support for intermediate hinge*

POS.	CODE	DESCRIZIONE-*DESCRIPTION*
16	DA--x---	dado - *nut*
17	FC--x---	forcella con clips - *clevis with lockable pin*
18	FP--x---	forcella con perno - *clevis with pin*
19	SSFI--x---	snodo sferico - *rod eye*
20	SA--x---	snodo autoallineante - *self-aligning joint*
21	FLCI---	flangia cilindri contrapposti *rear opposed cylinder flange*
22	FLTI---	flangia cilindri tandem e più posizioni *tandem and multi-position flange*
23	BLW---	soffietto modulare - *modular bellows*
24	36.TIR---	adattatore sensore - *sensor mounting*
25	36.SEN---	sensore magnetico - *magnetic sensor*

Fissaggi forniti con viti - *Mounting parts supplied with screws*

CERNIERA MASCHIO ISO (MP4)

CMI

ISO MALE HINGE (MP4)

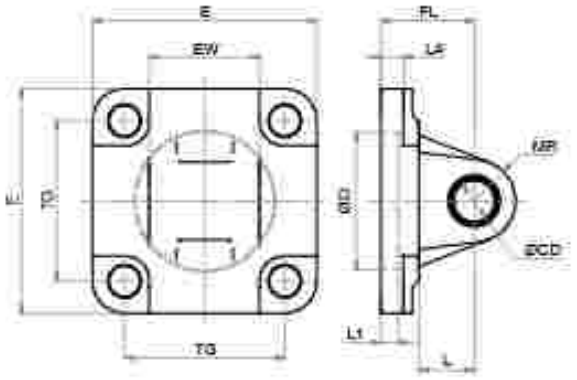

LA FORNITURA COMPRENDE:
n° 1 CERNIERA MASCHIO
n° 4 VITI
THE SUPPLY INCLUDES
n° 1 MALE HINGE
n° 4 SCREWS

MATERIALE:
CORPO IN ALLUMINIO
BOCCOLA IN ACCIAIO E PTFE
MATERIAL
BODY IN ALUMINIUM
BUSH IN STEEL AND PTFE

DIMENSIONI - *DIMENSIONS*

COD.	CMI160	CMI200	CMI250	CMI320
#	160	200	250	320
EW	90	90	110	120
E	180	220	270	350
FL	55	60	70	80
L1	7	10	11	11
L4	10	11	17	22
L	35	35	45	50
MR	25	25	40	45
ø CD	30	30	40	45
ø D	65	75	90	110
TG	140	175	220	270

CERNIERA FEMMINA ISO (MP2)

CFI CFI-F*

ISO FEMALE HINGE (MP2)

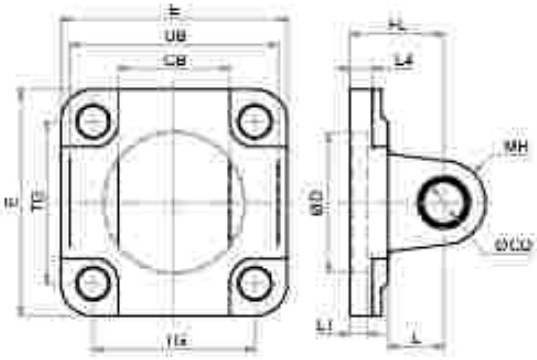

LA FORNITURA COMPRENDE:
n° 1 CERNIERA FEMMINA
n° 4 VITI
THE SUPPLY INCLUDES
n° 1 FEMALE HINGE
n° 4 SCREWS

MATERIALE:
CORPO IN ALLUMINIO
BOCCOLA IN ACCIAIO E PTFE
MATERIAL
BODY IN ALUMINIUM
BUSH IN STEEL AND PTFE

DIMENSIONI - *DIMENSIONS*

COD.	CFI160	CFI200	CFI250	CFI320
#	160	200	250	320
CB	90	90	110	120
E	180	220	270	350
FL	55	60	70	80
L1	7	7	-	-
L4	10	10	17	22
L	35	35	45	50
MR	25	25	40	45
ø CD	30	30	40	45
ø D	65	75	90	110
TG	140	175	220	270
UB	170	170	200	220

*CFI—F dimensione foro centrale uguale alla quota ØD – *CFI—F dimension of the central hole are the same as ØD*

PERNO PER CERNIERA (AA4)

PCF

PIN FOR HINGE (AA4)

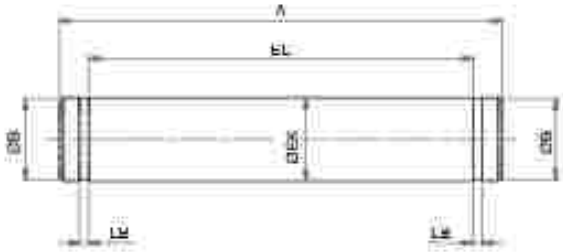

LA FORNITURA COMPRENDE:
n°1 PERNO
n°2 SEEGER
THE SUPPLY INCLUDES:
n°1 PIN
n°2 RETAINING RING

MATERIALE:
ACCIAIO ZINCATO
MATERIAL:
ZINC COATED STEEL

DIMENSIONI - *DIMENSIONS*

COD.	PCF160.200	PCF250	PCF320
ø	160-200	250	320
A	180	211	234
EL	172	202	222
LM	1,6	1,85	185
ø B	28,6	37,5	42,5
ø EK	30	40	45

ARTICOLAZIONE A SQUADRA ISO (AB7)

ASI

ISO SQUARE HINGE (AB7)

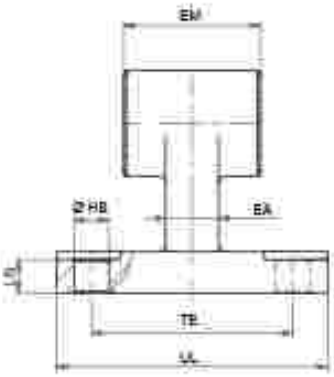

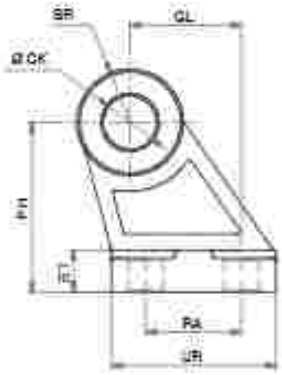

LA FORNITURA COMPRENDE:
n°1 ARTICOLAZIONE A SQUADRA
THE SUPPLY INCLUDES:
n°1 SQUARE HINGE

MATERIALE:
CORPO IN ALLUMINIO
BOCCOLA IN ACCIAIO E PTFE
MATERIAL:
BODY IN ALUMINIUM
BUSH IN STEEL AND PTFE

DIMENSIONI - *DIMENSIONS*

COD.	ASI160	ASI200	ASI250
ø	160	200	250
BR	31,5	31,5	80
BT	25	30	35
ø CK	30	30	40
EA	36	40	45
EM	90	90	110
GL	97	105	128
LB	21	26	30,5
ø HB	14	18	22
PH	115	135	165
RA	88	90	110
TE	118	122	150
UL	156	162	200
UR	126	130	160

CERNIERA MASCHIO SNODATA ISO (MP6)

ISO MALE HINGE WITH BALL JOINT (MP6)

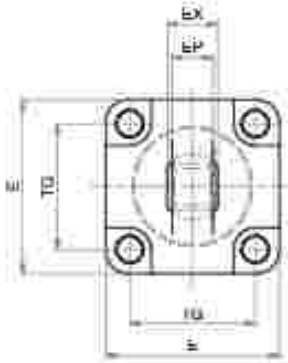

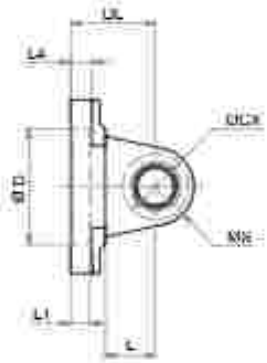

LA FORNITURA COMPRENDE:
n° 1 CERNIERA MASCHIO
n° 4 VITI

THE SUPPLY INCLUDES:
n° 1 MALE HINGE
n° 4 SCREWS

MATERIALE:
CORPO IN ALLUMINIO
SNODO IN ACCIAIO,
BRONZO E PTFE

MATERIAL:
BODY IN ALUMINIUM
EYE IN STEEL, BRONZE AND PTFE

DIMENSIONI - *DIMENSIONS*

COD.	CMSI160	CMSI200
#	160	200
BL	55	60
EP	28	28
EX	43	43
E	180	220
L1	7	10
L4	-	-
L	35	35
M5	44	47
ø CX	35	35
ø D	65	75
TG	140	175

CERNIERA FEMMINA STRETTA ISO (AB6)

CFSI

ISO NARROW FEMALE HINGE (AB6)

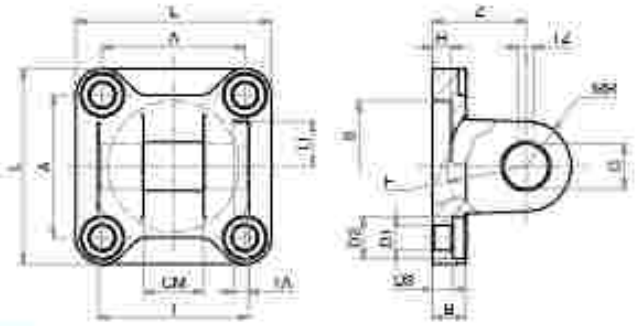

LA FORNITURA COMPRENDE:
n° 1 CERNIERA FEMMINA
n° 4 VITI
THE SUPPLY INCLUDES:
n° 1 FEMALE HINGE
n° 4 SCREWS

MATERIALE: ALLUMINIO
MATERIAL: ALUMINIUM

DIMENSIONI - *DIMENSIONS*

COD.	CFSI160	CFSI200
a	160	200
A	140	175
B	20	25
CM	43	43
D1	18	18
D2	26	26
D3	10	11
F min.	46	49
G	35	35
H	7	7
I1	26,5	26,5
L	180	220
MR	30	30
S	65	75
TA	6	6
TZ	6,3	6,3
T	122	122
Z	55	60

PERNO PER CERNIERA STRETTA (AA6)

PCFS

PIN FOR NARROW HINGE (AA6)

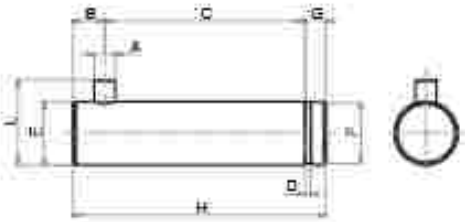

LA FORNITURA COMPRENDE:
n° 1 PERNO
n° 1 SEEGER
THE SUPPLY INCLUDES:
n° 1 PIN
n° 1 RETAINING RING

MATERIALE:
ACCIAIO ZINCATO
MATERIAL:
ZINC COATED STEEL

DIMENSIONI - *DIMENSIONS*

COD.	PCFS160.200
a	160
A	6
B	9
C	119
D	1,6
E	35
F	33
G	7
H	135
L	41

PIEDINO BASSO ISO (MS1)

ISO FOOT MOUNTING (MS1)

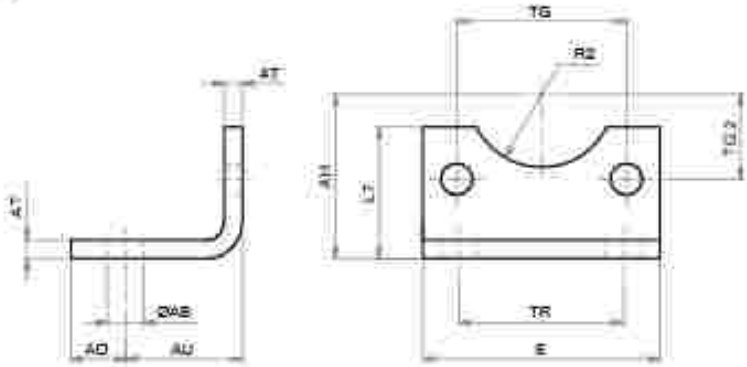

LA FORNITURA COMPRENDE:
n° 1 PIEDINO
n° 2 VITI
THE SUPPLY INCLUDES
n° 1 FOOT MOUNTING
n° 2 SCREWS

MATERIALE:
ACCIAIO ZINCATO
MATERIAL:
ZINC COATED STEEL

DIMENSIONI - *DIMENSIONS*

COD.	PBI160	PBI200	PBI250
a	160	200	250
AH	115	135	135
AO	15	30	25
AT	10	12	14
AU	60	70	55
E	180	220	270
L7	100	109	150
ø AB	18,5	24	26
R2	32,5	37,5	46
TG2	70	87,5	110
TG	140	175	220
TR	115	135	165

A richiesta - On request Ø 250-320

FLANGIA ISO (MF1 - MF2)

ISO FLANGE (MF1 - MF2)

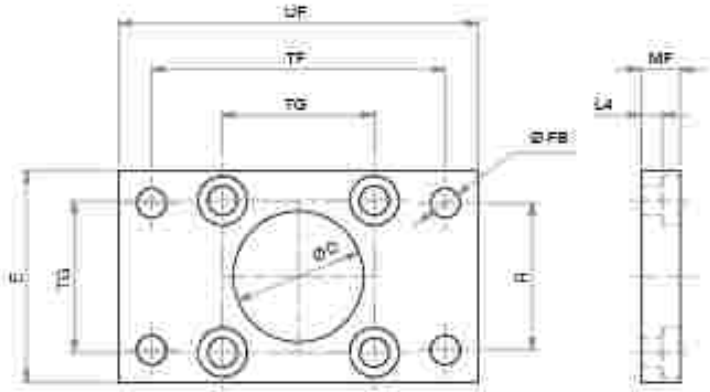

LA FORNITURA COMPRENDE:
n° 1 FLANGIA
n° 4 VITI
THE SUPPLY INCLUDES
n° 1 FLANGE
n° 4 SCREWS

MATERIALE:
ACCIAIO ZINCATO
MATERIAL:
ZINC COATED STEEL

DIMENSIONI - *DIMENSIONS*

COD.	FI160	FI200	FI250	FI320
a	160	200	250	320
E	180	220	285	350
L4	9,5	12,5	10,5	15
MF	20	25	25	30
ø D	65	75	90	110
ø FB	18	22	26	33
E1	115	135	165	200
TF	230	270	330	400
TG	140	175	220	270
UF	260	300	400	470

CERNIERA INTERMEDIA PER TIRANTI (MT4)

CICT

INTERMEDIATE HINGE FOR TIE RODS (MT4)

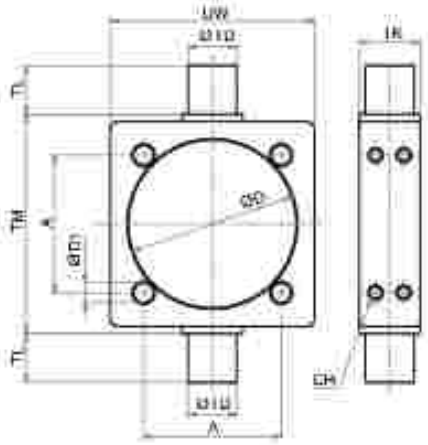

LA FORNITURA COMPRENDE:
n°1 CERNIERA INTERMEDIA
THE SUPPLY INCLUDES:
n°1 INTERMEDIATE HINGE

MATERIALE:
ACCIAIO ZINCATO
MATERIAL:
ZINC COATED STEEL

DIMENSIONI - *DIMENSIONS*

COD.	CICT160*	CICT200*	CICT250**	CICT320**
ø	160	200	250	320
A	140	175	220	270
CH	6	6	-	-
ø D1	16,5	16,5	20,25	24,25
ø D	172,5	213	264	338
ø TD	32	32	40	50
TK	40	40	50	70
TL	32	32	40	50
TM	200	250	320	400
UW	190	240	295	370

*ø 160-200 cerniera intermedia fissata sui tiranti con 4+4 dadi - * ø 160-200intermediate hinge is fixed on tie rods with 4+4 nuts
**ø 250-320 cerniera intermedia fissata sui tiranti con 4+4 dadi senza grani - ** ø 50-320 intermediate hinge is fixed on tie rods with 4+4 nuts without screws

SUPPORTO PER CERNIERA INTERMEDIA (AT4)

SCI

SUPPORT FOR INTERMEDIATE HINGE (AT4)

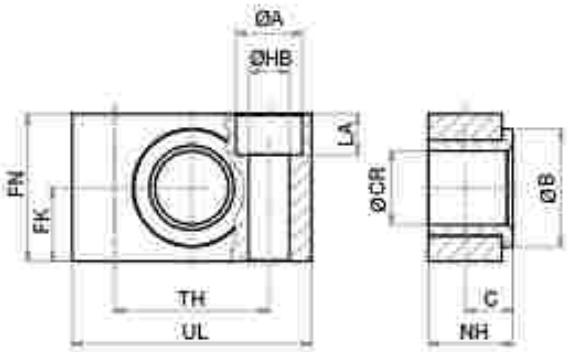

LA FORNITURA COMPRENDE:
N° 1 SUPPORTO
N° 2 VITI
THE SUPPLY INCLUDES:
n° 1 SUPPORT
n°2 SCREWS

MATERIALE:
CORPO IN ALLUMINIO
BOCCOLA IN BRONZO
MATERIAL:
BODY IN ALUMINIUM
BUSH IN BRONZE

DIMENSIONI - *DIMENSIONS*

COD.	SCI160.200	SCI250
ø	160-200	250
C	22,5	31
FK	30	35
FN	60	70
LA	17	20
NH	40	56
ø A	26	33
ø B	45	
ø CR	32	40
ø HB	18	22
TH	60	90
UL	92	140

DADO STELO

DA

PISTON ROD NUT

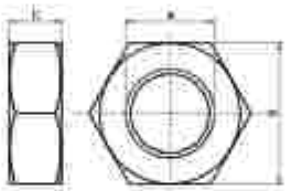

DIMENSIONI - *DIMENSIONS*

COD.	DA36x2	DA42x2	DA48x2
A	M36x2	M42x2	M48x2
B	55	65	75
C	14	16	18

MATERIALE: ACCIAIO ZINCATO
MATERIAL: ZINC COATED STEEL

SNODO AUTOALLINEANTE

SA

SELF-ALIGNING COUPLING

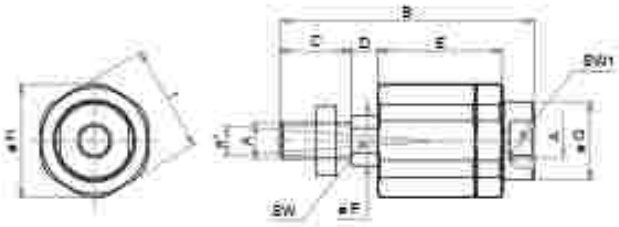

DIMENSIONI - *DIMENSIONS*

COD.	SA36x2
A	M36x2
n°	8
B	251
C	71
D	22
E	136
ø F	36
ø G	60
ø H	80
I	75
SW	32
SW1	55

LA FORNITURA COMPRENDE:
n° 1 SNODO AUTOALLINEANTE
n° 1 DADO
THE SUPPLY INCLUDES:
n° 1 SELF ALIGNING
n° 1 NUT

MATERIALE: ACCIAIO ZINCATO
MATERIAL: ZINC COATED STEEL

FORCELLA CON PERNO

FP

CLEVIS WITH PIN

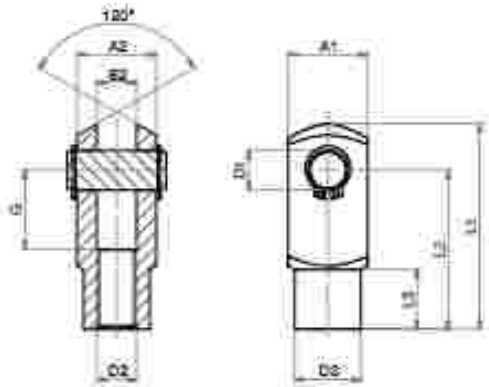

DIMENSIONI - *DIMENSIONS*

COD.	FP36x2	FP42x2	FP48X2
A1	70	85	96
A2	70	85	96
B2	35	40	50
ø D1	35	40	50
D2	M36x2	M42x2	M48x2
ø D3	60	70	82
G	72	84	96
L1	188	232	265
L2	144	168	192
L3	40	63,5	73

LA FORNITURA COMPRENDE:
n° 1 FORCELLA
n° 1 PERNO
n° 2 SEGER
THE SUPPLY INCLUDES:
n° 1 FORK
n° 1 PIN
n° RETAINING RING

MATERIALE: ACCIAIO ZINCATO
MATERIAL: ZINC COATED STEEL

SNODO SFERICO FILETTO INTERNO

SSFI

ROD EYE (INTERNAL THREAD)

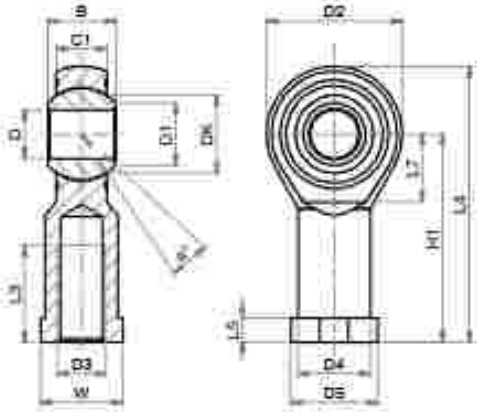

MATERIALE: CORPO IN ACCIAIO ZINCATO
SNODO IN ACCIAIO,
BRONZO E PTFE
MATERIAL: BODY IN ZINC COATED STEEL
EYE IN STEEL, BRONZE
AND PTFE

DIMENSIONI - *DIMENSIONS*

COD.	SSFI36x2	SSFI42x2	SSFI48x2
α°	16	16	14
B	43	49	60
C1	28	33	45
D1	37,7	45,1	56,6
D2	80	91	117
D3	M36x2	M42x2	M48x2
D4	46	53	65
D5	58	65	75
DK	57,15	66,6	82,5
ø D	35	40	50
H1	125	142	162
L3	56	60	65
L4	165	187	218
L5	17	19	23
L7	41	45	58
W	50	55	65

SNODO SFERICO FILETTO ESTERNO

SSFE

ROD EYE (EXTERNAL THREAD)

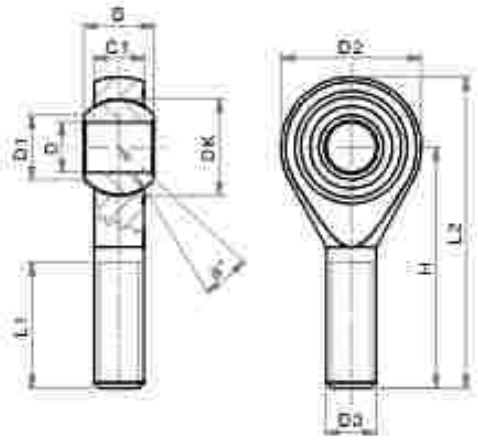

MATERIALE: CORPO IN ACCIAIO ZINCATO
SNODO IN ACCIAIO,
BRONZO E PTFE
MATERIAL: BODY IN ZINC COATED STEEL
EYE IN STEEL, BRONZE
AND PTFE

DIMENSIONI - *DIMENSIONS*

COD.	SSFE20x2,5
α°	14
B	25
C1	19
D1	24,3
D2	50
D3	M20
DK	34,52
ø D	20
H	78
L1	45
L2	103

FLANGIA CILINDRI TANDEM E PIÙ POSIZIONI

FLTI

TANDEM AND MULTI-POSITION FLANGE

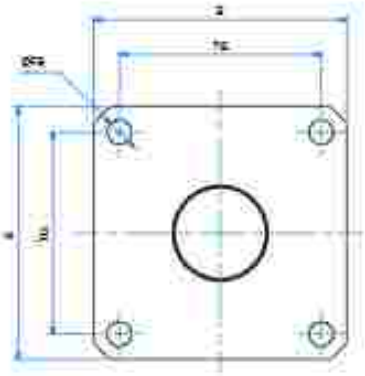

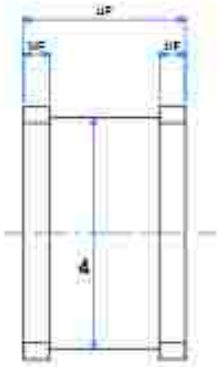

LA FORNITURA COMPRENDE:
n° 1 FLANGIA
n° 8 VITI
THE SUPPLY INCLUDES:
n° 1 FLANGE
n° 8 SCREWS

MATERIALE: ALLUMINIO
MATERIAL: ALUMINIUM

DIMENSIONI - *DIMENSIONS*

COD.	FLTI160	FLTI200
ø	160	200
E	175	215
ø e	160	205
ø FB	17	16
MF	18	15
TG	140	175
UF	112	132

FLANGIA CILINDRI CONTRAPPOSTI

FLCI

REAR OPPOSED CYLINDERS FLANGE

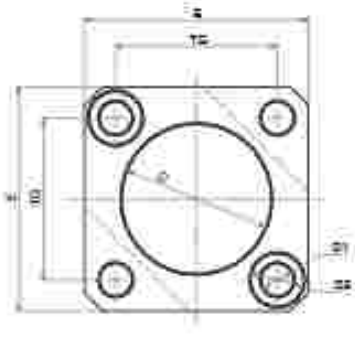

LA FORNITURA COMPRENDE:
n° 1 FLANGIA
n° 4 VITI
THE SUPPLY INCLUDES:
n° 1 FLANGE
n° 8 SCREWS

MATERIALE: ALLUMINIO
MATERIAL: ALUMINIUM

DIMENSIONI - *DIMENSIONS*

COD.	FLCI160	FLCI200	FLCI250
ø	160	200	250
D	65	75	90
D1	16,5	16,5	21
D2	24,5	24,5	21
E	180	215	260
L4	12,5	12,5	15
MF	25	25	30
TG	140	175	220

SOFFIETTO MODULARE

MODULAR BELLOWS

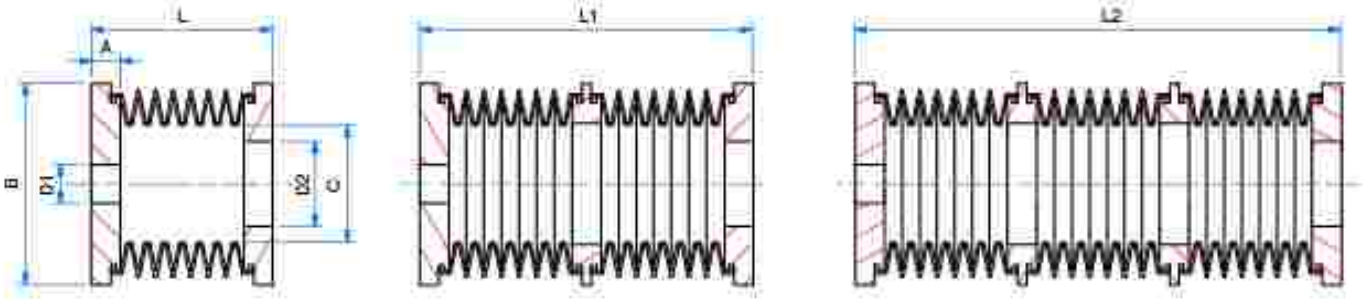

DIMENSIONI - *DIMENSION*

		SERIE 106L	SERIE 135
#		100-125	160-200
A		12	12
B		106	135
D1-D2	min	10	30
	max	80	116
C		55	90
L senza giunzioni - *without joints*	chiuso - *closed*	100	75
	aperto-*open*	750	550
L1 (1 giunzione - *1 joint*)	chiuso-*closed*	200	150
	aperto-*open*	1500	1100
L2 (2 giunzioni - *2 joints*)	chiuso-*closed*	300	225
	aperto-*open*	2250	1650

DIMENSIONI - *DIMENSION*

CILINDRO - *CYLINDER*	SOFFIETTO SERIE	Senza giunzioni - *Without joints*		1 giunzione - *with 1 joint*		2 giunzioni - *with 2 joints*	
SERIE U - SERIE U	*BELLOW SERIE*	Wtl cylinder	Max stroke	Wtl cylinder	Max stroke	Wtl cylinder	Max stroke
U160	BLW106	85	150	108	350	153	525
U160	BLW106L	123	640	228	1290	333	1930
U160	BLW135	98	475	178	950	258	1425
U200	BLW135	std	475	178	950	258	1425
U250	BLW135						

SENSORI MAGNETICI

MAGNETIC SENSORS

CARATTERISTICHE - CHARACTERISTICS

CODICE - CODE		36.SEN06 36.SEN06.L6	36.SEN07	36.SEN08	36.SEN09 36.SEN09.L6 36.SEN09.L10
TIPO - *TYPE*		REED	REED	ELETTRONICO *ELECTRONIC*	ELETTRONICO *ELECTRONIC*
Modello elettrico - *Electrical design*		AC/DC PNP/NPN	AC/DC PNP/NPN	DC PNP	DC PNP
Funzione dell'uscita - *Output*		NO	NO	NO	NO
Tensione di esercizio - *Operating voltage*	[V]	5...120 AC/DC	5...60 DC / 5...50 AC	10...30 DC	10...30 DC
Capacità di corrente - *Current rating*	[mA]	100*	100*	100	100
Sensibilità di reazione - *Magnetic sensitivity*	[mT]	2,1	2,1	2,8	2,8
Velocità di passaggio - *Travel speed*	[m/s]	> 10	> 10	> 10	> 10
Protezione da cortocircuito - *Short-circuit proof*		no	no	**si** - *yes*	**si** - *yes*
Protetto da inversione di polarità *Reverse polarity protection*		**si** - *yes*	**si** - *yes*	**si** - *yes*	**si** - *yes*
Resistente a sovraccarico - *Overload protection*		no	no	**si** - *yes*	**si** - *yes*
Caduta di tensione - *Voltage drop*	[V]	< 5	< 5	< 2,5	< 2,5
Isteresi - *Hysteresis*		1	1	< 1,5	< 1,5
Riproducibilità - *Repeatability*	[mm]	± 0,2	± 0,2	< 0,2	< 0,2
Corrente assorbita - *Current consumption*	[mA]	-	-	< 10	< 10
Tempo di commutazione - *Make time*	[ms]	≤ 0,6	≤ 0,6	-	-
Tempo di riapertura - *Fall time*	[ms]	≤ 0,1	≤ 0,1	-	-
Potenza max - *Switching power max*	[W]	10	10	-	-
Cicli di commutazione con connessione a PLC *Switching cycles when connected to PLC*	[mln]	≤ 40	≤ 40	-	-
Frequenza di commutazione - *Switching frequency*	[Hz]	1.000	1.000	> 10.000	> 10.000
Temperatura ambiente - *Ambient temperature*	[°C]	-25...70	-25...70	-25...80	-25...80
Grado/Classe di protezione - *Protection*		IP67, II	IP67, II	IP67, III	IP67, III
Materiale involucro - *Housing material*		PA (poliammide - *polyamide*)			
Materiale eccentrico di fissaggio - *Fastening clamp*		inox - *stainless steel*			
Indicazione della funzione Stato di commutazione *Function display Switching status*	LED	giallo - *yellow*			
Collegamento - *Connection*		cavo PUR - *PUR cable* 2x0,14 mm² 2 m (**.L6** = 6 m)	cavo PUR - *PUR cable* connettore M8- *M8 connector* 0,3 m	cavo PUR - *PUR cable* connettore M8- *M8 connector* 0,3 m	cavo PUR - *PUR cable* 3x0,14 mm² 2 m (**.L6** = 6 m | **.L10** = 10 m)
Peso - *Weight*	[g]	31,3 69	12	12,1	27,4 73,5 122,4

Accessori inclusi: Segnaposto in gomma, fascetta fermacavo - *Accessories included: Rubber placeholder, cable clip*

*: necessario circuito di protezione esterno per carico induttivo (valvola, relè, ecc...). - *External protective circuit for inductive load (valve, contactor, etc...) necessary.*

REED: nessuna funzione LED in caso di inversione di polarità nel funzionamento DC. - *No LED function in case of polarity reversal in DC operation.*

CONTATTO REED (2 FILI)

36.SEN06 | 36.SEN06.L6

REED CONTACT (2 WIRES)

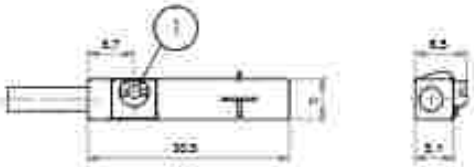

1= ECCENTRICO DI FISSAGGIO - *FASTENING CLAMP*

CABLAGGIO - *WIRING*

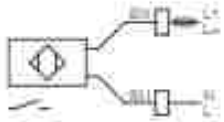

BN= MARRONE - *BROWN*
BU= BLU - *BLUE*

CONTATTO REED (CONNETTORE M8)

36.SEN07

REED CONTACT (M8 CONNECTOR)

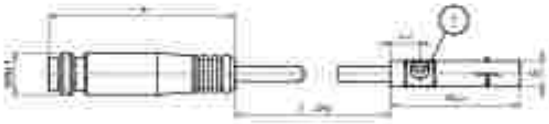

1= ECCENTRICO DI FISSAGGIO - *FASTENING CLAMP*

CABLAGGIO - *WIRING*

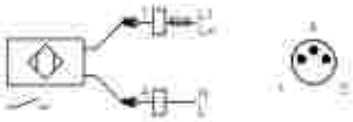

BN= MARRONE - *BROWN*
BU= BLU - *BLUE*

CONTATTO PNP (CONNETTORE M8)

36.SEN08

PNP CONTACT (M8 CONNECTOR)

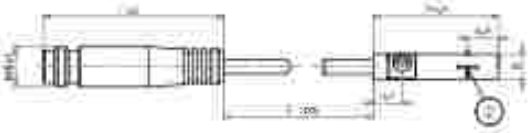

1= ECCENTRICO DI FISSAGGIO
FASTENING CLAMP

2= SUPERFICIE ATTIVA
SENSING FACE

CABLAGGIO - *WIRING*

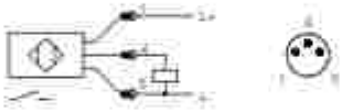

BN= MARRONE - *BROWN*
BU= BLU - *BLUE*

CONTATTO PNP (3 FILI)

36.SEN09 | 36.SEN09.L6 | 36.SEN09.L10

PNP CONTACT (3 WIRES)

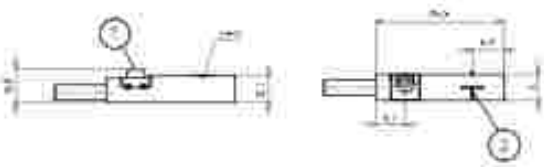

1= ECCENTRICO DI FISSAGGIO - *FASTENING CLAMP*
2= SUPERFICIE ATTIVA - *SENSING FACE*

CABLAGGIO - *WIRING*

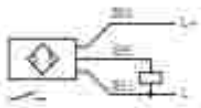

BK= NERO - *BLACK*
BN= MARRONE - *BROWN*
BU= BLU - *BLUE*

CAVO PROLUNGA (CONNETTORE M8)

36.CAV

EXTENSION CABLE (M8 CONNECTOR)

ADATTATORE PER TIRANTE

36.TIR

SENSOR MOUNTING FOR TIE ROD

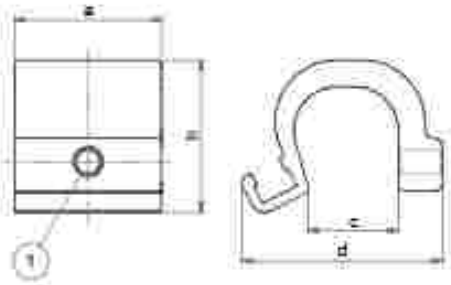

1 - VITE DI FISSAGGIO *FIXING SCREW* (2,5)

DIMENSIONI - *DIMENSIONS*

COD.		36.TIR20	36.TIR25
Gamma di morsetti - *Clamping range*	[mm]	14÷20	
a		25	
b		31,1	
c		20,3	24,5
d		39,6	
Materiali involucro - *Housing materials*		**alluminio** - *aluminium*; **vite**-*screw*; **inox**-*stainless steel*	

SENSORI MAGNETICI ATEX

ATEX MAGNETIC SENSORS

CARATTERISTICHE - *CHARACTERISTICS*		36.SEN32A.L6	36.SEN33A
TIPO - *TYPE*		ELETTRONICO - *ELECTRONIC*	ELETTRONICO - *ELECTRONIC*
Modello elettrico - *Electrical design*		DC PNP	DC PNP
Funzione dell'uscita - *Output*		NO	NO
Tensione di esercizio - *Operating voltage*	[V]	10...30 DC	10...30 DC
Capacità di corrente - *Current rating*	[mA]	100	100
Sensibilità di reazione - *Magnetic sensitivity*	[mT]	2	2,8
Velocità di passaggio - *Travel speed*	[m/s]	> 10	> 10
Protezione da cortocircuito - *Short-circuit proof*		sì - *yes*	sì - *yes*
Protetto da inversione di polarità - *Reverse polarity protection*		sì - *yes*	sì - *yes*
Resistente a sovraccarico - *Overload protection*		sì - *yes*	sì - *yes*
Caduta di tensione - *Voltage drop*	[V]	< 2,5	< 2,5
Isteresi - *Hysteresis*		1	< 1,5
Riproducibilità - *Repeatability*	[mm]	< 0,2	< 0,2
Corrente assorbita - *Current consumption*	[mA]	< 10	< 10
Ritardo alla disponibilità - *Power-on delay time*	[ms]	< 30	< 30
Frequenza di commutazione - *Switching frequency*	[Hz]	6.000	10.000
Temperatura ambiente - *Ambient temperature*	[°C]	-20...60	-25...60
Grado/Classe di protezione - *Protection*		IP 65/IP 67	IP 65/IP 67
Contrassegno - *Marking of the unit*		II 3D Ex tc IIIC T125°C Dc X II 3G Ex nA IIC T4 Gc X	II 3D Ex tc IIIC T125°C Dc X
Materiale involucro - *Housing material*		PA (poliammide-*polyamide*)	PA (poliammide-*polyamide*)
Materiale eccentrico di fissaggio - *Fastening clamp*		inox - *stainless steel*	inox - *stainless steel*
Indicazione della funzione Stato di commutazione *Function display Switching status*	LED	giallo - *yellow*	giallo - *yellow*
Collegamento - *Connection*		cavo PVC - *PVC cable* 3x0,14 mm²	cavo PVC - *PVC cable* connettore M12 - *M12 connector*
Lunghezza cavo - *Cable length*		6 m	0,3 m
Peso - *Weight*	[g]	103,3	52,4

Accessori inclusi - *Accessories included:* **Segnaposto in gomma, fascetta fermacavo** - *Rubber placeholder, cable clip*

CONTATTO PNP (3 FILI) — 36.SEN32A.L6

PNP CONTACT (3 WIRES)

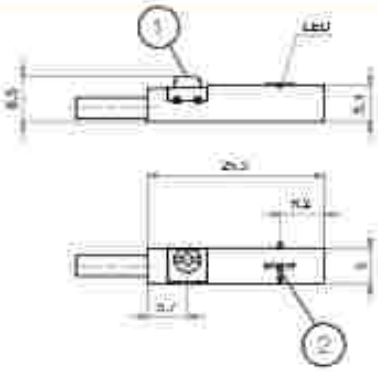

1= ECCENTRICO DI FISSAGGIO - FASTENING CLAMP
2= SUPERFICIE ATTIVA - SENSING FACE

CABLAGGIO - WIRING

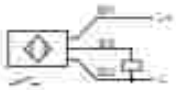

BK= NERO - BLACK
BN= MARRONE - BROWN
BU= BLU - BLUE

CONTATTO PNP (CONNETORE M12) — 36.SEN33A

PNP CONTACT (M12 CONNECTOR)

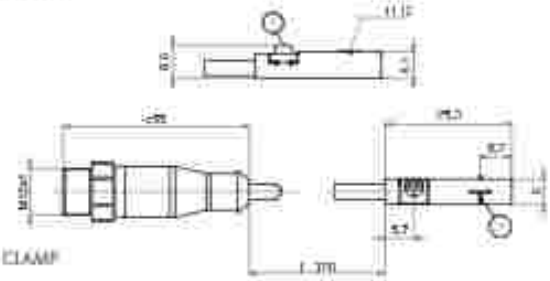

1= ECCENTRICO DI FISSAGGIO - FASTENING CLAMP
2= SUPERFICIE ATTIVA - SENSING FACE

CABLAGGIO - WIRING

BK= NERO - BLACK
BN= MARRONE - BROWN
BU= BLU - BLUE

CAVO PROLUNGA (CONNETTORE M12) — 36.CAVA

EXTENSION CABLE (M12 CONNECTOR)

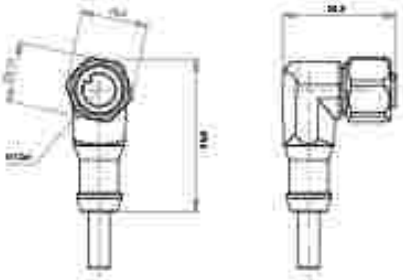

CABLAGGIO - WIRING

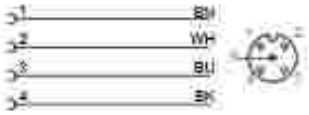

BK= NERO - BLACK
BN= MARRONE - BROWN
BU= BLU - BLUE
WH= BIANCO - WHITE

DIMENSIONI - *DIMENSIONS*		36.CAV5A.M12	36.CAV10A.M12
Modello elettrico - *Electrical design*		AC/DC	AC/DC
Tensione di esercizio - *Operating voltage*	[V]	60 AC / 60 DC	60 AC / 60 DC
Capacità di corrente - *Current rating*	[A]	2	2
Modello - *Design*		ad angolo - *angled*	ad angolo - *angled*
Temperatura ambiente - *Ambient temperature*	[°C]	-20...60	-20...60
Grado/Classe di protezione - *Protection*		IP67/IP68 - IP69K fuori dalla zona esplosiva - *outside hazardous areas*	
Contrassegno - *Marking of the unit*		II 3G Ex nA IIC Gc - II 2D Ex tb IIIC Db IP65/IP67	
Materiale corpo - *Body material*; **involucro** - *Housing*		TPU arancione - *orange TPU*	TPU arancione - *orange TPU*
Guarnizione - *Sealing*		vitON	vitON
Materiale dado - *Nut material*		inox - *stainless steel* (1.4404 / 316L)	inox - *stainless steel* (1.4404 / 316L)
Coppia di serraggio per dado zocciolo *Tightening torque for knurled nut*	[Nm]	0,2...1,5	0,2...1,5
Collegamento - *Connection*		cavo PUR - *PUR cable* / 5 m; 4 x 0,34 mm² (42 x Ø 0,1 mm); Ø 4,9 mm; senza alogeno - *alogen free*	cavo PUR - *PUR cable* / 10 m; 4 x 0,34 mm² (42 x Ø 0,1 mm); Ø 4,9 mm; senza alogeno - *alogen free*
Colore della guaina - *Sheath colour*		nero - *black*	nero - *black*

CILINDRI COMPATTI ISO 21287

ISO 21287 COMPACT CYLINDERS

KOMPAKTZYLINDER ISO 21287

Ø 20-125

MESSNER PNEUMATIC

CARATTERISTICHE TECNICHE - *TECHNICAL CHARACTERISTICS*

Pressione di esercizio *Working pressure*	1 ÷ 10 bar (doppio effetto - double acting) 2 ÷ 10 bar (semplice effetto - single acting)
Temperatura di esercizio *Working temperature*	0 ÷ +80 °C (-20 °C con aria secca - with dry air) 0 ÷ +150 °C (con guarnizioni per alte temperature - with high temperature seals)
Versioni - *Versions*	semplice effetto - doppio effetto - antirotazione - stelo passante - tandem single acting - double acting - anti-rotary - double rod - tandem
Alesaggi - *Bores*	ø 20 - 25 - 32 - 40 - 50 - 63 - 80 - 100 - 125
Corse - *Strokes*	vedere tabelle corse standard - see standard stroke tables
Fluido - *Fluid*	aria compressa filtrata, non lubrificata - compressed filtered, non lubricated air

CARATTERISTICHE COSTRUTTIVE - *CONSTRUCTIVE CHARACTERISTICS*

1	**Stelo** - *Rod*	acciaio inox AISI 303 - stainless steel AISI 303
2	**Guarnizione stelo** - *Rod seal*	poliuretano - polyurethane
3	**Boccola** - *Bush*	acciaio+PTFE - steel+PTFE
4 13	**Testate** - *Covers*	alluminio pressofuso verniciato - painted die cast aluminum
5	**O-ring**	NBR
6	**Tubo** - *Tube*	alluminio anodizzato - anodized aluminum
7 12	**Paracolpo** - *Bumper*	NBR (ø 20 -25)
8	**Pistone** - *Piston*	alluminio - aluminum
9	**Guarnizione pistone** - *Piston seal*	NBR (ø 20 -25) - PU (ø 32 ÷ 125)
10	**Pattino di guida** - *Guide ring*	PBT+PTFE (ø 20 -25)
11	**Magnete** - *Magnet*	plastoferrite - rubber magnet
	Viti - *Screws*	acciaio zincato - zinc coated steel
	Molla - *Spring*	acciaio - steel
	Dado stelo - *Rod nut*	acciaio zincato - zinc coated steel

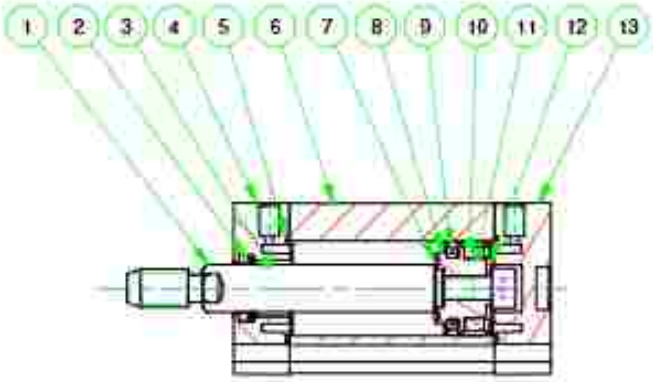

Ø020 - Ø025

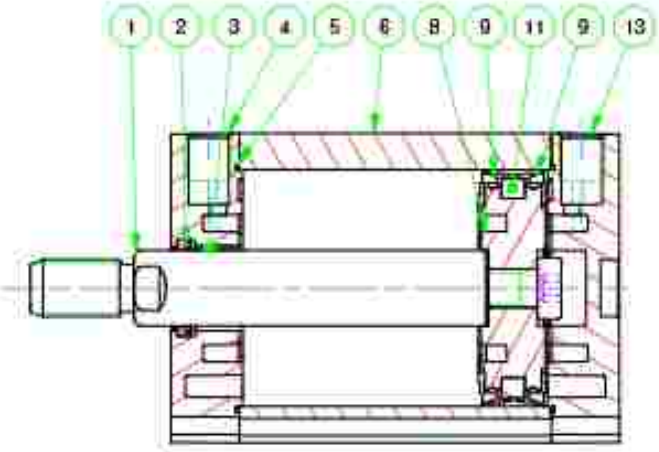

Ø032 ÷ Ø125

CHIAVE DI CODIFICA

KEY CODE

P D M 0 5 0 . 0 3 0 . G S . F

ALESAGGIO - *BORE (ø)*
020 - 025 - 032 - 040
050 - 063 - 080 - 100 - 125

CORSA - *STROKE (mm)*
vedere tabella corse std
see std stroke tables

OPZIONE - *OPTION*
EX ATEX CE II2GD c T4

OPZIONE - *OPTION*
S viti inox
SS screws

VERSIONE - *VERSION*
A con staffa antirotazione
with anti-rotation bracket

VERSIONE - *VERSION*
P stelo passante
double rod

STELO - *ROD*
F femmina
female
M maschio
male
ø22 FT forato telescopico
telescopic hollow rod

OPZIONE - *OPTION*
V femminà
female
Z maschio
male

VERSIONE - *VERSION*
M magnetico
magnetic
non magnetico
non-magnetic

GUARNIZIONI - *SEALS*
GS guarnizioni standard
standard seals
VR guarnizione stelo per alte temperature
high temperature rod seal
VA tutte le guarnizioni per alte temperature
all seals for high temperature
ø22 + 80: PS guarnizione stelo EU P5600
EU P5600 rod seal
ES guarnizione stelo EB
EB rod seal
ø80 + 80: WS guarnizione stelo EW (raschiatore metallico)
EW rod seal (metal scraper)

VERSIONE - *VERSION*
S semplice effetto molla anteriore
single acting front spring
SE semplice effetto molla posteriore
single acting rear spring
D doppio effetto
double acting

SERIE - *SERIES*
P tubo profilato con cava per sensori
tube with slots for sensors

Cilindri standard vedi pagina 167
Standard cylinders see page 167

ESECUZIONI A RICHIESTA - *ON REQUEST*

Stelo forato - *Hollow rod*
Stelo prolungato (WH) - *Extended rod (WH)*
Filetti speciali (dado stelo non fornito) - *Special thread (without rod nut)*
Viti in acciaio inox - *Stainless steel screws*
ATEX CE II 2GD c T4

FORZE TEORICHE DI TRAZIONE (P=6 bar)

THEORETICAL FORCES OF TRACTION (P=6 bar)

		ø	020	025	032	040	050	063	080	100	125
PDM	SPINTA THRUST	[N]	189	295	483	753	1.178	1.870	3.016	4.712	7.363
	TRAZIONE TRACTION	[N]	141	247	415	686	1.057	1.750	2.827	4.524	7.069
PDMA	SPINTA THRUST	[N]	189	295	483	753	1.178	1.870	3.016	4.712	7.363
	TRAZIONE TRACTION	[N]	141	247	415	686	1.057	1.750	2.827	4.524	7.069
PDMP	SPINTA THRUST	[N]	141	247	415	686	1.057	1.750	2.827	4.524	7.069
	TRAZIONE TRACTION	[N]	141	247	415	686	1.057	1.750	2.827	4.524	7.069
PDMPA	SPINTA THRUST	[N]	141	247	415	686	1.057	1.750	2.827	4.524	7.069
	TRAZIONE TRACTION	[N]	141	247	415	686	1.057	1.750	2.827	4.524	7.069

DIAGRAMMA TEORICO CARICO AMMISSIBILE

PDM PSM PSEM

THEORETICAL ALLOWABLE LOAD

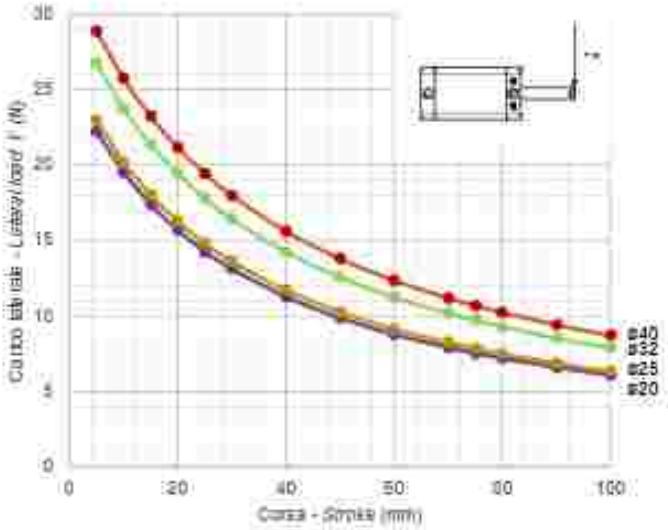

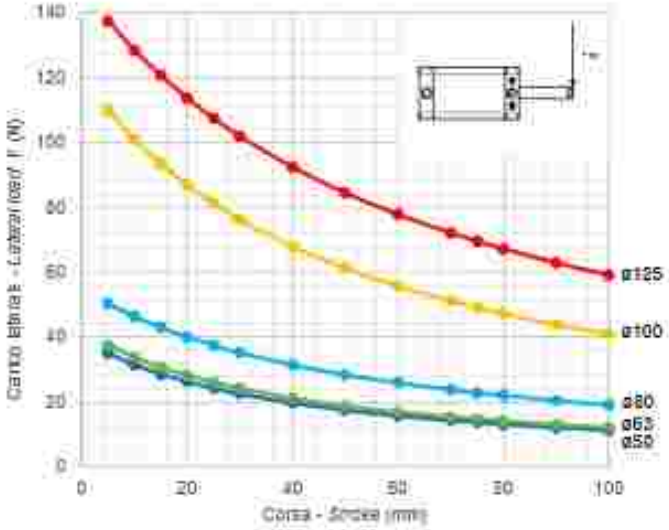

DIAGRAMMA TEORICO CARICO AMMISSIBILE

PDMA

THEORETICAL ALLOWABLE LOAD

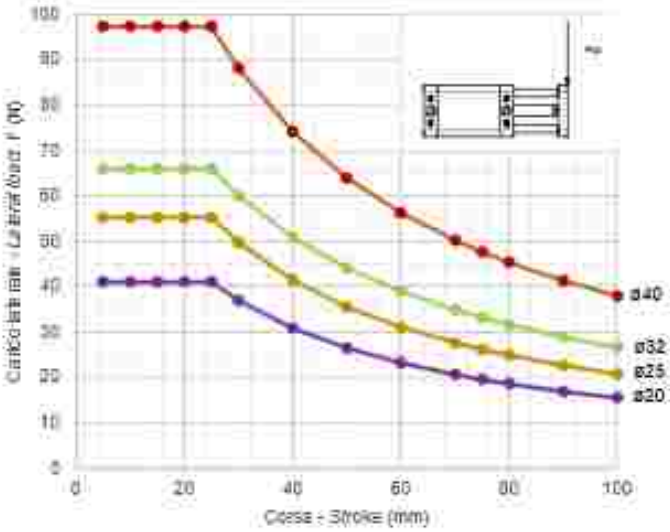

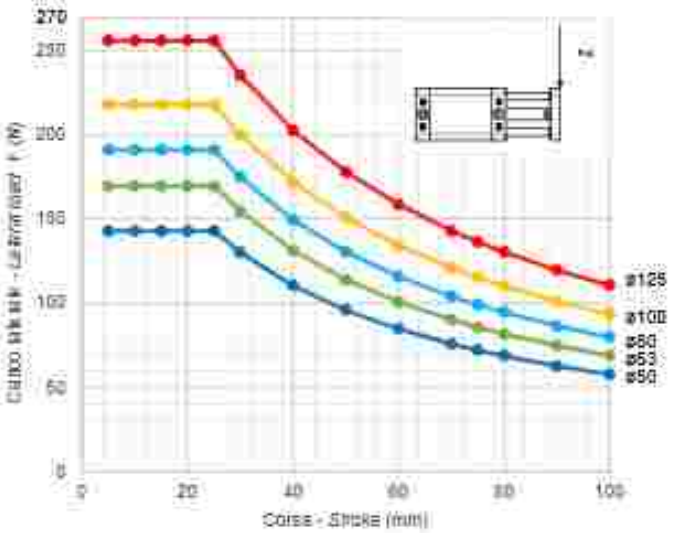

DIAGRAMMA TEORICO CARICO AMMISSIBILE

PDMP

THEORETICAL ALLOWABLE LOAD

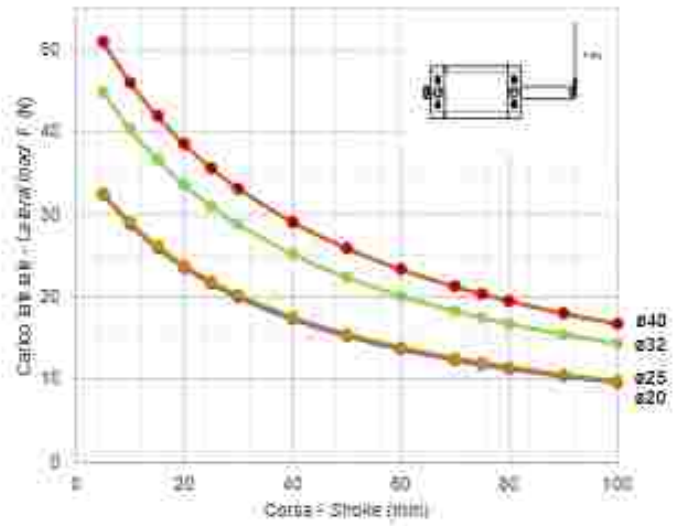

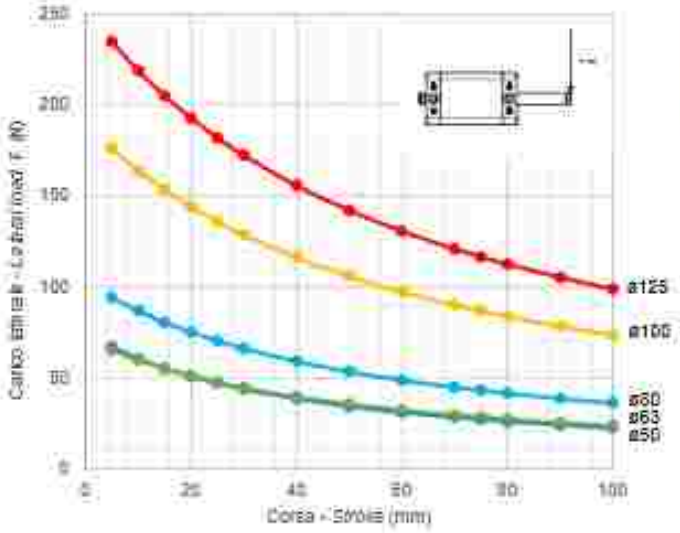

SERIE P

DIAGRAMMA TEORICO COPPIA AMMISSIBILE

PDMA PDMPA

THEORETICAL ALLOWABLE TORQUE

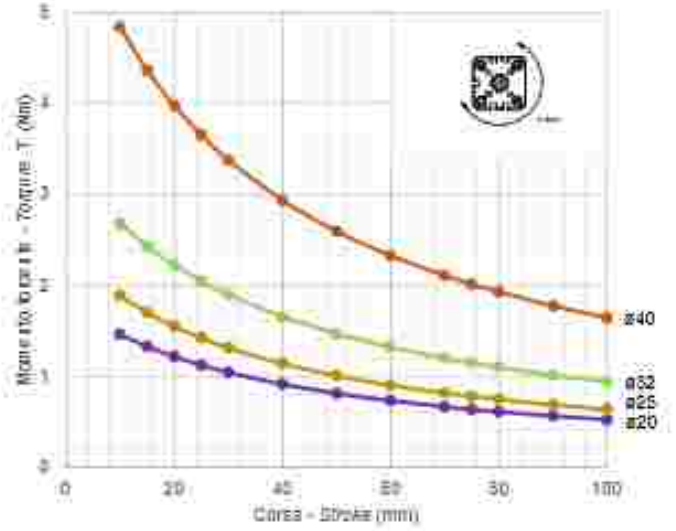

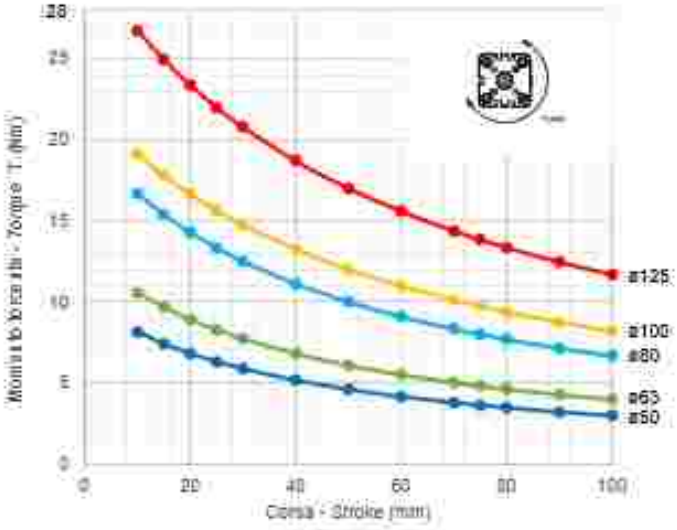

SEMPLICE EFFETTO MAGNETICO - MOLLA ANTERIORE

SINGLE ACTING MAGNETIC - FRONT SPRING

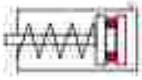

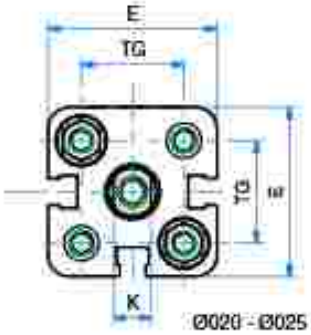

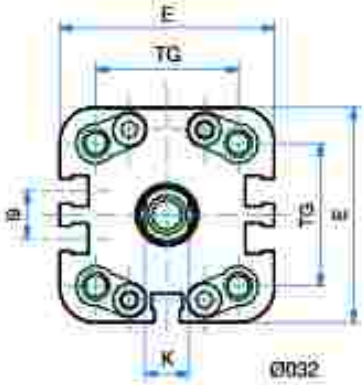

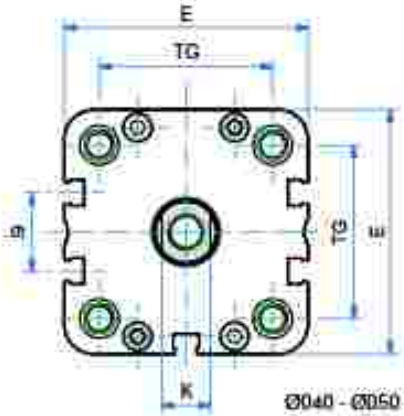

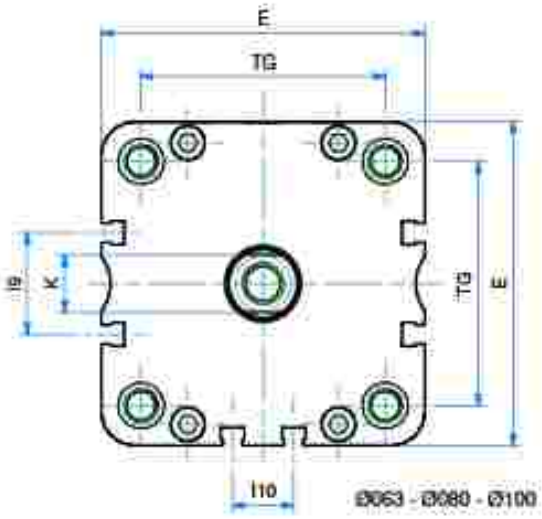

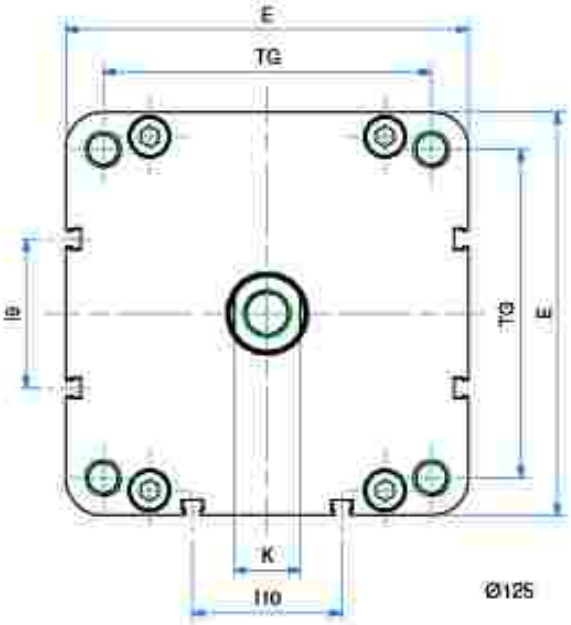

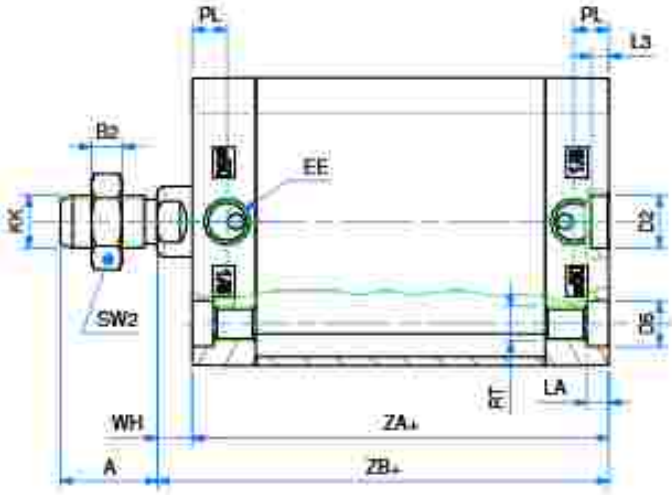

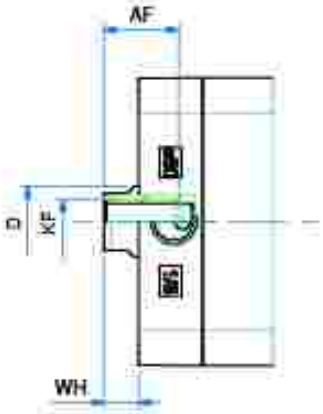

SEMPLICE EFFETTO MAGNETICO - MOLLA ANTERIORE

SINGLE ACTING MAGNETIC - FRONT SPRING

DIMENSIONI - *DIMENSIONS*

ø	020	025	032	040	050	063	080	100	125
A	16	16	19	19	22	22	28	28	40
AF	15	15	15	15	17	17	20	22	25
B2	5	5	6	6	7	7	8	8	9
ø D	10	10	12	12	16	16	20	25	25
ø D2	9	9	9	9	12	12	12	12	12
ø D5	7,5	7,5	9	9	10,5	10,5	13,5	13,5	13,5
E	36	40	49	54,5	65,5	77	95,5	113,5	135
EE	M5	M5	G1/8	G1/8	G1/8	G1/8	G1/8	G1/8	G1/4
FV	-	-	10,8	12,8	21	25,8	30	50	50
I 10	-	-	-	-	-	13	18	35	50
K	8	8	10	10	13	13	17	22	22
KF	M6	M6	M8	M8	M10	M10	M12	M12	M16
KK	M8	M8	M10x1,25	M10x1,25	M12x1,25	M12x1,25	M16x1,5	M16x1,5	M20x1,5
LA	4,5	4,5	5	5	5	5	3	3	-
L3	3	3	3	3	4	4	4	4	4
PL	7,5	7,5	7,5	8	8	7,5	8	10,5	10,5
RT	M5	M5	M6	M6	M8	M8	M10	M10	M12
SW2	13	13	17	17	19	19	24	24	30
TG	22	26	32,5	38	46,5	56,5	72	89	110
WH	6,5	6	6,5	7	8	8	9	10	11
ZA+	37*	39*	44*	45*	45*	49*	54*	67*	81
ZB+	43,5*	45*	50,5*	52*	53*	57*	63*	77*	92

+ = aggiungere lunghezza corsa (mm) - *add stroke length (mm)*

Note: dado stelo compreso nella fornitura
Note: rod nut included in the supply

* per corse - *for strokes* 035 - 040 - 050 - 060:
PSM 020 aggiungere - *add* +10 mm
PSM 025 - 032 - 040 - 050 - 063 aggiungere - *add* +20 mm
PSM 080 - 100 aggiungere - *add* +30 mm

ø	CORSE STANDARD - *STANDARD STROKES*
020	5 - 10 - 15 - 20 - 25 - 30 - 35 - 40 - 50 - 60
025	5 - 10 - 15 - 20 - 25 - 30 - 35 - 40 - 50 - 60
032	5 - 10 - 15 - 20 - 25 - 30 - 35 - 40 - 50 - 60
040	5 - 10 - 15 - 20 - 25 - 30 - 35 - 40 - 50 - 60
050	5 - 10 - 15 - 20 - 25 - 30 - 35 - 40 - 50 - 60
063	5 - 10 - 15 - 20 - 25 - 30 - 35 - 40 - 50 - 60
080	5 - 10 - 15 - 20 - 25 - 30 - 35 - 40 - 50 - 60
100	5 - 10 - 15 - 20 - 25 - 30 - 35 - 40 - 50 - 60
125	5 - 10 - 15 - 20 - 25 - 30

SEMPLICE EFFETTO MAGNETICO - MOLLA POSTERIORE

SINGLE ACTING MAGNETIC - REAR SPRING

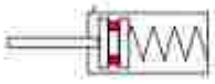

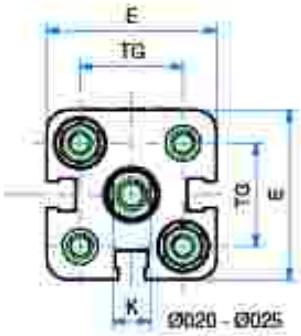

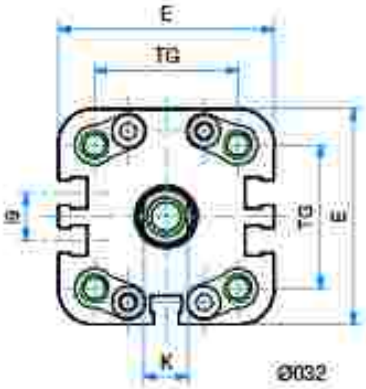

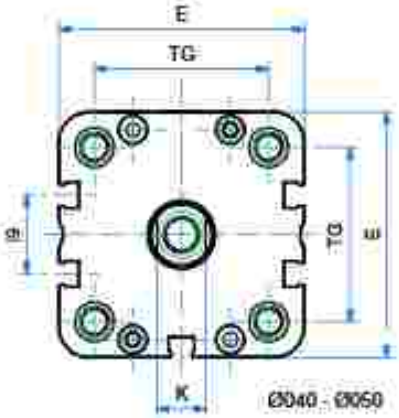

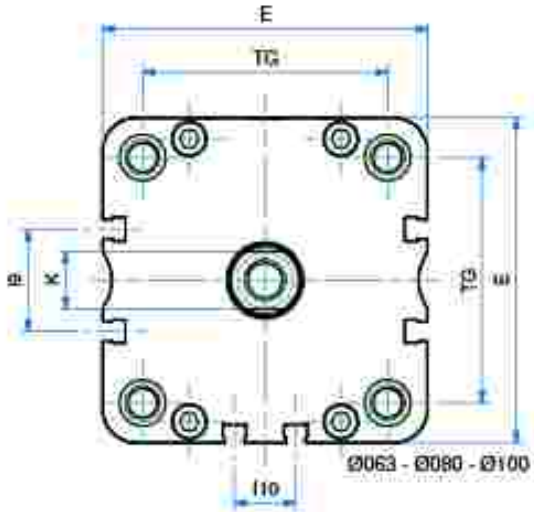

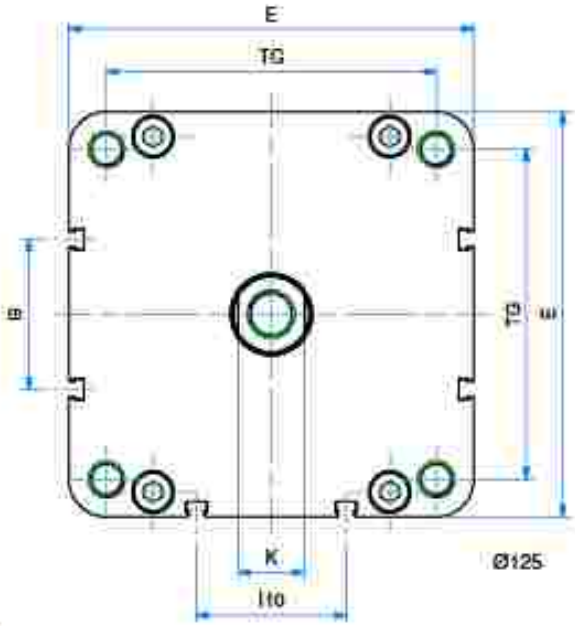

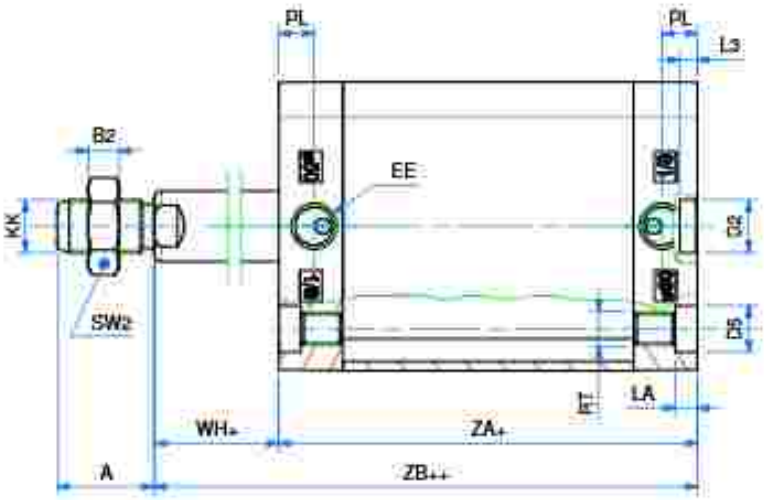

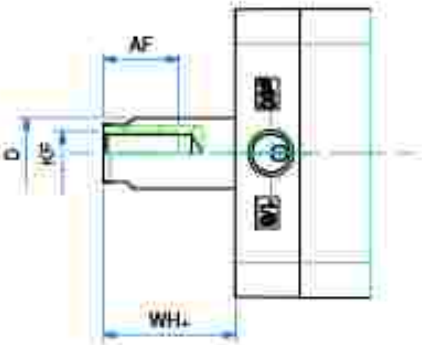

SEMPLICE EFFETTO MAGNETICO - MOLLA POSTERIORE

SINGLE ACTING MAGNETIC - REAR SPRING

DIMENSIONI - *DIMENSIONS*

ø	020	025	032	040	050	063	080	100	125
A	16	16	19	19	22	22	28	28	40
AF	15	15	15	15	17	17	20	22	25
B2	5	5	6	6	7	7	8	8	9
ø D	10	10	12	12	16	16	20	25	25
ø D2	9	9	9	9	12	12	12	12	12
ø D5	7,5	7,5	9	9	10,5	10,5	13,5	13,5	13,5
E	36	40	49	54,5	65,5	77	95,5	113,5	125
EE	M5	M5	G1/8	G1/8	G1/8	G1/8	G1/8	G1/8	G1/4
H	-	-	10,8	12,8	21	25,8	30	50	50
H10	-	-	-	-	-	13	18	35	50
K	8	8	10	10	13	13	17	22	22
KF	M6	M6	M8	M8	M10	M10	M12	M12	M16
KK	M8	M8	M10x1,25	M10x1,25	M12x1,25	M12x1,25	M16x1,5	M16x1,5	M20x1,5
LA	4,5	4,5	5	5	5	5	3	3	-
L3	3	3	3	3	4	4	4	4	4
PL	7,5	7,5	7,5	8	8	7,5	8	10,5	10,5
RT	M5	M5	M6	M6	M8	M8	M10	M10	M12
SW2	13	13	17	17	19	19	24	24	30
TG	22	26	32,5	38	46,5	56,5	72	89	110
WB+	6,5	6	6,5	7	8	8	9	10	11
ZA+	37*	39*	44*	45*	45*	49*	54*	67*	81
ZB++	43,5*	45*	50,5*	52*	53*	57*	63*	77*	92

* = aggiungere lunghezza corsa (mm) - *add stroke length (mm)*

** = 2 x lunghezza corsa - *2 x stroke length*

Nota: dado stelo compreso nella fornitura

Note: rod nut included in the supply

* per corse - *for strokes* 035 - 040 - 050 - 060:

PSEM 020 - 025 - 032 - 040 - 050 - 063 aggiungere - *add* +10 mm

PSEM 080 - 100 aggiungere - *add* +20 mm

ø	CORSE STANDARD - *STANDARD STROKES*
020	5 - 10 - 15 - 20 - 25 - 30 - 35 - 40 - 50 - 60
025	5 - 10 - 15 - 20 - 25 - 30 - 35 - 40 - 50 - 60
032	5 - 10 - 15 - 20 - 25 - 30 - 35 - 40 - 50 - 60
040	5 - 10 - 15 - 20 - 25 - 30 - 35 - 40 - 50 - 60
050	5 - 10 - 15 - 20 - 25 - 30 - 35 - 40 - 50 - 60
063	5 - 10 - 15 - 20 - 25 - 30 - 35 - 40 - 50 - 60
080	5 - 10 - 15 - 20 - 25 - 30 - 35 - 40 - 50 - 60
100	5 - 10 - 15 - 20 - 25 - 30 - 35 - 40 - 50 - 60
125	5 - 10 - 15 - 20 - 25 - 30

DOPPIO EFFETTO MAGNETICO

DOUBLE ACTING MAGNETIC

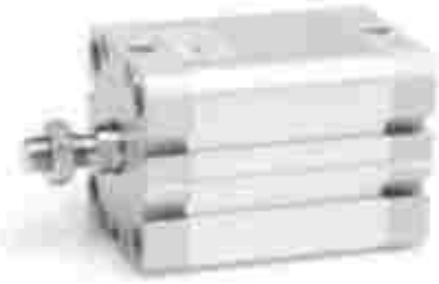

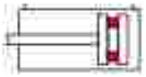

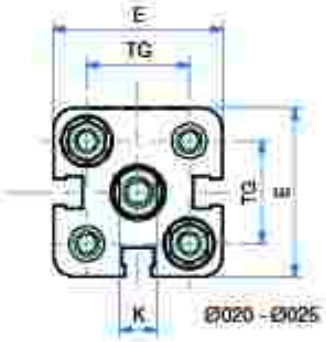

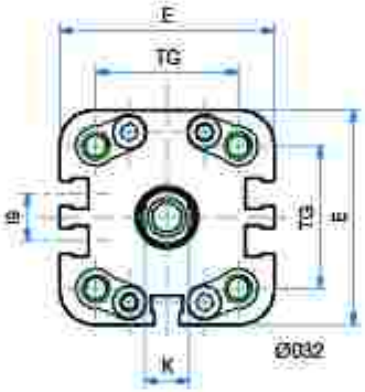

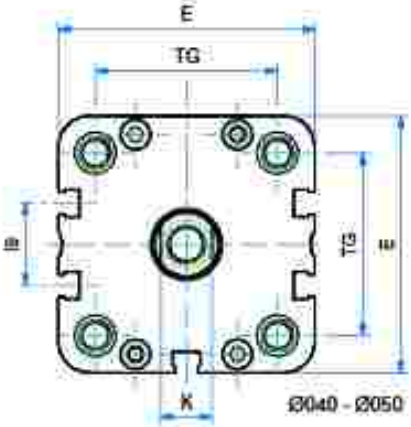

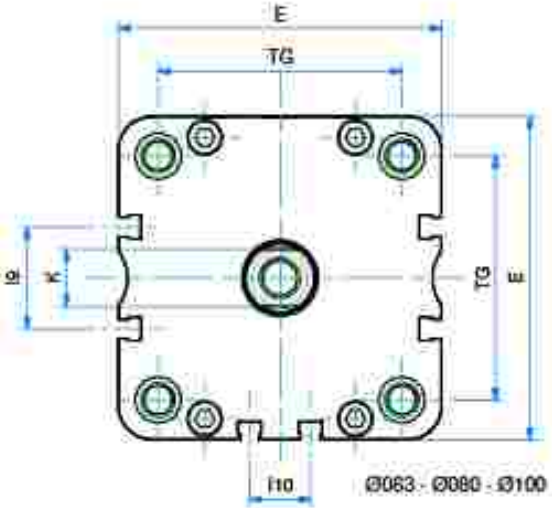

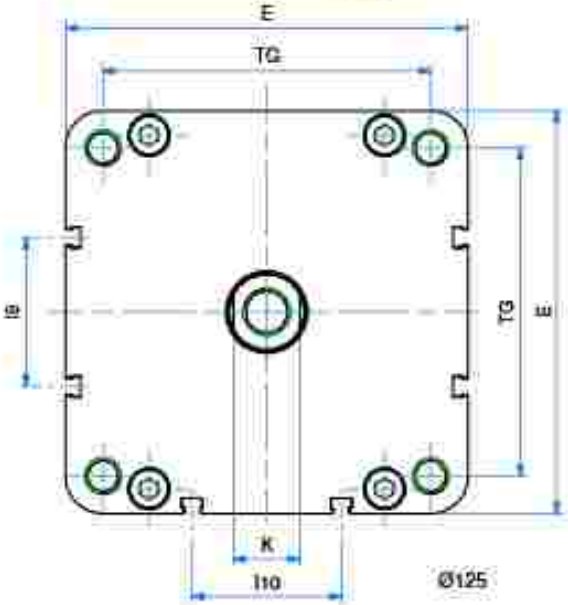

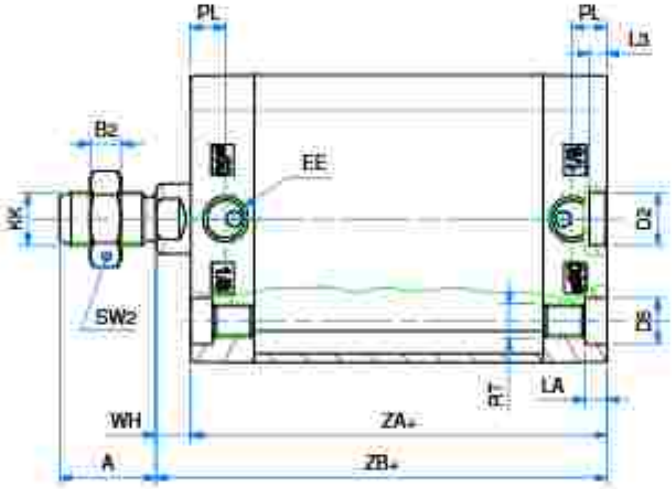

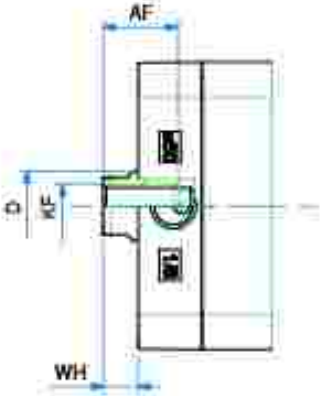

DOPPIO EFFETTO MAGNETICO

DOUBLE ACTING MAGNETIC

DIMENSIONI - *DIMENSIONS*

ø	020	025	032	040	050	063	080	100	125
A	16	16	19	19	22	22	28	28	40
AF	15	15	15	15	17	17	20	22	25
B2	5	5	6	6	7	7	8	8	9
ø D	10	10	12	12	16	16	20	25	25
ø D2	9	9	9	9	12	12	12	12	12
ø D5	7,5	7,5	9	9	10,5	10,5	13,5	13,5	-
E	36	40	49	54,5	65,5	77	95,5	113,5	135
EE	M5	M5	G1/8	G1/8	G1/8	G1/8	G1/8	G1/8	G1/4
FV	-	-	10,8	12,8	21	25,8	30	50	50
H10	-	-	-	-	-	13	18	35	50
K	8	8	10	10	13	13	17	22	22
KF	M6	M6	M8	M8	M10	M10	M12	M12	M16
KK	M8	M8	M10x1,25	M10x1,25	M12x1,25	M12x1,25	M16x1,5	M16x1,5	M 20x1,5
LA	4,5	4,5	5	5	5	5	3	3	-
L3	3	3	3	3	4	4	4	4	4
PL	7,5	7,5	7,5	8	8	7,5	8	10,5	10,5
RT	M5	M5	M6	M6	M8	M8	M10	M10	M12
SW2	13	13	17	17	19	19	24	24	30
TG	22	26	32,5	38	46,5	56,5	72	89	110
WH	6,5	6	6,5	7	8	8	9	10	11
ZA+	37	39	44	45	45	49	54	67	81
ZB+	43,5	45	50,5	52	53	57	63	77	92

+ = aggiungere lunghezza corsa (mm) - *add stroke length (mm)*

Note: dado stelo compreso nella fornitura
Note: rod nut included in the supply

OPZIONE V (FEMMINA) - Z (MASCHIO) - *OPTION V (FEMALE) - Z (MALE)*

ø	020	025	032	040	050	063	080	100
A	16	22	22	24	32	32	40	40
AF	12	12	15	15	20	20	22	22
ø D	10	10	12	16	20	20	25	25
K	8	8	10	13	17	17	22	22
KF	M5	M6	M6	M6	M8	M8	M10	M12
KK	M8	M10x1,25	M10x1,25	M12x1,25	M16x1,5	M16x1,5	M20x1,5	M20x1,5

ø	CORSE STANDARD - *STANDARD STROKES*
020	5 - 10 - 15 - 20 - 25 - 30 - 40 - 50 - 60 - 70 - 75 - 80 - 90 - 100 - 125 - 160 - 200 - 250
025	5 - 10 - 15 - 20 - 25 - 30 - 40 - 50 - 60 - 70 - 75 - 80 - 90 - 100 - 125 - 160 - 200 - 250
032	5 - 10 - 15 - 20 - 25 - 30 - 40 - 50 - 60 - 70 - 75 - 80 - 90 - 100 - 125 - 160 - 200 - 250 - 300 - 350 - 400
040	5 - 10 - 15 - 20 - 25 - 30 - 40 - 50 - 60 - 70 - 75 - 80 - 90 - 100 - 125 - 160 - 200 - 250 - 300 - 350 - 400
050	5 - 10 - 15 - 20 - 25 - 30 - 40 - 50 - 60 - 70 - 75 - 80 - 90 - 100 - 125 - 160 - 200 - 250 - 300 - 350 - 400
063	5 - 10 - 15 - 20 - 25 - 30 - 40 - 50 - 60 - 70 - 75 - 80 - 90 - 100 - 125 - 160 - 200 - 250 - 300 - 350 - 400
080	5 - 10 - 15 - 20 - 25 - 30 - 40 - 50 - 60 - 70 - 75 - 80 - 90 - 100 - 125 - 160 - 200 - 250 - 300 - 350 - 400
100	5 - 10 - 15 - 20 - 25 - 30 - 40 - 50 - 60 - 70 - 75 - 80 - 90 - 100 - 125 - 160 - 200 - 250 - 300 - 350 - 400
125	5 - 10 - 15 - 20 - 25 - 30 - 40 - 50 - 60 - 70 - 75 - 80 - 90 - 100 - 125 - 160 - 200 - 250 - 300 - 350 - 400

DOPPIO EFFETTO MAGNETICO ANTIROTAZIONE

DOUBLE ACTING MAGNETIC ANTI-ROTATION

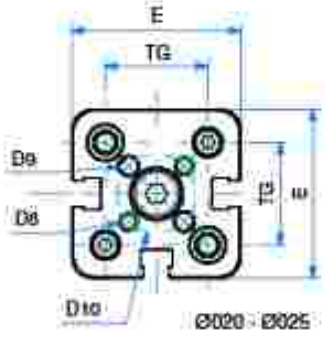

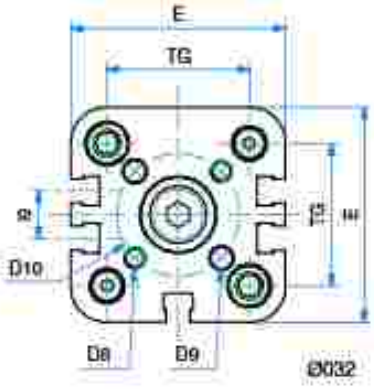

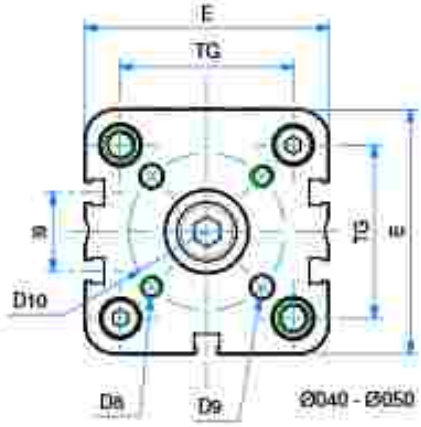

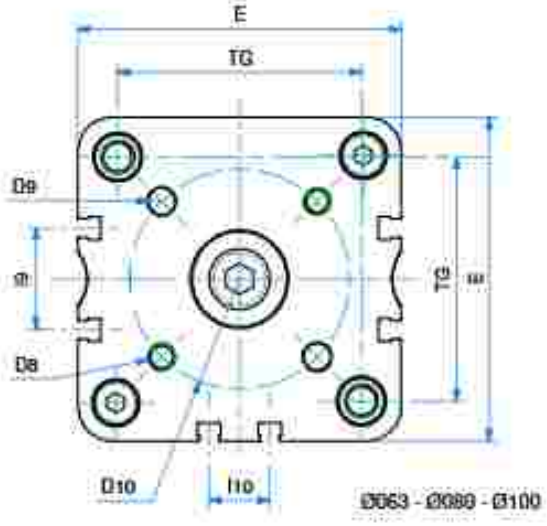

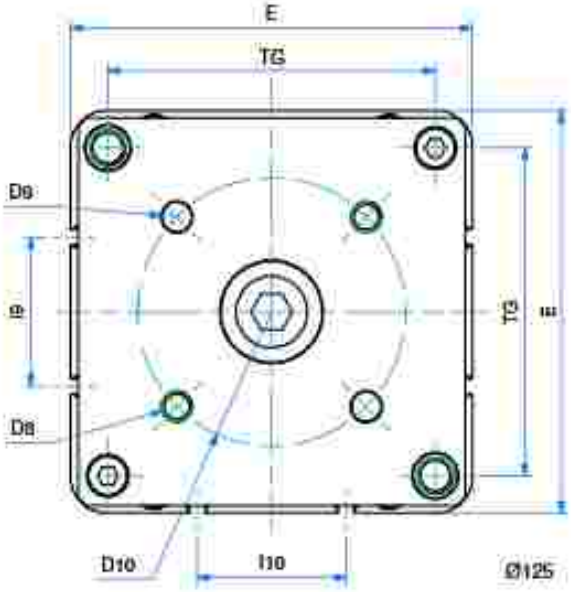

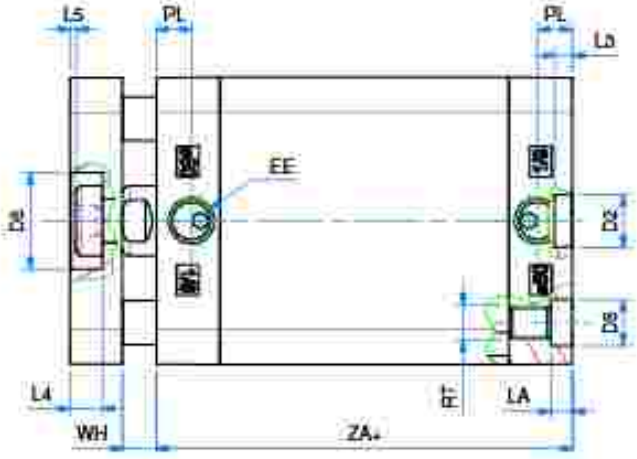

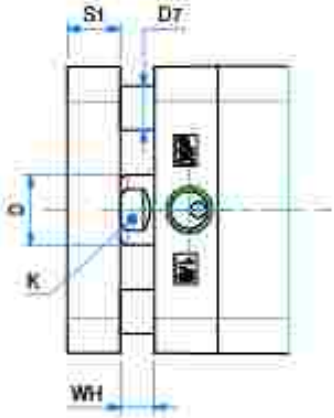

DOPPIO EFFETTO MAGNETICO ANTIROTAZIONE

DOUBLE ACTING MAGNETIC ANTI-ROTATION

DIMENSIONI - *DIMENSIONS*

ø	020	025	032	040	050	063	080	100	125
ø D	10	10	12	12	16	16	20	25	25
ø D2	9	9	9	9	12	12	12	12	12
ø D5	7,5	7,5	9	9	10,5	10,5	13,5	13,5	13,5
ø D6	11	14	17	17	22	22	28	30	34
ø D7	5	6	6	8	10	10	14	14	14
D8	M4	M5	M5	M5	M6	M6	M8	M10	M10
ø D9	4	5	5	5	6	6	8	10	10
ø D10	17	22	28	33	42	50	65	80	90
E	36	40	49	54,5	65,5	77	95,5	113,5	135
EE	M5	M5	G1/8	G1/8	G1/8	G1/8	G1/8	G1/8	G1/4
H	-	-	10,8	12,8	21	25,8	30	50	50
H0	-	-	-	-	-	13	18	35	50
K	8	8	10	10	13	13	17	22	22
LA	4,5	4,5	5	5	5	5	3	3	-
L3	3	3	3	3	4	4	4	4	4
L4	5	5	6,5	6,5	7,5	7,5	9	10	11,2
L5	1	1	1,5	1,5	1,5	1,5	2	3	2,2
PL	7,5	7,5	7,5	8	8	7,5	8	10,5	10,5
RT	M5	M5	M6	M6	M8	M8	M10	M10	M12
S1	8	8	10	10	12	12	14	14	18
TG	22	26	32,5	38	46,5	56,5	72	89	110
WH	6,5	6	6,5	7	8	8	9	10	11
ZA+	37	39	44	45	45	49	54	67	81
ZB+	43,5	45	50,5	52	53	57	63	77	92

+ = aggiungere lunghezza corsa (mm) - *add stroke length (mm)*

Note: dado stelo compreso nella fornitura

Note: rod nut included in the supply

• CORSE STANDARD - *STANDARD STROKES*

020	5 - 10 - 15 - 20 - 25 - 30 - 40 - 50 - 60 - 70 - 75 - 80 - 90 - 100 - 125 - 160 - 200
025	5 - 10 - 15 - 20 - 25 - 30 - 40 - 50 - 60 - 70 - 75 - 80 - 90 - 100 - 125 - 160 - 200
032	5 - 10 - 15 - 20 - 25 - 30 - 40 - 50 - 60 - 70 - 75 - 80 - 90 - 100 - 125 - 160 - 200 - 250 - 300 - 350 - 400
040	5 - 10 - 15 - 20 - 25 - 30 - 40 - 50 - 60 - 70 - 75 - 80 - 90 - 100 - 125 - 160 - 200 - 250 - 300 - 350 - 400
050	5 - 10 - 15 - 20 - 25 - 30 - 40 - 50 - 60 - 70 - 75 - 80 - 90 - 100 - 125 - 160 - 200 - 250 - 300 - 350 - 400
063	5 - 10 - 15 - 20 - 25 - 30 - 40 - 50 - 60 - 70 - 75 - 80 - 90 - 100 - 125 - 160 - 200 - 250 - 300 - 350 - 400
080	5 - 10 - 15 - 20 - 25 - 30 - 40 - 50 - 60 - 70 - 75 - 80 - 90 - 100 - 125 - 160 - 200 - 250 - 300 - 350 - 400
100	5 - 10 - 15 - 20 - 25 - 30 - 40 - 50 - 60 - 70 - 75 - 80 - 90 - 100 - 125 - 160 - 200 - 250 - 300 - 350 - 400
125	5 - 10 - 15 - 20 - 25 - 30 - 40 - 50 - 60 - 70 - 75 - 80 - 90 - 100 - 125 - 160 - 200 - 250 - 300 - 350 - 400

DOPPIO EFFETTO MAGNETICO STELO PASSANTE

DOUBLE ACTING MAGNETIC WITH DOUBLE ROD

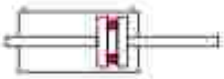

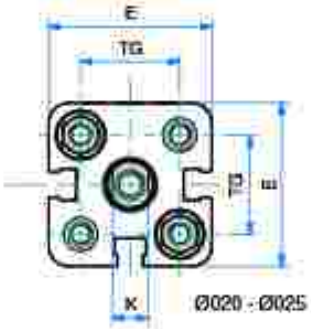

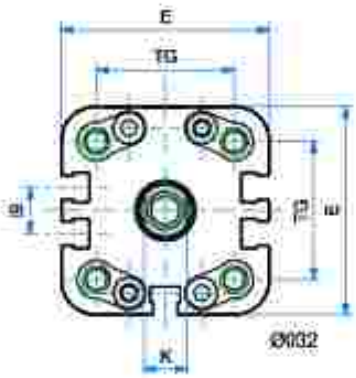

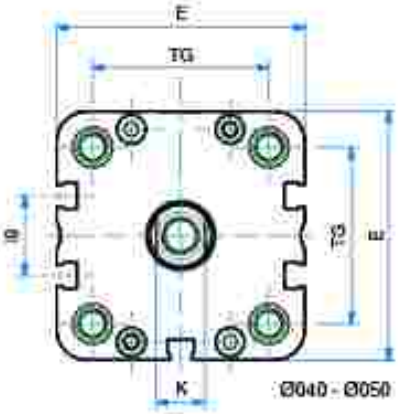

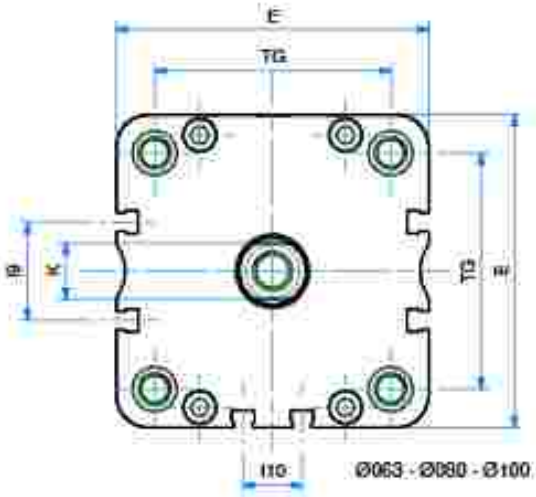

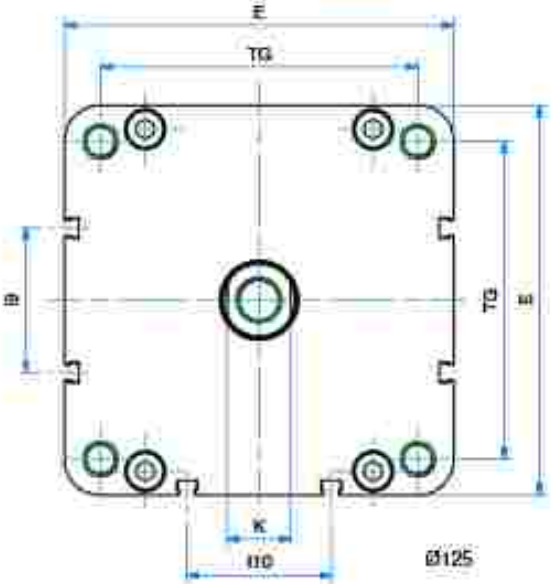

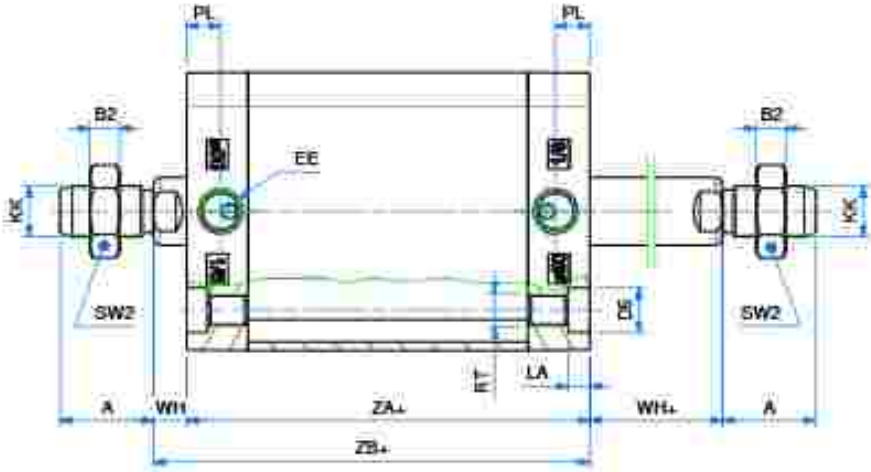

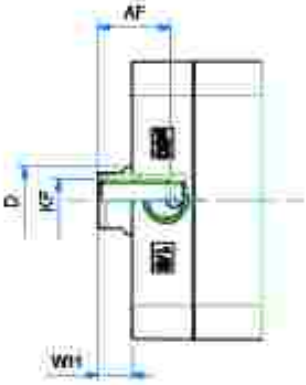

DOPPIO EFFETTO MAGNETICO STELO PASSANTE

DOUBLE ACTING MAGNETIC WITH DOUBLE ROD

DIMENSIONI - *DIMENSIONS*

ø	020	025	032	040	050	063	080	100	125
A	16	16	19	19	22	22	28	28	40
AF	15	15	15	15	17	17	20	22	25
B2	5	5	6	6	7	7	8	8	9
øD	10	10	12	12	16	16	20	25	25
øD5	7,5	7,5	9	9	10,5	10,5	13,5	13,5	-
E	36	40	49	54,5	65,5	77	95,5	113,5	135
EE	M5	M5	G1/8	G1/8	G1/8	G1/8	G1/8	G1/8	G1/4
H	-	-	10,8	12,8	21	25,8	30	50	50
H10	-	-	-	-	-	13	18	35	50
K	8	8	10	10	13	13	17	22	22
KF	M6	M6	M8	M8	M10	M10	M12	M12	M16
KK	M8	M8	M10x1,25	M10x1,25	M12x1,25	M12x1,25	M16x1,5	M16x1,5	M20x1,5
LA	4,5	4,5	5	5	5	5	3	3	-
PL	7,5	7,5	7,5	8	8	7,5	8	10,5	10,5
RT	M5	M5	M6	M6	M8	M8	M10	M10	M12
SW2	13	13	17	17	19	19	24	24	30
TG	22	26	32,5	38	46,5	56,5	72	89	110
WH	6,5	6	6,5	7	8	8	9	10	11
WH+	6,5	6	6,5	7	8	8	9	10	11
ZA+	37	39	44	45	45	49	54	67	81
ZB+	43,5	45	50,5	52	53	57	63	77	92

* = aggiungere lunghezza corsa (mm) - *add stroke length (mm)*

Note: dado stelo compreso nella fornitura
Note: rod nut included in the supply

OPZIONE V (FEMMINA) - Z (MASCHIO) - *OPTION V (FEMALE) - Z (MALE)*

ø	020	025	032	040	050	063	080	100
A	16	22	22	24	32	32	40	40
AF	11	15	15	15	16	16	17	20
øD	10	10	12	16	20	20	25	25
K	8	8	10	13	17	17	22	22
KF	M5	M6	M6	M6	M8	M8	M10	M12
KK	M8	M10x1,25	M10x1,25	M12x1,25	M16x1,5	M16x1,5	M20x1,5	M20x1,5

* CORSE STANDARD - *STANDARD STROKES*

020	5 - 10 - 15 - 20 - 25 - 30 - 40 - 50 - 60 - 70 - 75 - 80 - 90 - 100 - 125 - 160 - 200 - 250
025	5 - 10 - 15 - 20 - 25 - 30 - 40 - 50 - 60 - 70 - 75 - 80 - 90 - 100 - 125 - 160 - 200 - 250
032	5 - 10 - 15 - 20 - 25 - 30 - 40 - 50 - 60 - 70 - 75 - 80 - 90 - 100 - 125 - 160 - 200 - 250 - 300 - 350 - 400
040	5 - 10 - 15 - 20 - 25 - 30 - 40 - 50 - 60 - 70 - 75 - 80 - 90 - 100 - 125 - 160 - 200 - 250 - 300 - 350 - 400
050	5 - 10 - 15 - 20 - 25 - 30 - 40 - 50 - 60 - 70 - 75 - 80 - 90 - 100 - 125 - 160 - 200 - 250 - 300 - 350 - 400
063	5 - 10 - 15 - 20 - 25 - 30 - 40 - 50 - 60 - 70 - 75 - 80 - 90 - 100 - 125 - 160 - 200 - 250 - 300 - 350 - 400
080	5 - 10 - 15 - 20 - 25 - 30 - 40 - 50 - 60 - 70 - 75 - 80 - 90 - 100 - 125 - 160 - 200 - 250 - 300 - 350 - 400
100	5 - 10 - 15 - 20 - 25 - 30 - 40 - 50 - 60 - 70 - 75 - 80 - 90 - 100 - 125 - 160 - 200 - 250 - 300 - 350 - 400
125	5 - 10 - 15 - 20 - 25 - 30 - 40 - 50 - 60 - 70 - 75 - 80 - 90 - 100 - 125 - 160 - 200 - 250 - 300 - 350 - 400

DOPPIO EFFETTO MAGNETICO STELO PASSANTE ANTIROTAZIONE

DOUBLE ACTING MAGNETIC ANTI-ROTATION WITH DOUBLE ROD

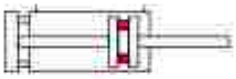

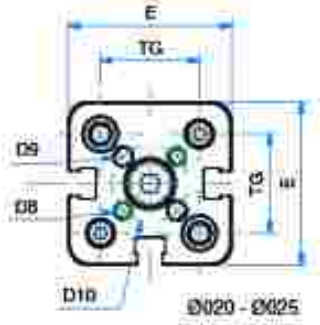

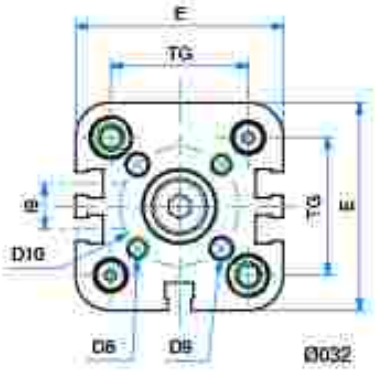

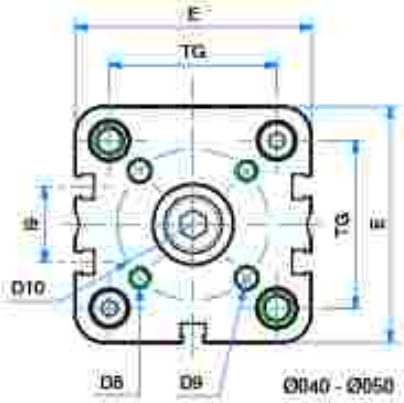

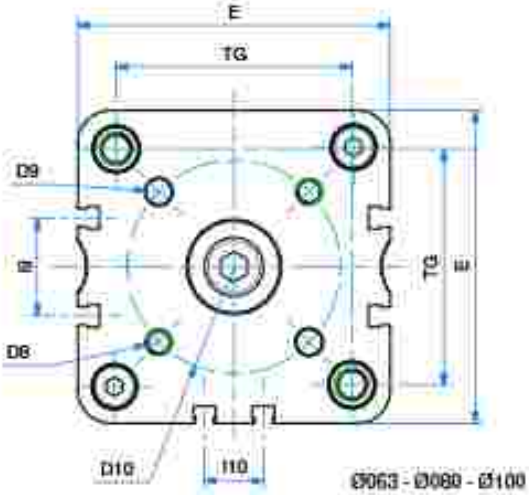

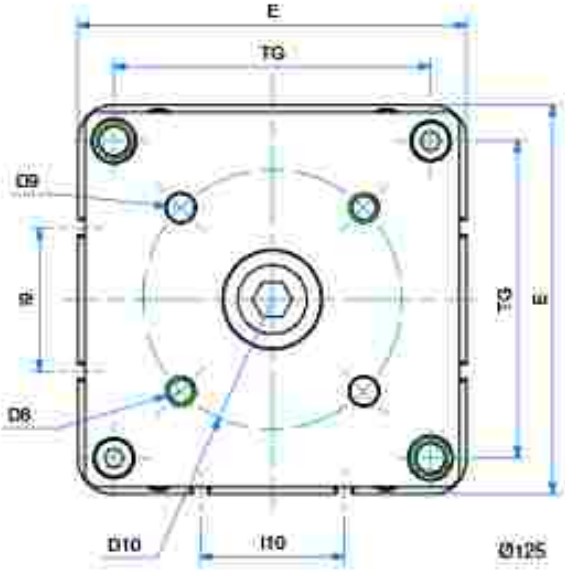

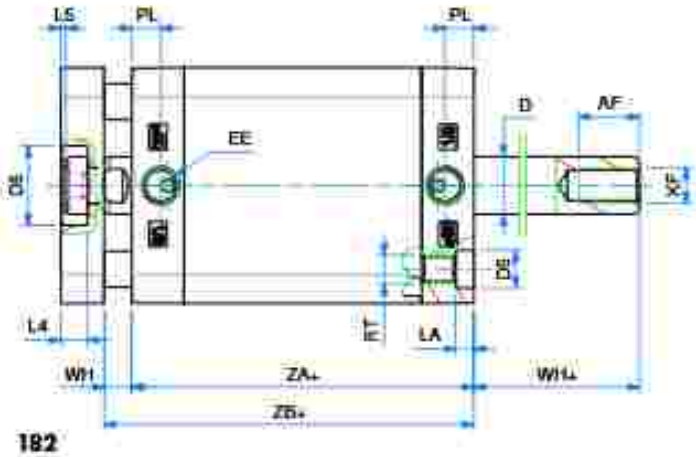

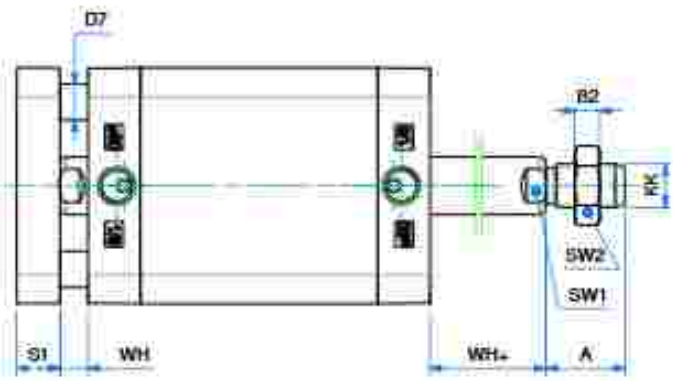

DOPPIO EFFETTO MAGNETICO STELO PASSANTE ANTIROTAZIONE

DOUBLE ACTING MAGNETIC ANTI-ROTATION WITH DOUBLE ROD

DIMENSIONI - *DIMENSIONS*

ø	020	025	032	040	050	063	080	100	125
A	16	16	19	19	22	22	28	28	40
AF	15	15	15	15	17	17	20	22	25
B2	5	5	6	6	7	7	8	8	9
ø D	10	10	12	12	16	16	20	25	25
ø D5	7,5	7,5	9	9	10,5	10,5	13,5	13,5	13,5
ø D6	11	14	17	17	22	22	28	30	34
ø D7	5	6	6	8	10	10	14	14	14
D8	M4	M5	M5	M5	M6	M6	M8	M10	M10
ø D9	4	5	5	5	6	6	8	10	10
ø D10	17	22	28	33	42	50	65	80	90
E	36	40	49	54,5	65,5	77,0	95,5	113,5	135
EE	M5	M5	G1/8	G1/8	G1/8	G1/8	G1/8	G1/8	G1/4
I9	-	-	10,8	12,8	21	25,8	30	50	50
I10	-	-	-	-	-	13	18	35	50
K	8	8	10	10	13	13	17	22	22
KF	M6	M6	M8	M8	M10	M10	M12	M12	M16
KK	M8	M8	M10x1,25	M10x1,25	M12x1,25	M12x1,25	M16x1,5	M16x1,5	M20x1,5
LA	4,5	4,5	5	5	5	5	3	3	-
L4	5	5	6,5	6,5	7,5	7,5	9	10	11,2
L5	1	1	1,5	1,5	1,5	1,5	2	3	2,2
PL	7,5	7,5	7,5	8	8	7,5	8	10,5	10,5
RT	M5	M5	M6	M6	M8	M8	M10	M10	M12
S1	8	8	10	10	12	12	14	14	18
SW2	13	13	17	17	19	19	24	24	30
TG	22	26	32,5	38	46,5	56,5	72	89	110
WH	6,5	6	6,5	7	8	8	9	10	11
WH+	6,5	6	6,5	7	8	8	9	10	11
ZA+	37	39	44	45	45	49	54	67	81
ZB+	43,5	45	50,5	52	53	57	63	77	92

+ = aggiungere lunghezza corsa (mm) - *add stroke length (mm)*

Note: dado stelo compreso nella fornitura
Note: rod nut included in the supply

ø CORSE STANDARD - *STANDARD STROKES*

020	5 - 10 - 15 - 20 - 25 - 30 - 40 - 50 - 60 - 70 - 75 - 80 - 90 - 100 - 125 - 160 - 200
025	5 - 10 - 15 - 20 - 25 - 30 - 40 - 50 - 60 - 70 - 75 - 80 - 90 - 100 - 125 - 160 - 200
032	5 - 10 - 15 - 20 - 25 - 30 - 40 - 50 - 60 - 70 - 75 - 80 - 90 - 100 - 125 - 160 - 200 - 250 - 300 - 350 - 400
040	5 - 10 - 15 - 20 - 25 - 30 - 40 - 50 - 60 - 70 - 75 - 80 - 90 - 100 - 125 - 160 - 200 - 250 - 300 - 350 - 400
050	5 - 10 - 15 - 20 - 25 - 30 - 40 - 50 - 60 - 70 - 75 - 80 - 90 - 100 - 125 - 160 - 200 - 250 - 300 - 350 - 400
063	5 - 10 - 15 - 20 - 25 - 30 - 40 - 50 - 60 - 70 - 75 - 80 - 90 - 100 - 125 - 160 - 200 - 250 - 300 - 350 - 400
080	5 - 10 - 15 - 20 - 25 - 30 - 40 - 50 - 60 - 70 - 75 - 80 - 90 - 100 - 125 - 160 - 200 - 250 - 300 - 350 - 400
100	5 - 10 - 15 - 20 - 25 - 30 - 40 - 50 - 60 - 70 - 75 - 80 - 90 - 100 - 125 - 160 - 200 - 250 - 300 - 350 - 400
125	5 - 10 - 15 - 20 - 25 - 30 - 40 - 50 - 60 - 70 - 75 - 80 - 90 - 100 - 125 - 160 - 200 - 250 - 300 - 350 - 400

DOPPIO EFFETTO MAGNETICO

DOUBLE ACTING MAGNETIC

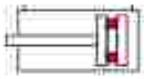

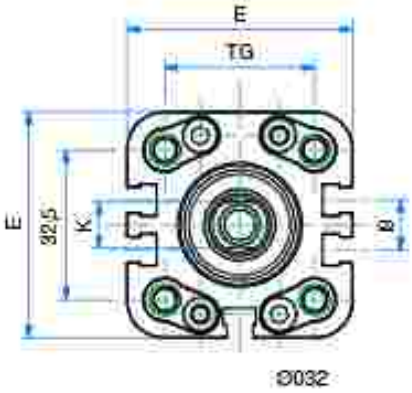

Ø032

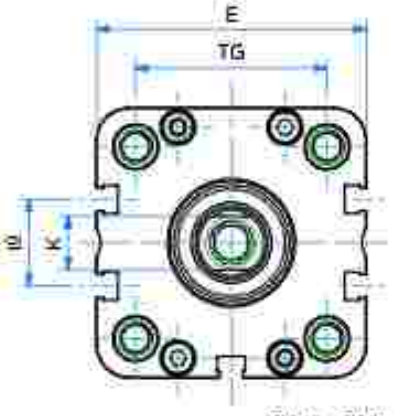

Ø040 - Ø050

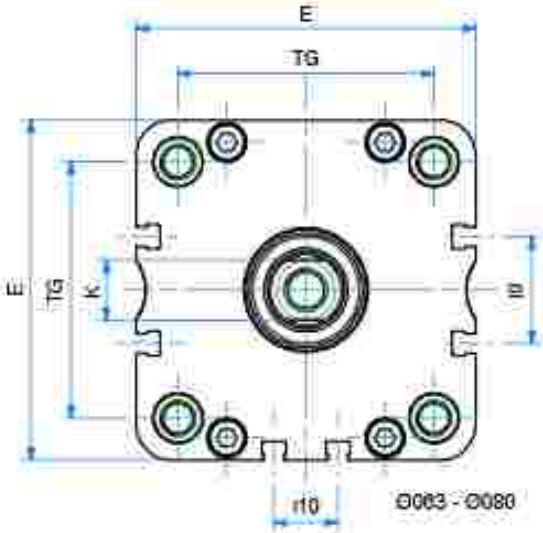

Ø063 - Ø080

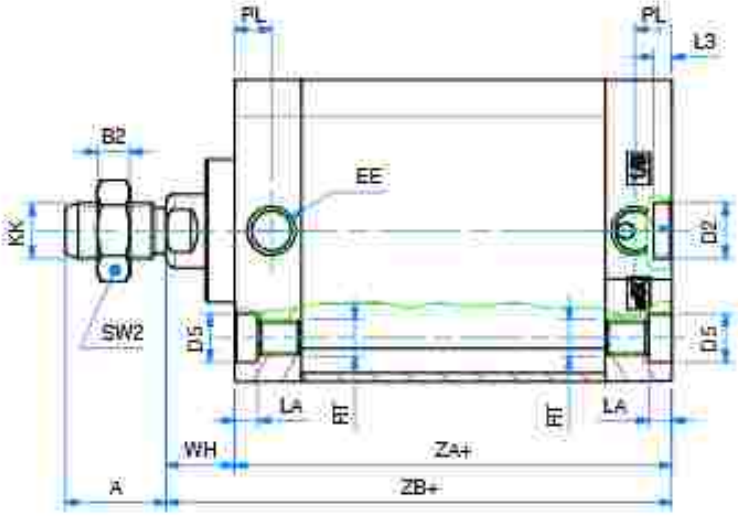

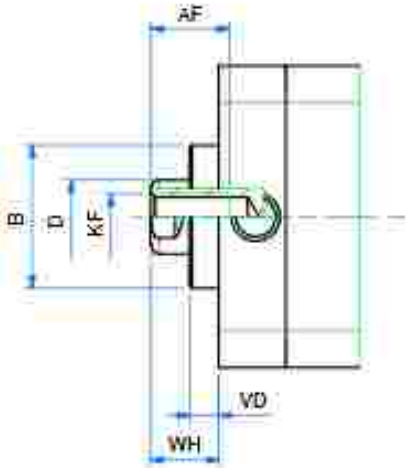

DOPPIO EFFETTO MAGNETICO

DOUBLE ACTING MAGNETIC

DIMENSIONI - *DIMENSIONS*

ø	032	040	050	063	080
A	19	19	22	22	28
AF	15	15	17	17	20
ø B	27	27	31	31	35
D2	6	6	7	7	8
ø D	12	12	16	16	20
ø D2	9	9	12	12	12
ø D5	9	9	10,5	10,5	13,5
E	49	54,5	65,5	77	95,5
EE	G1/8	G1/8	G1/8	G1/8	G1/8
H	10,8	12,8	21	25,8	30
H0	-	-	-	13	18
K	10	10	13	13	17
KF	M8	M8	M10	M10	M12
KK	M10x1,25	M10x1,25	M12x1,25	M12x1,25	M16x1,5
LA	5	5	5,5	5	3
L3	3	3	4	4	4
PL	7,5	8	8	7,5	8
RT	M6	M6	M8	M8	M10
SW2	17	17	19	19	24
TG	32,5	38	46,5	56,5	72
VD	6,4	6,4	6,4	6,4	6,4
WH	12,5	12,5	14,8	14,6	15,4
ZA+	44	45	45	49	54
ZB+	56,5	57,5	59,7	63,6	69,4

+ = aggiungere lunghezza corsa (mm) - *add stroke length (mm)*

Nota: dado stelo compreso nella fornitura

Note: rod nut included in the supply

ø	CORSE STANDARD - *STANDARD STROKES*
032	5 - 10 - 15 - 20 - 25 - 30 - 40 - 50 - 60 - 70 - 75 - 80 - 90 - 100 - 125 - 160 - 200 - 250 - 300 - 350 - 400
040	5 - 10 - 15 - 20 - 25 - 30 - 40 - 50 - 60 - 70 - 75 - 80 - 90 - 100 - 125 - 160 - 200 - 250 - 300 - 350 - 400
050	5 - 10 - 15 - 20 - 25 - 30 - 40 - 50 - 60 - 70 - 75 - 80 - 90 - 100 - 125 - 160 - 200 - 250 - 300 - 350 - 400
063	5 - 10 - 15 - 20 - 25 - 30 - 40 - 50 - 60 - 70 - 75 - 80 - 90 - 100 - 125 - 160 - 200 - 250 - 300 - 350 - 400
080	5 - 10 - 15 - 20 - 25 - 30 - 40 - 50 - 60 - 70 - 75 - 80 - 90 - 100 - 125 - 160 - 200 - 250 - 300 - 350 - 400

DOPPIO EFFETTO MAGNETICO CON STELO FORATO

DOUBLE ACTING MAGNETIC WITH HOLLOW ROD

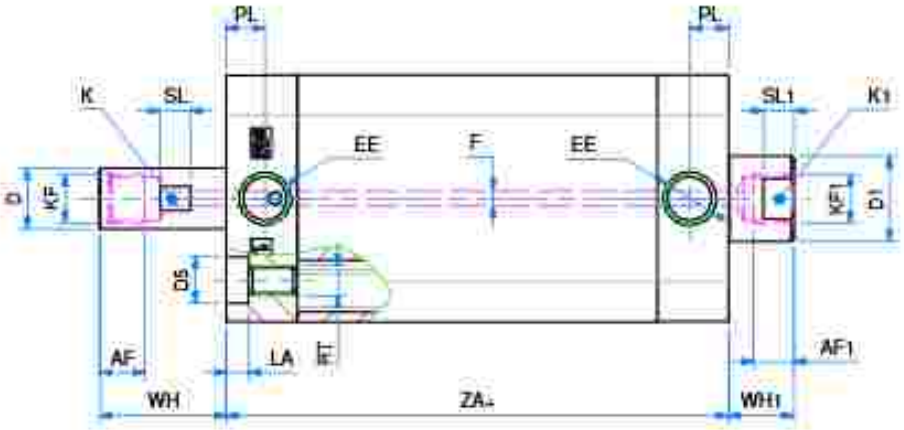

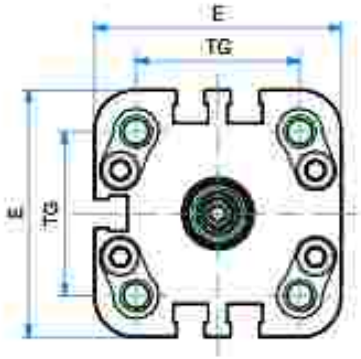

Note: stelo in acciaio inox 304 cromato

Note: chromed AISI 304 stainless steel rod

DIMENSIONI - *DIMENSIONS*	
a	32
AF	9
AF1	7,5
øD	12
ø D1	17
ø D5	9
E	49
EE	G 1/8*
ø F	3
K	11
K1	15
KE	G 1/8*
KF1	G 1/8*
LA	5
PL	7,5
RE	M6
SL	6
SL1	6
TG	32,5
WH	25
WH1	13
ZA+	50

* = aggiungere lunghezza corsa (mm) - *add stroke length (mm)*

•	CORSE STANDARD - *STANDARD STROKES*
032	50 - 100 - 150 - 200 - 250 - 300 - 350

CILINDRI TANDEM - TANDEM CYLINDERS

CHIAVE DI CODIFICA - KEY CODE

P T2 M 063.100.GS.M

VERSIONE - VERSION

T2	tandem doppia spinta double thrust tandem
T3	tandem tripla spinta 3 x forza
T4	tandem quadrupla spinta 4 x forza

OPZIONE - OPTION

EX ATEXC € II2GD c T4

P P M 050. 030. 080. GS. F

ALESAGGIO
BORE (ø)

020 - 025 - 032 - 040
050 - 063 - 080 - 100 - 125

I° CORSA (mm)
I° STROKE (mm)

vedere tabelle corse std
see std stroke tables

II° CORSA (mm)
II° STROKE (mm)

vedere tabelle corse std
see std stroke tables

OPZIONE - OPTION

EX ATEXC € II2GD c T4

STELO - ROD

F	femmina female
M	maschio male

VERSIONE - VERSION

M	magnetico - magnetic
	non magnetico - non magnetic

VERSIONE - VERSION

P	tandem più posizioni multi position tandem
C	tandem contrapposti posteriori rear opposed tandem
F	tandem contrapposti anteriori front opposed tandem

SERIE - SERIES

P	tubo profilato con cave per sensori tube with slots for sensors

GUARNIZIONI - SEALS

	GS	guarnizioni standard standard seals
	VR	guarnizione stelo per alte temperature high temperature rod seal
	VA	tutte le guarnizioni per alte temperature all seals for high temperature
ø32 + 80	PS	guarnizione stelo EU P5600 EU P5600 rod seal
	ES	guarnizione stelo EB EB rod seal
ø32+80	WS	guarnizione stelo EW (raschiatore metallico) EW rod seal (metal scraper)

DOPPIA SPINTA - DOUBLE THRUST

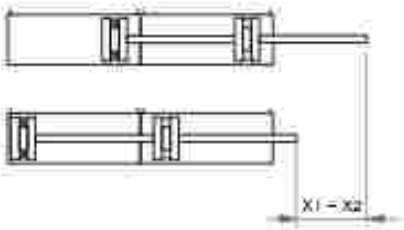

PIÙ POSIZIONI - MULTI-POSITIONS

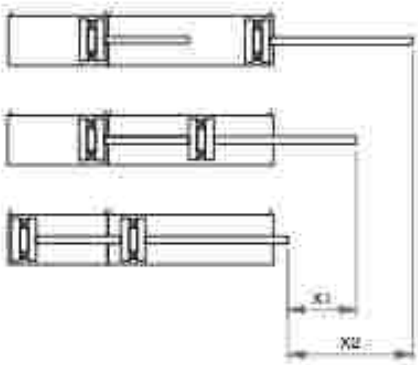

CONTRAPPOSTI POSTERIORI - REAR OPPOSED

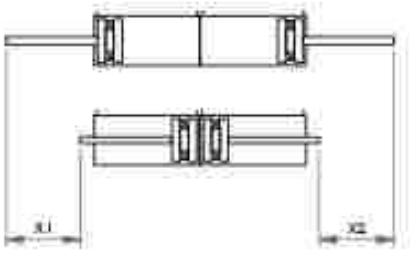

CONTRAPPOSTI ANTERIORI - FRONT OPPOSED

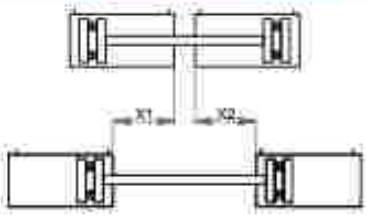

X1 = 1° corsa - 1° stroke
X2 = 2° corsa - 2° stroke

TANDEM DOPPIA SPINTA D.E.M.

DOUBLE THRUST TANDEM D.A.M.

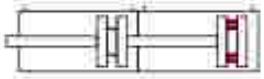

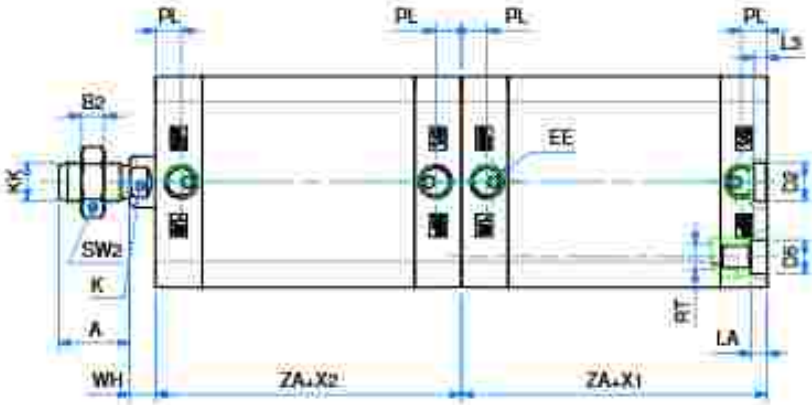

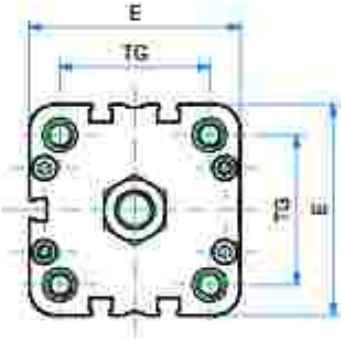

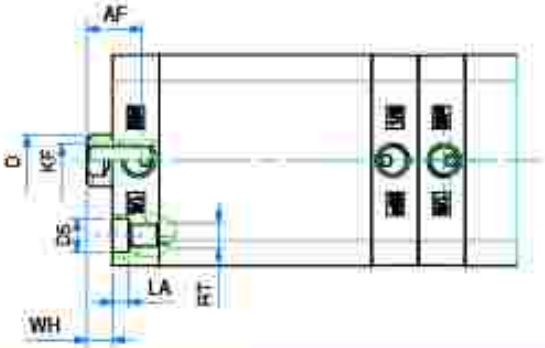

Nota: dado stelo compreso nella fornitura

Note: rod nut included in the supply

DIMENSIONI - *DIMENSIONS*

ø	020	025	032	040	050	063	080	100	125
A	16	16	19	19	22	22	28	28	40
AF	15	15	15	15	17	17	20	22	25
B2	5	5	6	6	7	7	8	8	9
øD	10	10	12	12	16	16	20	25	25
øD2	9	9	9	9	12	12	12	12	12
øD5	7,5	7,5	9	9	10,5	10,5	13,5	13,5	-
E	36	40	49	54,5	65,5	77	95,5	113,5	135
EE	M5	M5	G1/8	G1/8	G1/8	G1/8	G1/8	G1/8	G1/4
K	8	8	10	10	13	13	17	22	22
KF	M6	M6	M8	M8	M10	M10	M12	M12	M 16
KK	M8	M8	M10x1,25	M10x1,25	M12x1,25	M12x1,25	M16x1,5	M16x1,5	M 20x1,5
L3	3	3	3	3	4	4	4	4	4
LA	4,5	4,5	5	5	6,5	5	3	3	-
PL	7,5	7,5	7,5	8	8	7,5	8	10,5	10,5
R1	M5	M5	M6	M6	M8	M8	M10	M10	M12
SW2	13	13	17	17	19	19	24	24	30
TG	22	26	32,5	38	46,5	56,5	72	89	110
WH	6,5	6	6,5	7	8	8	9	10	11
X1				I° CORSA - *I° STROKE*					
X2				II° CORSA - *II° STROKE*					
ZA	37	39	44	45	45	49	54	67	81

TANDEM PIÙ POSIZIONI D.E.M.

MULTI-POSITION TANDEM D.A.M.

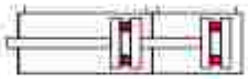

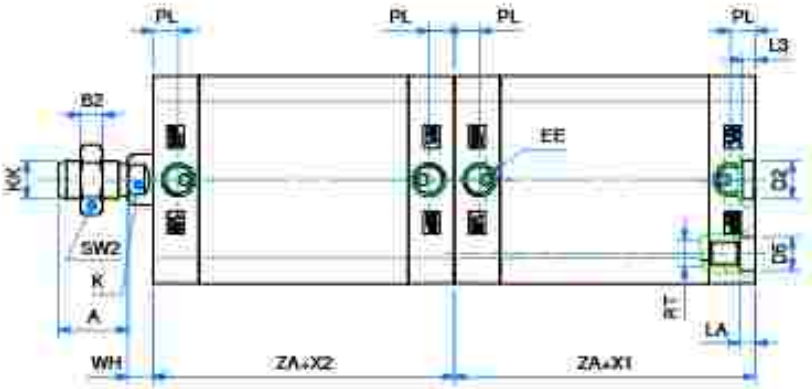

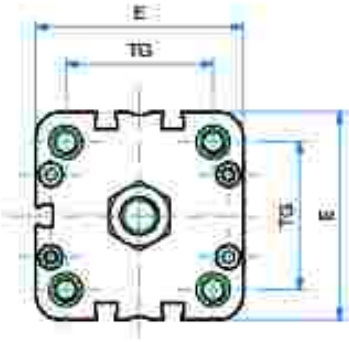

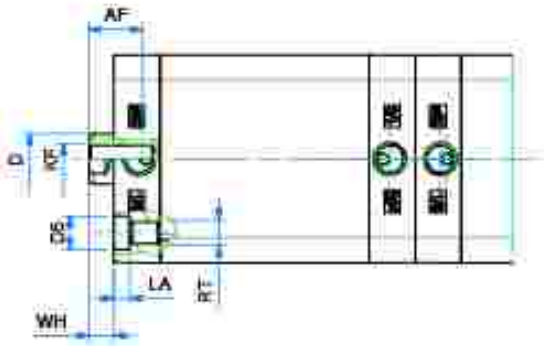

Note: dado stelo compreso nella fornitura

Note: rod nut included in the supply

DIMENSIONI - DIMENSIONS

ø	020	025	032	040	050	063	080	100	125
A	16	16	19	19	22	22	28	28	40
AF	15	15	15	15	17	17	20	22	25
B2	5	5	6	6	7	7	8	8	9
øD	10	10	12	12	16	16	20	25	25
øD2	9	9	9	9	12	12	12	12	12
øD5	7,5	7,5	9	9	10,5	10,5	13,5	13,5	-
E	36	40	49	54,5	65,5	77	95,5	113,5	135
EE	M5	M5	G1/8	G1/8	G1/8	G1/8	G1/8	G1/8	G1/4
K	8	8	10	10	13	13	17	22	22
KF	M6	M6	M8	M8	M10	M10	M12	M12	M 16
KK	M8	M8	M10x1,25	M10x1,25	M12x1,25	M12x1,25	M16x1,5	M16x1,5	M 20x1,5
L3	3	3	3	3	4	4	4	4	4
LA	4,5	4,5	5	5	6,5	5	3	3	-
PL	7,5	7,5	7,5	8	8	7,5	8	10,5	10,5
RT	M5	M5	M6	M6	M8	M8	M10	M10	M12
SW2	13	13	17	17	19	19	24	24	30
TG	22	26	32,5	38	46,5	56,5	72	89	110
WH	6,5	6	6,5	7	8	8	9	10	11
Z1				I° CORSA - *I° STROKE*					
Z2				II° CORSA - *II° STROKE*					
ZA	37	39	44	45	45	49	54	67	81

TANDEM CONTRAPPOSTI POSTERIORI D.E.M.

REAR OPPOSED TANDEM D.A.M.

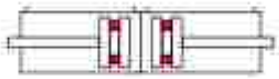

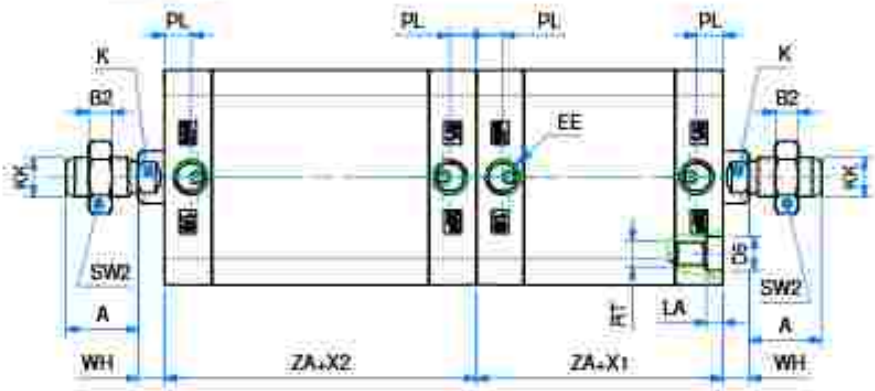

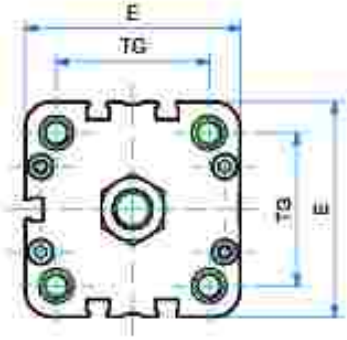

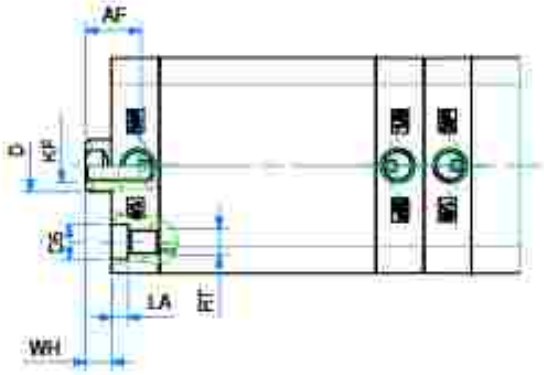

Note: dado stelo compreso nella fornitura

Note: rod nut included in the supply

DIMENSIONI - *DIMENSIONS*

ø	020	025	032	040	050	063	080	100	125
A	16	16	19	19	22	22	28	28	40
AF	15	15	15	15	17	17	20	22	25
B2	5	5	6	6	7	7	8	8	9
øD	10	10	12	12	16	16	20	25	25
øD2	9	9	9	9	12	12	12	12	12
øD5	7,5	7,5	9	9	10,5	10,5	13,5	13,5	-
E	36	40	49	54,5	65,5	77	95,5	113,5	135
EE	M5	M5	G1/8	G1/8	G1/8	G1/8	G1/8	G1/8	G1/4
K	8	8	10	10	13	13	17	22	22
KF	M6	M6	M8	M8	M10	M10	M12	M12	M 16
KK	M8	M8	M10x1,25	M10x1,25	M12x1,25	M12x1,25	M16x1,5	M16x1,5	M 20x1,5
L3	3	3	3	3	4	4	4	4	4
LA	4,5	4,5	5	5	6,5	5	3	3	-
PL	7,5	7,5	7,5	8	8	7,5	8	10,5	10,5
R1	M5	M5	M6	M6	M8	M8	M10	M10	M12
SW2	13	13	17	17	19	19	24	24	30
TG	22	26	32,5	38	46,5	56,5	72	89	110
WH	6,5	6	6,5	7	8	8	9	10	11
X1				I° CORSA - *I° STROKE*					
X2				II° CORSA - *II° STROKE*					
ZA	37	39	44	45	45	49	54	67	81

TANDEM CONTRAPPOSTI ANTERIORI D.E.M.

FRONT OPPOSED TANDEM D.A.M.

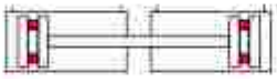

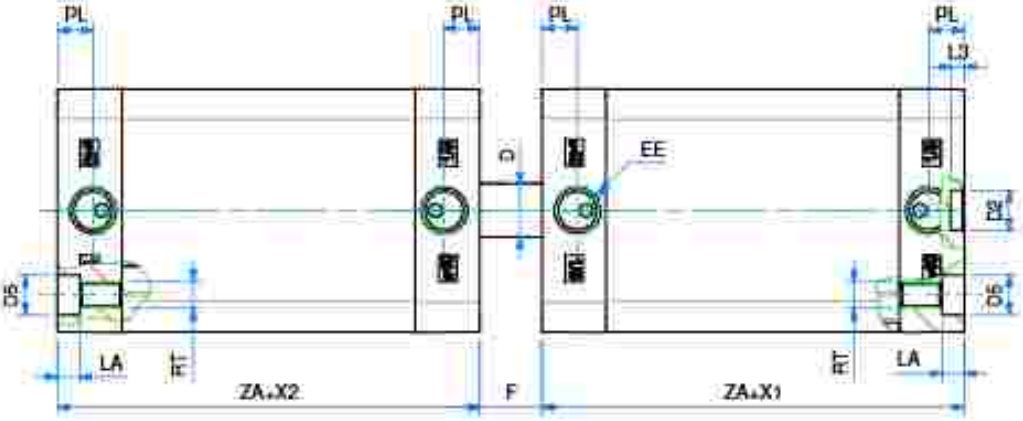

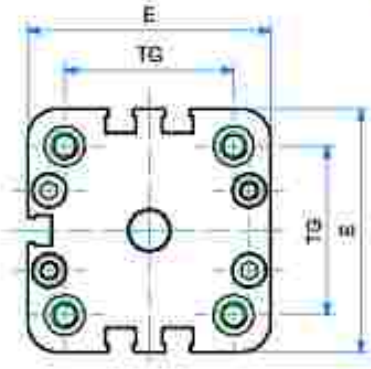

DIMENSIONI - *DIMENSIONS*

ø	20	25	32	40	50	63	80	100	125
ø D	10	10	12	12	16	16	20	25	25
ø D2	9	9	9	9	12	12	12	12	12
ø D5	7,5	7,5	9	9	10,5	10,5	13,5	13,5	-
E	36	40	49	54,5	65,5	77	95,5	113,5	135
EE	M5	M5	G1/8	G1/8	G1/8	G1/8	G1/8	G1/8	G1/4
F	13	12	13	14	16	16	18	20	22
L3	3	3	3	3	4	4	4	4	4
LA	4,5	4,5	5	5	5	5	3	3	-
PL	7,5	7,5	7,5	8	8	7,5	8	10,5	10,5
RT	M5	M5	M6	M6	M8	M8	M10	M10	M12
TG	22	26	32,5	38	46,5	56,5	72	89	110
X1				I° CORSA - I° STROKE					
X2				II° CORSA - II° STROKE					
ZA	37	39	44	45	45	49	54	67	81

ACCESSORI DI FISSAGGIO ISO 15552 (UTILIZZABILI ANCHE PER CILINDRI ISO 21287)

ISO 15552 MOUNTING PARTS (ALSO SUITABLE FOR ISO 21287 CYLINDERS)

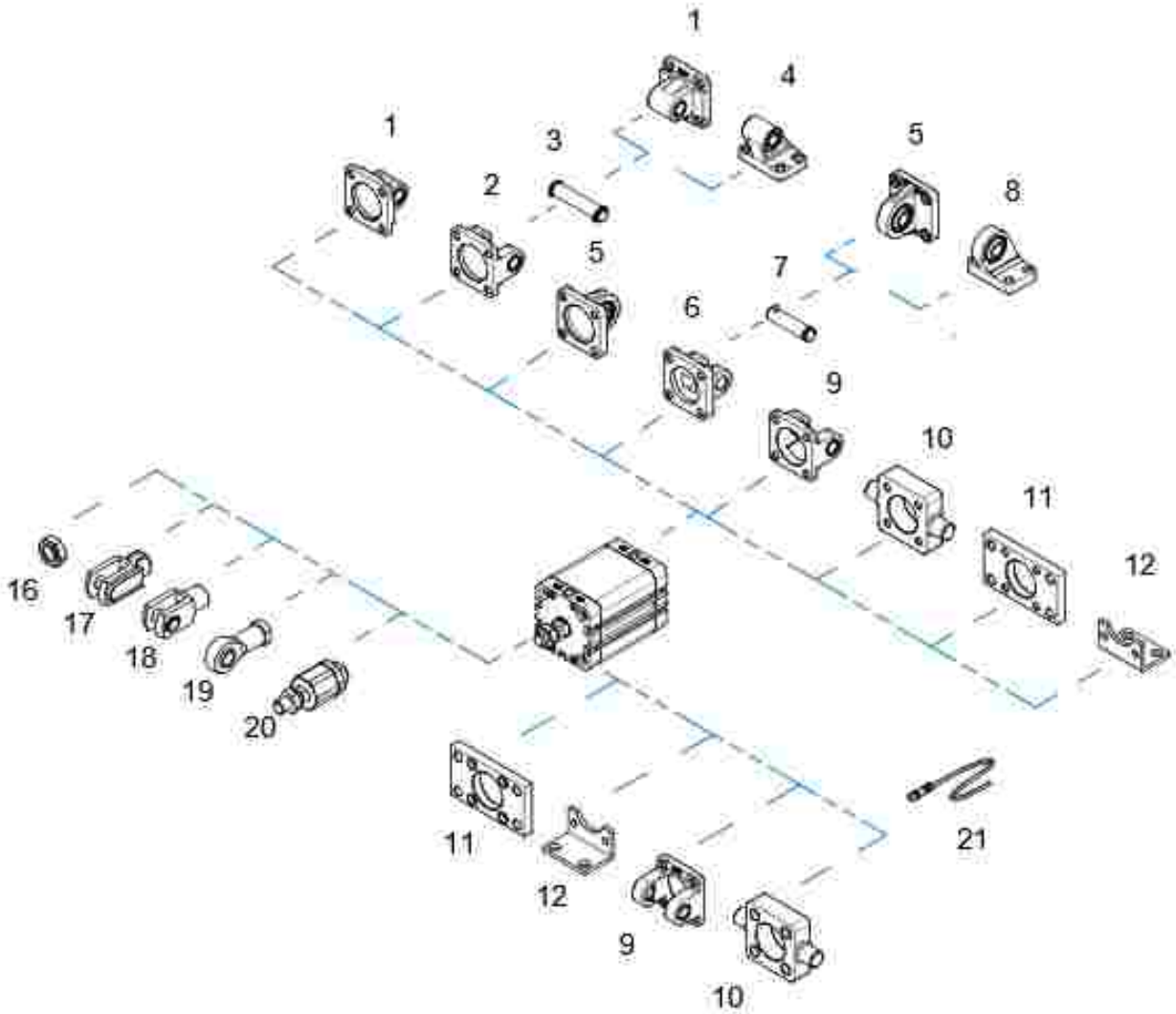

POS.	CODE	DESCRIZIONE-DESCRIPTION
1	CMI---	cerniera maschio iso - *iso male hinge*
2	CFI---	cerniera femmina iso - *iso female hinge*
3	PCF---	perno per cerniera - *pin for hinge*
4	ASI---	articolazione a squadra iso - *iso square hinge*
5	CMSI---	cerniera maschio snodata iso *iso male hinge with ball joint*
6	CFSI---	cerniera femmina stretta iso *iso narrow female hinge*
7	PCFS---	perno per cerniera stretta *pin for narrow hinge*
8	ASSI---	articolazione a squadra snodata *iso square hinge with ball joint*
9	CFI---F	cerniera femmina forata iso *hollow iso female hinge*
10	CIA---	cerniera anteriore-posteriore lamata *front-rear hinge*
11	FI---	flangia iso - *iso flange*
12	PBI---	piedino basso iso - *iso foot mounting*

POS.	CODE	DESCRIZIONE-DESCRIPTION
16	DA--x---	dado - *nut*
17	FC--x---	forcella con clips - *clevis with lockable pin*
18	FP--x---	forcella con perno - *clevis with pin*
19	SSFI--x---	snodo sferico - *rod eye*
20	SA--x---	snodo autoallineante - *self-aligning joint*
21	36.SEN---	sensore magnetico - *magnetic sensor*

Fissaggi forniti con viti - *Mounting parts supplied with screws*

CERNIERA MASCHIO ISO (MP4)

CMI

ISO MALE HINGE (MP4)

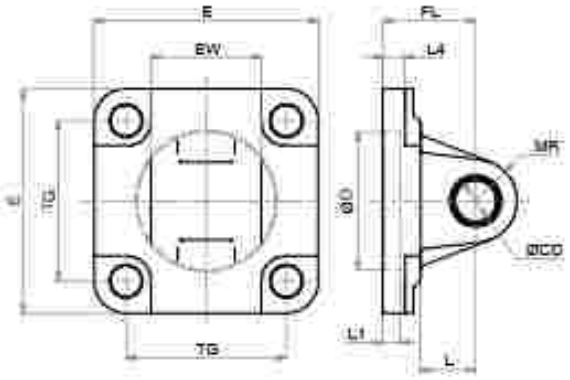

LA FORNITURA COMPRENDE:
n° 1 CERNIERA MASCHIO
n° 4 VITI
THE SUPPLY INCLUDES:
n° 1 MALE HINGE
n° 4 SCREWS

MATERIALE:
CORPO IN ALLUMINIO
BOCCOLA IN ACCIAIO E PTFE
MATERIAL:
BODY IN ALUMINIUM
BUSH IN STEEL AND PTFE

SERIE **P**

DIMENSIONI - *DIMENSIONS*

COD.	CMI016	CMI020	CMI025	CMI032	CMI040	CMI050	CMI063	CMI080	CMI100	CMI125
ø	16	20	25	32	40	50	63	80	100	125
EW	12	16	16	26	28	32	40	50	60	70
E	27	34	38	45	52	65	75	93	110	134
FL	16	20	20	22	25	27	32	36	41	50
L1	-	3	3	5	5	5	5	5	5	7
L4	3,4	2,7	2,7	5,5	5,5	6,5	6,5	10	10	10
L	10	14	14	13	16	16	21	22	27	30
MR	6	8	8	10	12	12	16	16	20	25
ø CD	6	8	8	10	12	12	16	16	20	25
ø D	-	12	12	30	35	40	45	45	55	60
TG	18	22	26	32,5	38	46,5	56,5	72	89	110

CERNIERA FEMMINA ISO (MP2)

CFI CFI-F*

ISO FEMALE HINGE (MP2)

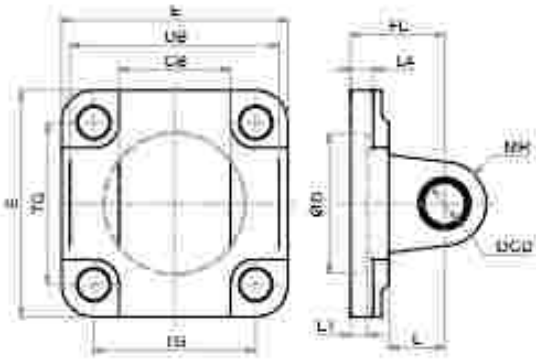

LA FORNITURA COMPRENDE:
n° 1 CERNIERA FEMMINA
n° 4 VITI
THE SUPPLY INCLUDES:
n° 1 FEMALE HINGE
n° 4 SCREWS

MATERIALE:
CORPO IN ALLUMINIO
BOCCOLA IN ACCIAIO E PTFE
MATERIAL:
BODY IN ALUMINIUM
BUSH IN STEEL AND PTFE

DIMENSIONI - *DIMENSIONS*

COD.	CFI032	CFI040	CFI050	CFI063	CFI080	CFI100	CFI125
ø	32	40	50	63	80	100	125
CB	26	28	32	40	50	60	70
E	45	52	65	75	93	110	134
FL	22	25	27	32	36	41	50
L1	5	5	5	5	5	5	7
L4	5,5	5,5	6,5	6,5	10	10	10
L	13	16	16	21	22	27	30
MR	10	12	12	16	16	20	25
ø CD	10	12	12	16	16	20	25
ø D	30	35	40	45	45	55	60
TG	32,5	38	46,5	56,5	72	89	110
UB	45	52	60	70	90	110	130

*CFI...F dimensione foro centrale eguale alla quota ØD - *CFI...F dimension of the central hole not the same as ØD

PERNO PER CERNIERA (AA4)

PIN FOR HINGE (AA4)

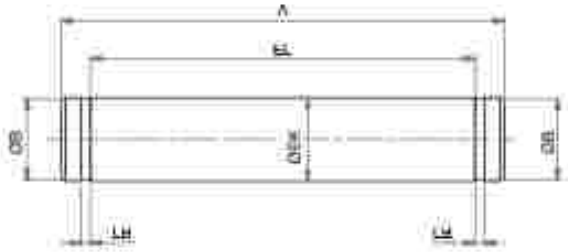

LA FORNITURA COMPRENDE:
n°1 PERNO
n°2 SEEGER
THE SUPPLY INCLUDES
n°1 PIN
n°2 RETAINING RING

MATERIALE:
ACCIAIO ZINCATO
MATERIAL:
ZINC COATED STEEL

DIMENSIONI - *DIMENSIONS*

COD.	PCF032	PCF040	PCF050	PCF063	PCF080	PCF100	PCF125
ø	32	40	50	63	80	100	125
A	53	60	68	78	98	118	139
EL	46	53	61	71	91	111	132
LH	1,1	1,1	1,1	1,1	1,1	1,3	1,3
ø B	9,6	11,5	11,5	15,2	15,2	19	23,9
ø EK	10	12	12	16	16	20	25

ARTICOLAZIONE A SQUADRA ISO (AB7)

ISO SQUARE HINGE (AB7)

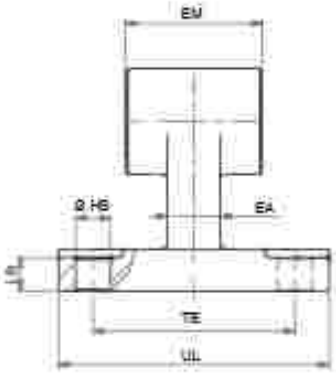

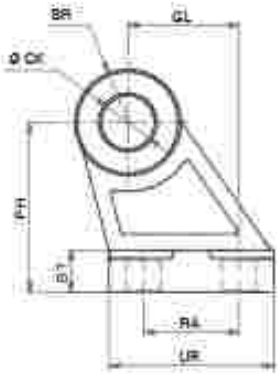

LA FORNITURA COMPRENDE:
n°1 ARTICOLAZIONE A SQUADRA
THE SUPPLY INCLUDES
n°1 SQUARE HINGE

MATERIALE:
CORPO IN ALLUMINIO
BOCCOLA IN ACCIAIO E PTFE
MATERIAL:
BODY IN ALUMINIUM
BUSH IN STEEL AND PTFE

DIMENSIONI - *DIMENSIONS*

COD.	ASI032	ASI040	ASI050	ASI063	ASI080	ASI100	ASI125
ø	32	40	50	63	80	100	125
BR	10	11	13	15	15	19	22,5
BT	8	10	12	14	14	17	20
ø CK	10	12	12	16	16	20	25
EA	10	15	16	16	20	20	30
EM	26	28	32	40	50	60	70
GL	21	24	33	37	47	55	70
LB	6,4	8,4	10,4	12,4	11,5	14,5	16,8
ø H8	6,6	6,6	9	9	11	11	14
PH	32	36	45	50	63	71	90
RA	18	22	30	35	40	50	60
TE	38	41	50	52	66	76	94
UL	51	54	65	67	86	96	124
UR	31	35	45	50	60	70	90

CERNIERA MASCHIO SNODATA ISO (MP6)

CMSI

ISO MALE HINGE WITH BALL JOINT (MP6)

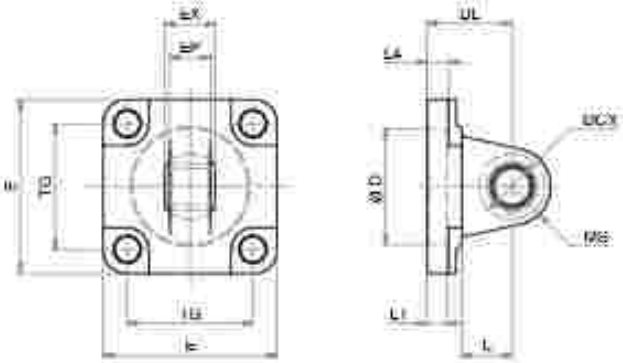

LA FORNITURA COMPRENDE:
n° 1 CERNIERA MASCHIO
n° 4 VITI

THE SUPPLY INCLUDES:
n° 1 MALE HINGE
n° 4 SCREWS

MATERIALE:
CORPO IN ALLUMINIO
SNODO IN ACCIAIO, BRONZO E PTFE

MATERIAL:
BODY IN ALUMINIUM
EYE IN STEEL, BRONZE AND PTFE

SERIE **P**

DIMENSIONI - *DIMENSIONS*

COD.	CMSI022	CMSI040	CMSI050	CMSI063	CMSI080	CMSI100	CMSI125
ø	32	40	50	63	80	100	125
DL	22	25	27	32	36	41	50
EP	10,5	12	15	15	18	18	25
EX	14	16	21	21	25	25	37
E	45	52	65	75	95	115	140
L1	7	7	7	7	9	9	9
L4	5,5	5,5	6,5	6,5	10	10	10
L	12	15	15	20	20	25	30
M5	16	18	21	23	28	30	40
ø CE	10	12	16	16	20	20	30
ø D	30	35	40	45	45	55	60
TG	32,5	38	46,5	56,5	72	89	110

ARTICOLAZIONE A SQUADRA SNODATA

ASSI

ISO SQUARE HINGE WITH BALL JOINT

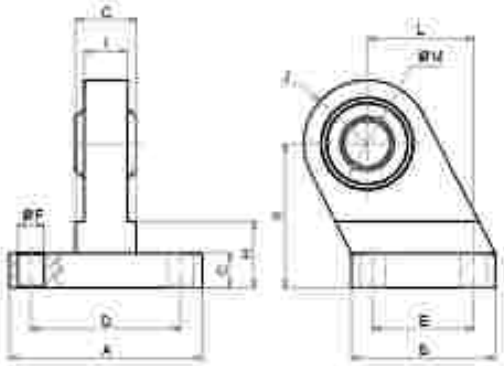

LA FORNITURA COMPRENDE:
n° 1 ARTICOLAZIONE A SQUADRA

THE SUPPLY INCLUDES:
n° 1 SQUARE HINGE

MATERIALE:
CORPO IN ALLUMINIO
SNODO IN ACCIAIO, BRONZO E PTFE

MATERIAL:
BODY IN ALUMINIUM
EYE IN STEEL, BRONZE AND PTFE

DIMENSIONI - *DIMENSIONS*

COD.	ASSI032	ASSI040	ASSI050	ASSI063	ASSI080	ASSI100
ø	32	40	50	63	80	100
A	51	54	65	67	86	96
B	31	35	45	50	60	70
C	10	10	12	12	14	15
D	38	41	50	52	66	76
E	18	22	30	35	40	50
G	14	16	21	21	25	25
H	16	16	21	23	32	33
I	10,5	12	15	15	18	18
J	15	17	20	22	27	29
K	32	36	45	50	63	71
L	21	24	33	37	47	55
øF	6,6	6,6	9	9	11	11
øM	10	12	16	16	20	20

CERNIERA FEMMINA STRETTA ISO (AB6)

ISO NARROW FEMALE HINGE (AB6)

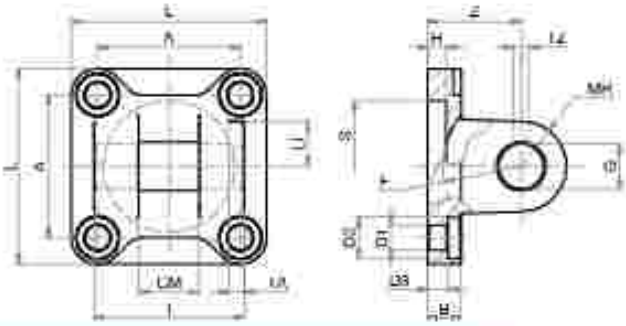

LA FORNITURA COMPRENDE:
n° 1 CERNIERA FEMMINA
n° 4 VITI
THE SUPPLY INCLUDES
n° 1 FEMALE HINGE
n° 4 SCREWS

MATERIALE: ALLUMINIO
MATERIAL: ALUMINIUM

DIMENSIONI - *DIMENSIONS*

COD.	CFSI032	CFSI040	CFSI050	CFSI063	CFSI080	CFSI100	CFSI125
ø	32	40	50	63	80	100	125
A	32,5	38	46,5	56,5	72	89	110
B	9	9	11	11	14	14	20
CM	14	16	21	21	25	25	37
D1	6,6	6,6	9	9	11	11	14
D2	11	11	15	15	18	18	20
D3	5,5	5,5	6,5	6,5	10	10	10
F min.	17	20	22	25	30	32	42
G	10	12	16	16	20	20	30
H	5	5	5	5	5	5	7
LI	11,5	12	14	14	16	16	24
L	45	52	65	75	95	115	140
MH	10	12	14	18	20	22	25
S	30	35	40	45	45	55	60
TA	3	4	4	4	4	4	6
TZ	3,3	4,3	4,3	4,3	4,3	6,3	6,3
T	34	40	45	51	65	75	97
Z	22	25	27	32	36	41	50

PERNO PER CERNIERA STRETTA (AA6)

PIN FOR NARROW HINGE (AA6)

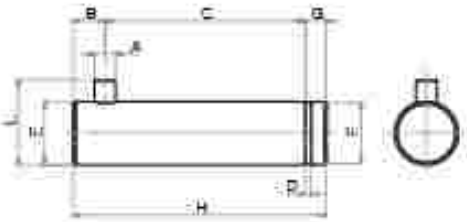

LA FORNITURA COMPRENDE:
n° 1 PERNO
n° 1 SEEGER
THE SUPPLY INCLUDES
n° 1 PIN
n° 1 RETAINING RING

MATERIALE:
ACCIAIO ZINCATO
MATERIAL:
ZINC COATED STEEL

DIMENSIONI - *DIMENSIONS*

COD.	PCFS032	PCFS040	PCFS050	PCFS063	PCFS080	PCFS100	PCFS125
ø	32	40	50	63	80	100	125
A	3	4	4	4	4	4	6
B	4,5	6	6	6	6	6	9
C	32,5	38	43	49	63	73	94
D	1,1	1,1	1,1	1,1	1,3	1,3	1,6
E	10	12	16	16	20	20	30
F	9,6	11,5	15,2	15,2	19	19	28,6
G	4	4	5	5	6	6	7
H	41	48	54	60	75	85	110
L	14	16	20	20	24	24	36

PIEDINO BASSO ISO (MS1)

ISO FOOT MOUNTING (MS1)

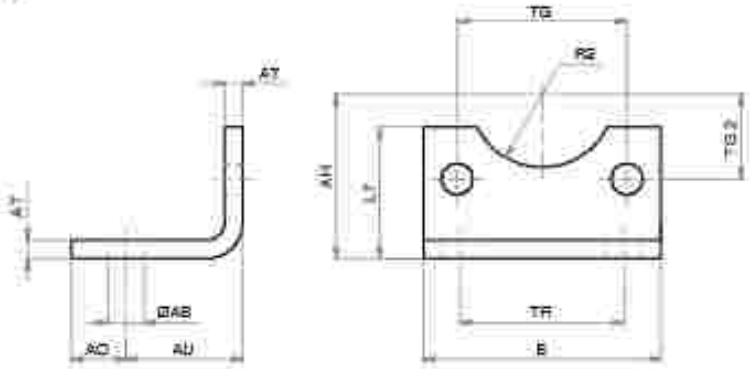

LA FORNITURA COMPRENDE:
n° 1 PIEDINO
n° 2 VITI
THE SUPPLY INCLUDES:
n° 1 FOOT MOUNTING
n° 2 SCREWS

MATERIALE:
ACCIAIO ZINCATO
MATERIAL:
ZINC COATED STEEL

DIMENSIONI - *DIMENSIONS*

COD.	PBI032	PBI040	PBI050	PBI063	PBI080	PBI100	PBI125
ø	32	40	50	63	80	100	125
AH	32	36	45	50	63	71	90
AO	11	8	15	13	14	16	25
AT	4	4	5	5	6	6	8
AU	24	28	32	32	41	41	45
E	45	52	65	75	95	115	140
L7	30	30	36	35	47	53	70
ø AB	7	10	10	10	12	14,5	16,5
R2	15	17,5	20	22,5	22,5	27,5	30
TG2	16,25	19	23,25	28,25	36	44,5	55
TG	32,5	38	46,5	56,5	72	89	110
TR	32	36	45	50	63	75	90

A richiesta - On request Ø 250-320

FLANGIA ISO (MF1 - MF2)

ISO FLANGE (MF1 - MF2)

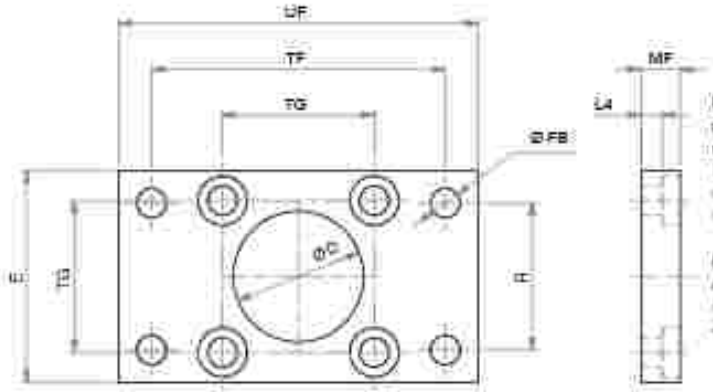

LA FORNITURA COMPRENDE:
n° 1 FLANGIA
n° 4 VITI
THE SUPPLY INCLUDES:
n° 1 FLANGE
n° 4 SCREWS

MATERIALE:
ACCIAIO ZINCATO
MATERIAL:
ZINC COATED STEEL

DIMENSIONI - *DIMENSIONS*

COD.	FI032	FI040	FI050	FI063	FI080	FI100	FI125
ø	32	40	50	63	80	100	125
E	45	52	65	75	95	115	140
L4	5	5	6,5	6,5	9	9	10,5
MF	10	10	12	12	16	16	20
ø D	30	35	40	45	45	55	60
ø FB	7	9	9	9	12	14	16
R	32	36	45	50	63	75	90
TF	64	72	90	100	126	150	180
TG	32,5	38	46,5	56,5	72	89	110
UF	80	90	110	120	150	170	205

DADO STELO

PISTON ROD NUT

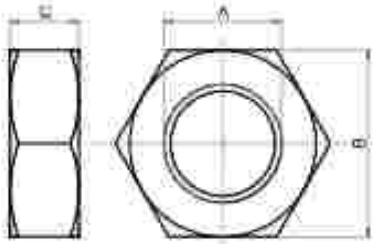

MATERIALE:
ACCIAIO ZINCATO
MATERIAL:
ZINC COATED STEEL

DIMENSIONI - *DIMENSIONS*

COD.	DA06x1	DA08x1,25	DA10x1,25	DA12x1,25	DA16x1,5	DA20x1,5
A	M6	M8	M10x1,25	M12x1,25	M16x1,5	M20x1,5
B	10	13	17	19	24	30
C	4	5	6	7	8	9

SNODO AUTOALLINEANTE

SELF-AUGNING COUPLING

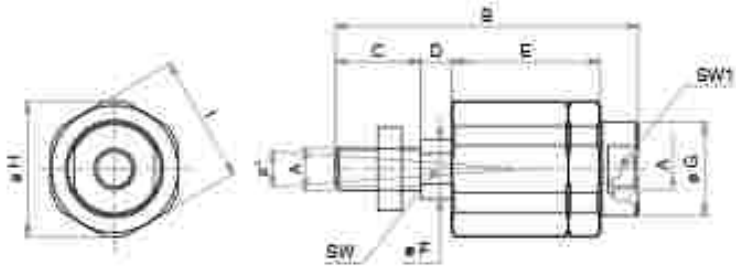

LA FORNITURA
COMPRENDE:
n° 1 SNODO
AUTOALLINEANTE
n° 1 DADO
THE SUPPLY INCLUDES:
n° 1 SELF AUGNING
n° 1 NUT

MATERIALE:
ACCIAIO ZINCATO
MATERIAL:
ZINC COATED STEEL

DIMENSIONI - *DIMENSIONS*

COD.	SA06x1	SA08x1,25	SA10x1,25	SA12x1,25	SA16x1,5	SA20x1,5
A	M6x1	M8x1,25	M10x1,25	M12x1,25	M16x1,5	M20x1,5
n°	8	8	8	8	8	8
B	37	50	71	74,5	104	120
C	12	16	20	24	32	40
D	2,5	4	7	7,5	7	8
E	17,5	23,5	36	36	53	53
øF	6	8	14	14	22	22
øG	8,5	12,5	21,5	21,5	34	34
øH	14,5	19	32	32	45	45
I	13	17	30	30	41	41
SW	5	7	12	12	19	19
SW1	7	10	19	19	30	30

SNODO SFERICO FILETTO INTERNO

SSFI

ROD EYE (INTERNAL THREAD)

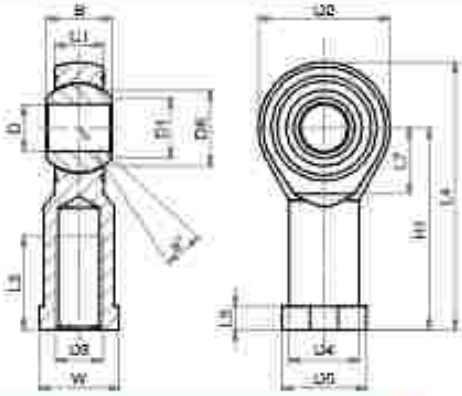

MATERIALE:
CORPO IN ACCIAIO ZINCATO
SNODO IN ACCIAIO,
BRONZO E PTFE

MATERIAL:
BODY IN ZINC COATED STEEL
EYE IN STEEL, BRONZE
AND PTFE

SERIE **P**

DIMENSIONI - *DIMENSIONS*

COD.	SSFI06x1	SSFI08x1,25	SSFI10x1,25	SSFI12x1,25	SSFI16x1,5	SSFI20x1,5
α°	13	14	13	13	15	14
B	9	12	14	16	21	25
C1	6,75	9	10,5	12	15	18
D1	8,9	10,4	12,9	15,4	19,3	24,3
D2	20	24	28	32	42	50
D3	M6	M8	M10x1,25	M12x1,25	M16x1,5	M20x1,5
D4	10	12,5	15	17,5	22	27,5
D5	13	16	19	22	27	34
DK	12,7	15,87	19,05	22,22	28,57	34,92
ø D	6	8	10	12	16	20
H1	30	36	43	50	64	77
L3	12	16	20	22	28	33
L4	40	48	57	66	85	102
L5	5	5	6,5	6,5	8	10
L7	11	13	15	17	23	27
W	11	14	17	19	22	30

SNODO SFERICO FILETTO ESTERNO

SSFE

ROD EYE (EXTERNAL THREAD)

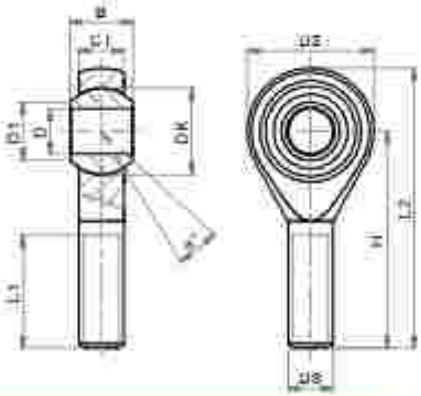

MATERIALE:
CORPO IN ACCIAIO ZINCATO
SNODO IN ACCIAIO,
BRONZO E PTFE

MATERIAL:
BODY IN ZINC COATED STEEL
EYE IN STEEL, BRONZE
AND PTFE

DIMENSIONI - *DIMENSIONS*

COD.	SSFE06x1	SSFE08x1,25	SSFE10x1,5	SSFE12x1,75	SSFE16x2
α°	13	14	13	13	15
B	9	12	14	16	21
C1	6,75	9	10,5	12	15
D1	8,9	10,4	12,9	15,4	19,3
D2	20	24	28	32	42
D3	M6	M8	M10	M12	M16
DK	12,7	15,87	19,05	22,22	28,57
ø D	6	8	10	12	16
H	36	42	48	54	66
L1	21	25	28	32	37
L2	46	54	62	70	87

FORCELLA CON CLIPS

CLEVIS WITH LOCKABLE PIN

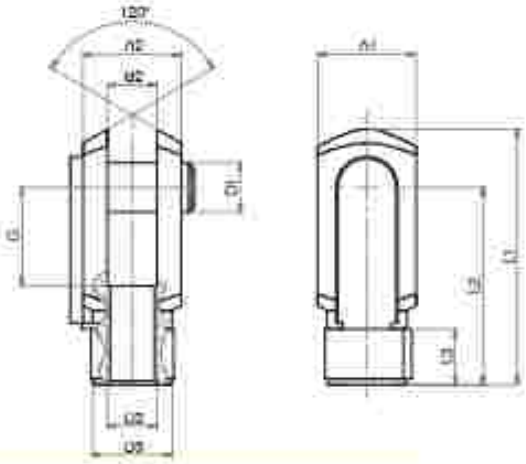

LA FORNITURA COMPRENDE:
n° 1 FORCELLA
n° 1 CLIPS
THE SUPPLY INCLUDES
n° 1 FORK
n° 1 LOCKABLE PIN

MATERIALE:
ACCIAIO ZINCATO
MATERIAL:
ZINC COATED STEEL

DIMENSIONI - DIMENSIONS

COD.	FC06x1	FC08x1,25	FC10x1,25	FC12x1,25	FC16x1,5	FC20x1,5
A1	12	16	20	24	32	40
A2	12	16	20	24	32	40
B2	6	8	10	12	16	20
ø D1	6	8	10	12	16	20
D2	M6x1	M8x1,25	M10x1,25	M12x1,25	M16x1,5	M20x1,5
ø D3	10	14	18	20	26	34
G	12	16	20	24	32	40
L1	31	42	52	62	83	105
L2	24	32	40	48	64	80
L3	9	12	15	18	24	30

FORCELLA CON PERNO

CLEVIS WITH PIN

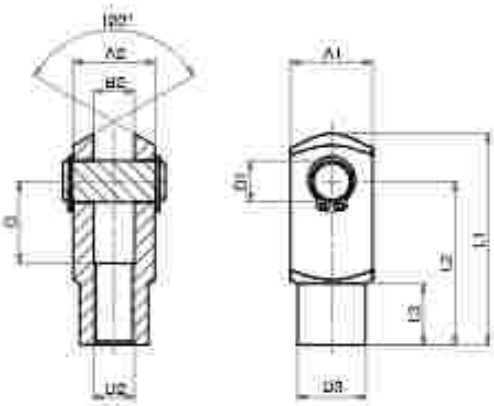

LA FORNITURA COMPRENDE:
n° 1 FORCELLA
n° 1 PERNO
n° 2 SEGER
THE SUPPLY INCLUDES
n° 1 FORK
n° 1 PIN
n° RETAINING RING

MATERIALE:
ACCIAIO ZINCATO
MATERIAL:
ZINC COATED STEEL

DIMENSIONI - DIMENSIONS

COD.	FP06x1	FP08x1,25	FP10x1,25	FP12x1,25	FP16x1,5	FP20x1,5
A1	12	16	20	24	32	40
A2	12	16	20	24	32	40
B2	6	8	10	12	16	20
ø D1	6	8	10	12	16	20
D2	M6x1	M8x1,25	M10x1,25	M12x1,25	M16x1,5	M20x1,5
ø D3	10	14	18	20	26	34
G	12	16	20	24	32	40
L1	31	42	52	62	83	105
L2	24	32	40	48	64	80
L3	9	12	15	18	24	30

SENSORI MAGNETICI

MAGNETIC SENSORS

CARATTERISTICHE - *CHARACTERISTICS*

CODICE - *CODE*		**36.SEN06** **36.SEN06.L6**	**36.SEN07**	**36.SEN08**	**36.SEN09** **36.SEN09.L6** **36.SEN09.L10**
TIPO - *TYPE*		REED	REED	ELETTRONICO *ELECTRONIC*	ELETTRONICO *ELECTRONIC*
Modello elettrico - *Electrical design*		AC/DC PNP/NPN	AC/DC PNP/NPN	DC PNP	DC PNP
Funzione dell'uscita - *Output*		NO	NO	NO	NO
Tensione di esercizio - *Operating voltage*	[V]	5...120 AC/DC	5...60 DC / 5...50 AC	10...30 DC	10...30 DC
Capacità di corrente - *Current rating*	[mA]	100*	100*	100	100
Sensibilità di reazione - *Magnetic sensitivity*	[mT]	2,1	2,1	2,8	2,8
Velocità di passaggio - *Travel speed*	[m/s]	> 10	> 10	> 10	> 10
Protezione da cortocircuito - *Short-circuit proof*		no	no	si - yes	si - yes
Protetto da inversione di polarità *Reverse polarity protection*		si - yes	si - yes	si - yes	si - yes
Resistente a sovraccarico - *Overload protection*		no	no	si - yes	si - yes
Caduta di tensione - *Voltage drop*	[V]	< 5	< 5	< 2,5	< 2,5
Isteresi - *Hysteresis*		1	1	< 1,5	< 1,5
Riproducibilità - *Repeatability*	[mm]	± 0,2	± 0,2	< 0,2	< 0,2
Corrente assorbita - *Current consumption*	[mA]	-	-	< 10	< 10
Tempo di commutazione - *Make time*	[ms]	≤ 0,6	≤ 0,6	-	-
Tempo di riapertura - *Fall time*	[ms]	≤ 0,1	≤ 0,1	-	-
Potenza max - *Switching power max*	[W]	10	10	-	-
Cicli di commutazione con connessione a PLC *Switching cycles when connected to PLC*	[mln]	≤ 40	≤ 40	-	-
Frequenza di commutazione - *Switching frequency*	[Hz]	1.000	1.000	> 10.000	> 10.000
Temperatura ambiente - *Ambient temperature*	[°C]	-25...70	-25...70	-25...80	-25...80
Grado/Classe di protezione - *Protection*		IP67, II	IP67, II	IP67, III	IP67, III
Materiale involucro - *Housing material*		PA (poliammide - *polyamide*)			
Materiale eccentrico di fissaggio - *Fastening clamp*		inox - *stainless steel*			
Indicazione della funzione Stato di commutazione *Function display Switching status*	LED	giallo - *yellow*			
Collegamento - *Connection*		cavo PUR - *PUR cable* 2x0,14 mm² 2 m (**.L6** = 6 m)	cavo PUR - *PUR cable* connettore M8 - *M8 connector* 0,3 m	cavo PUR - *PUR cable* connettore M8 - *M8 connector* 0,3 m	cavo PUR - *PUR cable* 3x0,14 mm² 2 m (**.L6** = 6 m | **.L10** = 10 m)
Peso - *Weight*	[g]	31,3 69	12	12,1	27,4 73,5 122,4

Accessori inclusi: Segnaposto in gomma, fascetta fermacavo - *Accessories included: Rubber placeholder, cable clip*

*: necessario circuito di protezione esterno per carico induttivo (valvole, relè, ecc...). - *External protective circuit for inductive load (valve, contactor, etc...) necessary*

REED: nessuna funzione LED in caso di inversione di polarità nel funzionamento DC. - *No LED function in case of polarity reversal in DC operation.*

CONTATTO REED (2 FILI)

36.SEN06 | 36.SEN06.L6

REED CONTACT (2 WIRES)

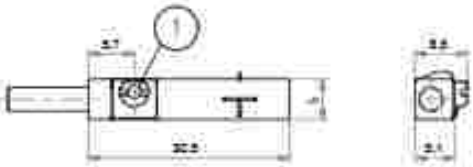

1- ECCENTRICO DI FISSAGGIO / *FASTENING CLAMP*

CABLAGGIO / *WIRING*

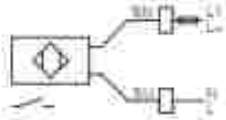

BN- MARRONE / *BROWN*

BU- BLU / *BLUE*

CONTATTO REED (CONNETTORE M8)

36.SEN07

REED CONTACT (M8 CONNECTOR)

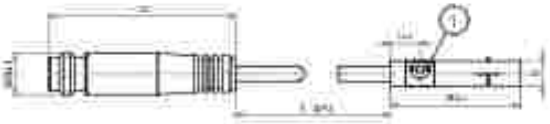

1- ECCENTRICO DI FISSAGGIO / *FASTENING CLAMP*

CABLAGGIO / *WIRING*

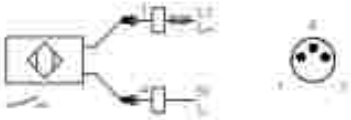

BN- MARRONE / *BROWN*

BU- BLU / *BLUE*

CONTATTO PNP (CONNETTORE M8)

36.SEN08

PNP CONTACT (M8 CONNECTOR)

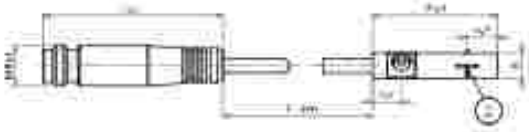

1- ECCENTRICO DI FISSAGGIO / *FASTENING CLAMP*

2- SUPERFICIE ATTIVA / *SENSING FACE*

CABLAGGIO / *WIRING*

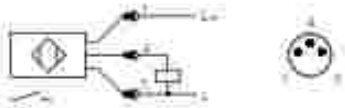

BN- MARRONE / *BROWN*

BU- BLU / *BLUE*

CONTATTO PNP (3 FILI)

36.SEN09 | 36.SEN09.L6 | 36.SEN09.L10

PNP CONTACT (3 WIRES)

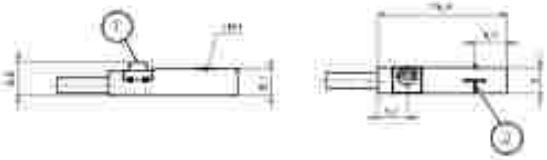

1- ECCENTRICO DI FISSAGGIO / *FASTENING CLAMP*

2- SUPERFICIE ATTIVA / *SENSING FACE*

CABLAGGIO / *WIRING*

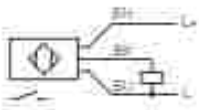

BK- NERO / *BLACK*

BN- MARRONE / *BROWN*

BU- BLU / *BLUE*

CAVO PROLUNGA (CONNETTORE M8)

EXTENSION CABLE (M8 CONNECTOR)

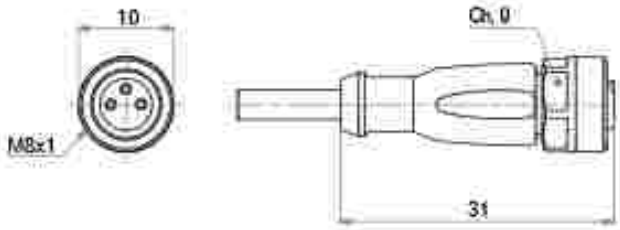

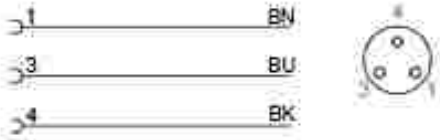

SENSORI MAGNETICI ATEX

ATEX MAGNETIC SENSORS

CARATTERISTICHE - *CHARACTERISTICS*		36.SEN32A.16	36.SEN33A
TIPO - *TYPE*		ELETTRONICO - *ELECTRONIC*	ELETTRONICO - *ELECTRONIC*
Modello elettrico - *Electrical design*		DC PNP	DC PNP
Funzione dell'uscita - *Output*		NO	NO
Tensione di esercizio - *Operating voltage*	[V]	10...30 DC	10...30 DC
Capacità di corrente - *Current rating*	[mA]	100	100
Sensibilità di reazione - *Magnetic sensitivity*	[mT]	2	2,8
Velocità di passaggio - *Travel speed*	[m/s]	> 10	> 10
Protezione da cortocircuito - *Short-circuit proof*		sì - *yes*	sì - *yes*
Protetto da inversione di polarità - *Reverse polarity protection*		sì - *yes*	sì - *yes*
Resistente a sovraccarico - *Overload protection*		sì - *yes*	sì - *yes*
Caduta di tensione - *Voltage drop*	[V]	< 2,5	< 2,5
Isteresi - *Hysteresis*		1	< 1,5
Riproducibilità - *Repeatability*	[mm]	< 0,2	< 0,2
Corrente assorbita - *Current consumption*	[mA]	< 10	< 10
Ritardo alla disponibilità - *Power-on delay time*	[ms]	< 30	< 30
Frequenza di commutazione - *Switching frequency*	[Hz]	6.000	10.000
Temperatura ambiente - *Ambient temperature*	[°C]	-20...60	-25...60
Grado/Classe di protezione - *Protection*		IP 65/IP 67	IP 65/IP 67
Contrassegno - *Marking of the unit*		II 3D Ex tc IIIC T125°C Dc X II 3G Ex nA IIC T4 Gc X	II 3D Ex tc IIIC T125°C Dc X
Materiale involucro - *Housing material*		PA (poliammide-*polyamide*)	PA (poliammide-*polyamide*)
Materiale eccentrico di fissaggio - *Fastening clamp*		inox - *stainless steel*	inox - *stainless steel*
Indicazione della funzione Stato di commutazione *Function display Switching status*	LED	giallo - *yellow*	giallo - *yellow*
Collegamento - *Connection*		cavo PVC - *PVC cable* 3x0,14 mm²	cavo PVC - *PVC cable* connettore M12 - *M12 connector*
Lunghezza cavo - *Cable length*		6 m	0,3 m
Peso - *Weight*	[g]	103,3	52,4

Accessori inclusi - *Accessories included:* Segnaposto in gomma, fascetta fermacavo - *Rubber placeholder, cable clip*

CONTATTO PNP (3 FILI)

36.SEN32A.16

PNP CONTACT (3 WIRES)

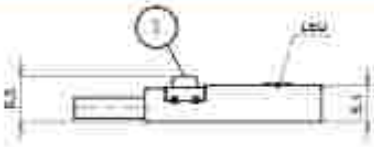

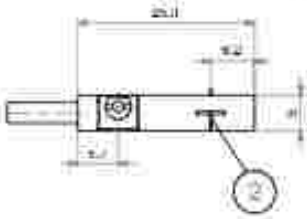

1= ECCENTRICO DI FISSAGGIO - FASTENING CLAMP
2= SUPERFICIE ATTIVA - SENSING FACE

CABLAGGIO - WIRING

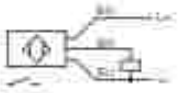

BK= NERO - BLACK
BN= MARRONE - BROWN
BU= BLU - BLUE

CONTATTO PNP (CONNETORE M12)

36.SEN33A

PNP CONTACT (M12 CONNECTOR)

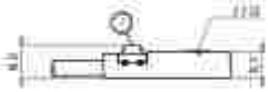

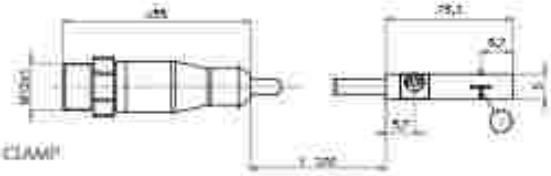

1= ECCENTRICO DI FISSAGGIO - FASTENING CLAMP
2= SUPERFICIE ATTIVA - SENSING FACE

CABLAGGIO - WIRING

BK= NERO - BLACK
BN= MARRONE - BROWN
BU= BLU - BLUE

CAVO PROLUNGA (CONNETTORE M12)

36.CAVA

EXTENSION CABLE (M12 CONNECTOR)

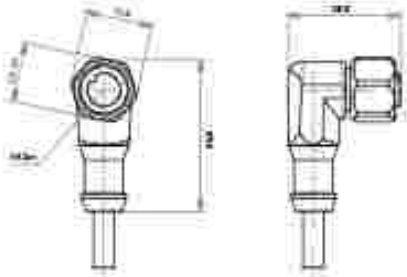

CABLAGGIO - WIRING

BK= NERO - BLACK
BN= MARRONE - BROWN
BU= BLU - BLUE
WH= BIANCO - WHITE

DIMENSIONI - *DIMENSIONS*		36.CAV5A.M12	36.CAV10A.M12
Modello elettrico - *Electrical design*		AC/DC	AC/DC
Tensione di esercizio - *Operating voltage*	[V]	60 AC / 60 DC	60 AC / 60 DC
Capacità di corrente - *Current rating*	[A]	2	2
Modello - *Design*		ad angolo - *angled*	ad angolo - *angled*
Temperatura ambiente - *Ambient temperature*	[°C]	-20...60	-20...60
Grado/Classe di protezione - *Protection*		IP67/IP68 - IP69K fuori dalla zona esplosiva - *outside hazardous areas*	
Contrassegno - *Marking of the unit*		Ⓔx II 3G Ex nA IIC Gc - Ⓔx II 2D Ex tb IIIC Db IP65/IP67	
Materiale corpo - *Body material*; **Involucro** - *Housing*		TPU arancione - *orange TPU*	TPU arancione - *orange TPU*
Guarnizione - *Sealing*		viton	viton
Materiale dado - *Nut material*		inox - *stainless steel* (1.4404 / 316L)	inox - *stainless steel* (1.4404 / 316L)
Coppia di serraggio per ado zigrinato *Tightening torque for knurled nut*	[Nm]	0,2...1,5	0,2...1,5
Collegamento - *Connection*		cavo PUR - *PUR cable* / 5 m; 4 x 0,34 mm² (42 x Ø 0,1 mm); Ø 4,9 mm; senza alogeno - *halogen free*	cavo PUR - *PUR cable* / 10 m; 4 x 0,34 mm² (42 x Ø 0,1 mm); Ø 4,9 mm; senza alogeno - *halogen free*
Colore della guaina - *Sheath colour*		nero - *black*	nero - *black*

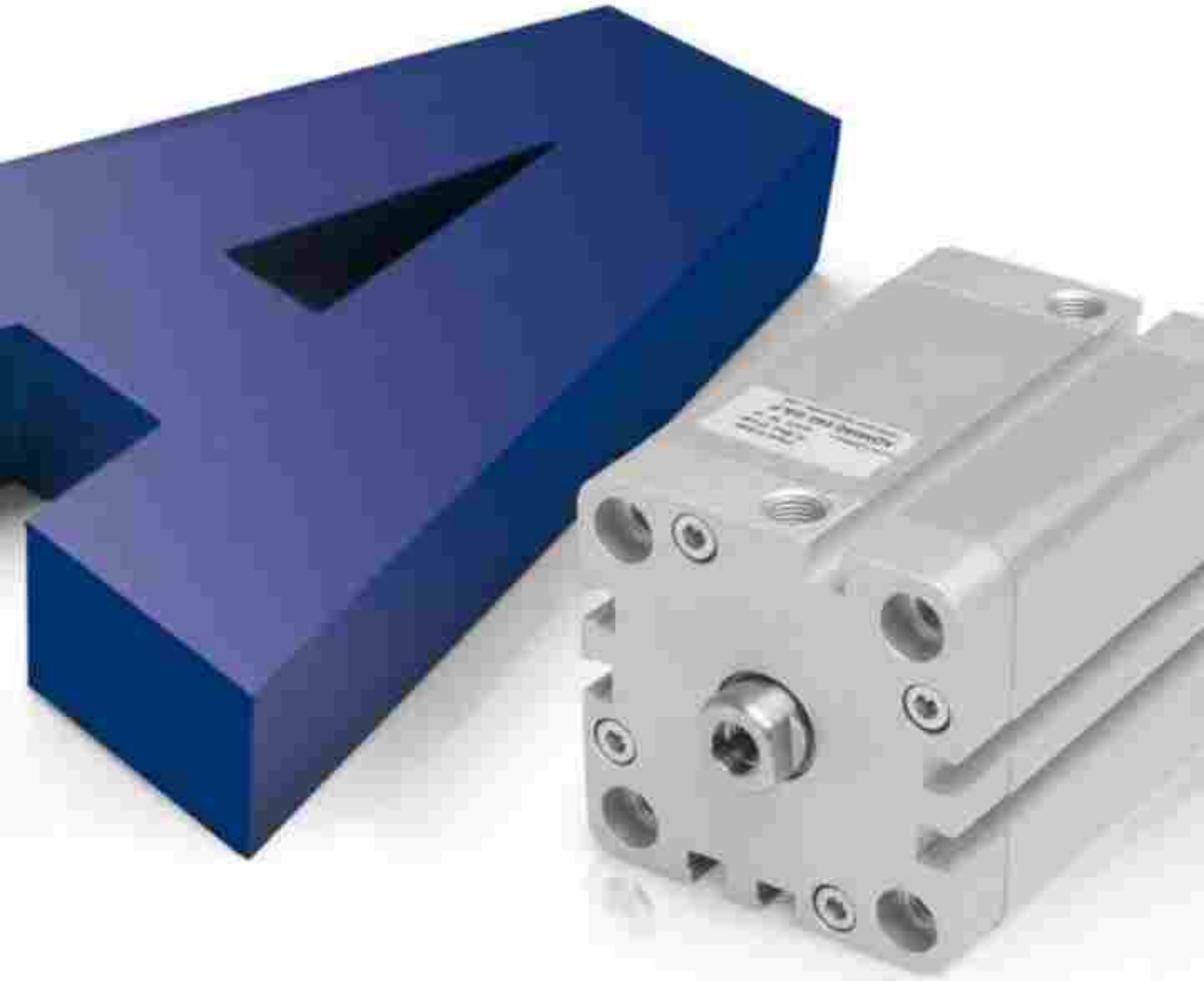

SERIE

A

CILINDRI COMPATTI UNITOP

UNITOP COMPACT CYLINDERS

KOMPAKTZYLINDER UNITOP

MESSNER PNEUMATIC

CARATTERISTICHE TECNICHE - *TECHNICAL CHARACTERISTICS*

Pressione di esercizio *Working pressure*	1 ÷ 10 bar (doppio effetto - *double acting*) 2 ÷ 10 bar (semplice effetto - *single acting*)
Temperatura di esercizio *Working temperature*	0 ÷ +80°C (-20°C con aria secca - *with dry air*) 0 ÷ +150°C (con guarnizioni per alte temperature - *with high temperature seals*)
Versioni - *Versions*	semplice effetto - doppio effetto - antirotazione - stelo passante *single acting - double acting - anti rotation - double rod*
Alesaggi - *Bores*	ø 12 - 16 - 20 - 25 - 32 - 40 - 50 - 63 - 80 - 100
Corse - *Strokes*	vedere tabelle corse standard - *see standard stroke tables*
Fluido - *Fluid*	aria compressa filtrata, non lubrificata - *compressed filtered, non lubricated air*

CARATTERISTICHE COSTRUTTIVE - *CONSTRUCTIVE CHARACTERISTICS*

1	**Stelo** - *Rod*	acciaio inox AISI 303 - *stainless steel AISI 303*
2 9	**Guarnizioni** - *Seals*	poliuretano - *polyurethane*
3	**Boccola** - *Bush*	acciaio+PTFE - *steel+PTFE*
4 10	**Testate** - *Covers*	alluminio anodizzato - *anodized aluminium*
5	**O-ring**	NBR
6	**Tubo** - *Tube*	alluminio anodizzato - *anodized aluminium*
7	**Pistone** - *Piston*	alluminio - *aluminium*
8	**Magnete** - *Magnet*	ø 12 ÷ 32 neodimio - *neodymium alloy* ø 40 ÷ 100 plastoferite - *rubber magnet*
	Viti - *Screws*	acciaio zincato - *zinc coated steel*
	Molla - *Spring*	acciaio - *steel*
	Paracolpo - *Bumper*	poliuretano - *polyurethane*

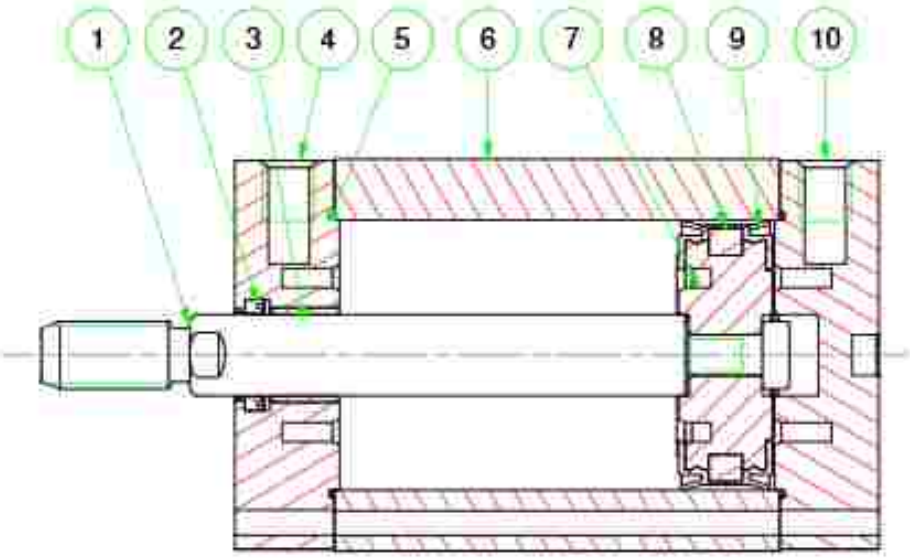

CHIAVE DI CODIFICA

KEY CODE

A D M 0 5 0 . 0 3 0 . G S . F

- **ALESAGGIO** - *BORE* **(Ø)**: 012-016-020-025-032 / 040-050-063-080-100
- **CORSA** - *STROKE* **(mm)**: vedere tabella corse std / *see std stroke tables*
- **OPZIONE** - *OPTION**: EX ATEX II 2GD c T4
- **STELO** - *ROD*: F femmina / *female*; M maschio / *male*
- **GUARNIZIONI** - *SEALS*: GS guarnizioni standard / *standard seals*; VR guarnizione stelo per alte temperature / *high temperature rod seal*; VA tutte le guarnizioni per alte temperature / *all seals for high temperature*
- **VERSIONE** - *VERSION*: A con staffa antirotazione / *with anti-rotation bracket*
- **VERSIONE** - *VERSION*: F stelo passante / *double rod*
- **VERSIONE** - *VERSION*: M magnetico / *magnetic*; non magnetico / *non magnetic*
- **VERSIONE** - *VERSION*: S semplice effetto molla anteriore / *single acting front spring*; SE semplice effetto molla posteriore / *single acting rear spring*; D doppio effetto / *double acting*
- **SERIE** - *SERIES*: A tubo profilato con cave per sensori / *tube with slots for sensors*

SERIE A

ESECUZIONI A RICHIESTA - *ON REQUEST*

Stelo forato - *Hollow rod*

Stelo prolungato (W) - *Extended rod (W)*

Filetti speciali (dado stelo non fornito) - *Special thread (without rod nut)*

ATEX II 2GD c T4

FORZE TEORICHE DI TRAZIONE (P=6bar)

THEORETICAL FORCES OF TRACTION (P=6bar)

		#	012-016	020	025	032	040	050	063	080	100
ADM	SPINTA THRUST	[N]	121	189	295	483	753	1.178	1.870	3.016	4.712
	TRAZIONE TRACTION	[N]	90	141	247	415	686	1.057	1.750	2.827	4.524
ADMA	SPINTA THRUST	[N]	121	189	295	483	753	1.178	1.870	3.016	4.712
	TRAZIONE TRACTION	[N]	90	141	247	415	686	1.057	1.750	2.827	4.524
ADMP	SPINTA THRUST	[N]	90	141	247	415	686	1.057	1.750	2.827	4.524
	TRAZIONE TRACTION	[N]	90	141	247	415	686	1.057	1.750	2.827	4.524
ADMPA	SPINTA THRUST	[N]	90	141	247	415	686	1.057	1.750	2.827	4.524
	TRAZIONE TRACTION	[N]	90	141	247	415	686	1.057	1.750	2.827	4.524

DIAGRAMMA TEORICO CARICO AMMISSIBILE

ADM ASM ASEM

THEORETICAL ALLOWABLE LOAD

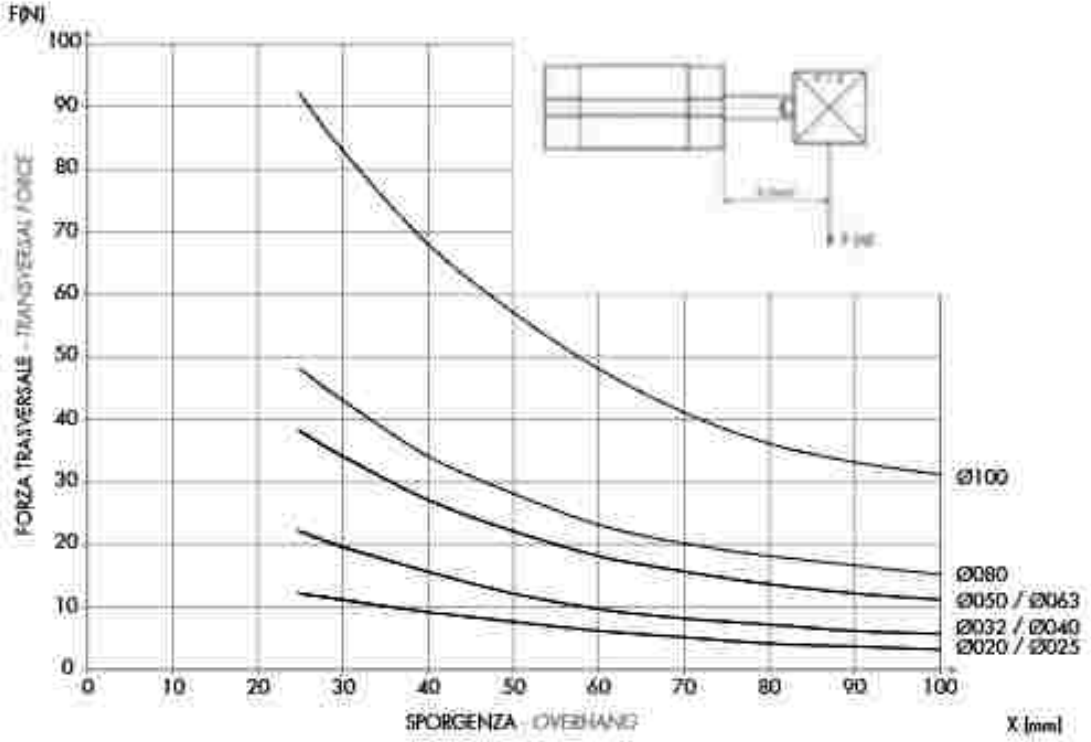

DIAGRAMMA TEORICO CARICO AMMISSIBILE

ADMA

THEORETICAL ALLOWABLE LOAD

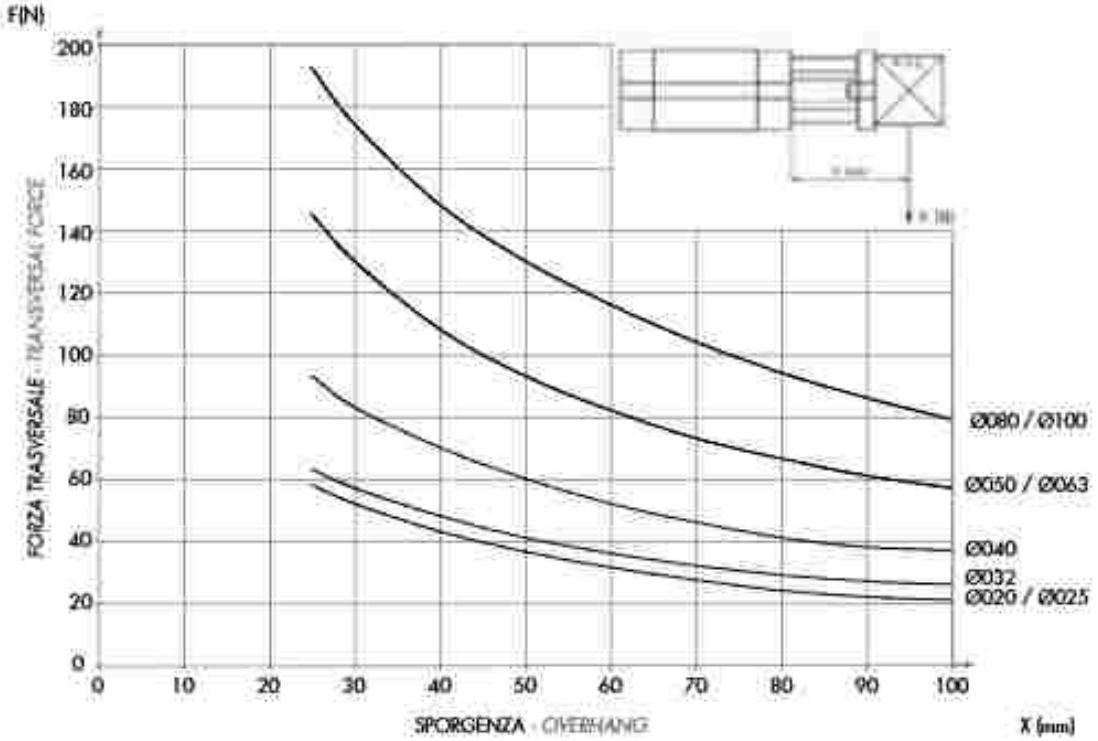

DIAGRAMMA TEORICO CARICO AMMISSIBILE

ADMP

THEORETICAL ALLOWABLE LOAD

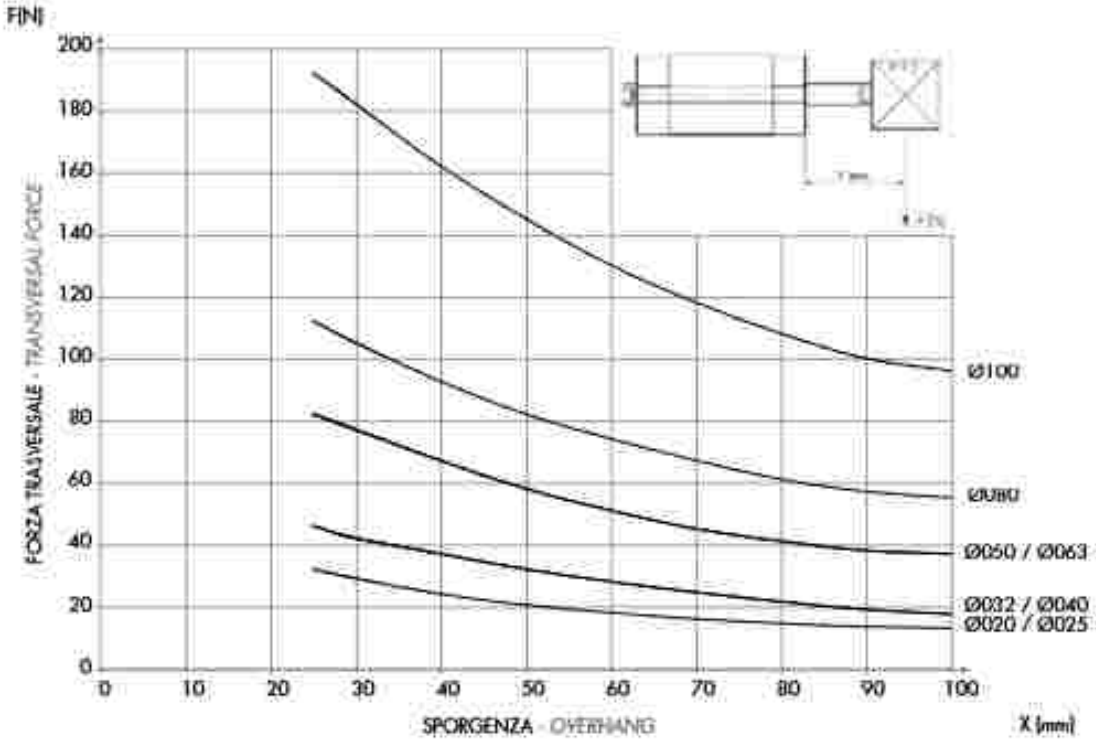

DIAGRAMMA TEORICO COPPIA AMMISSIBILE

ADMA

THEORETICAL ALLOWABLE TORQUE

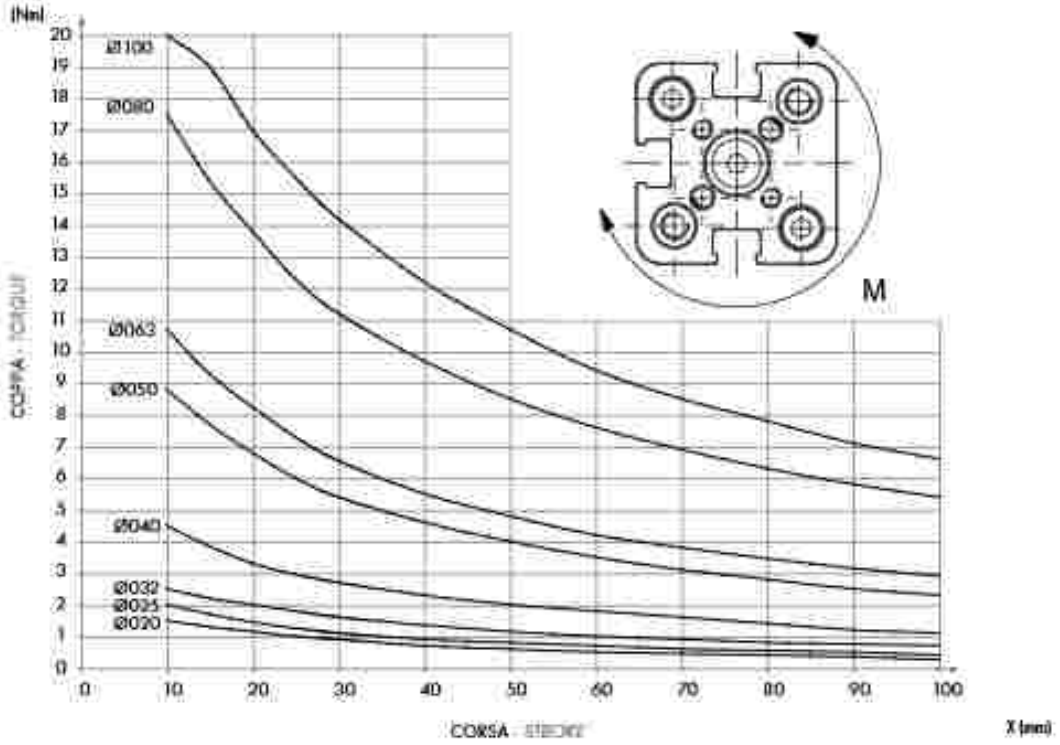

SEMPLICE EFFETTO MAGNETICO - MOLLA ANTERIORE

SINGLE ACTING MAGNETIC - FRONT SPRING

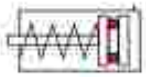

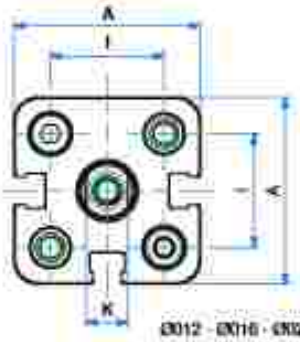

Ø012 - Ø016 - Ø020 - Ø025

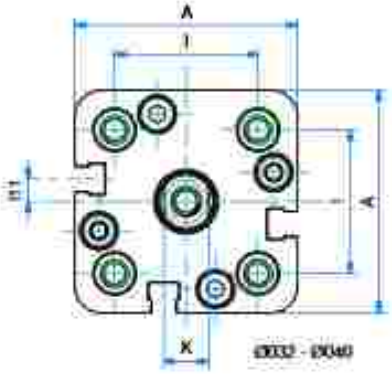

Ø032 - Ø040

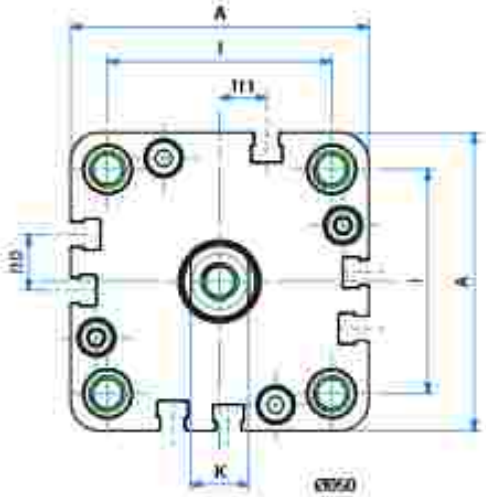

Ø050

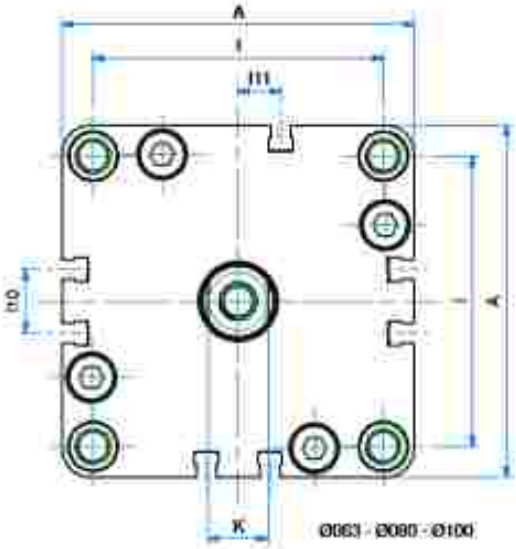

Ø063 - Ø080 - Ø100

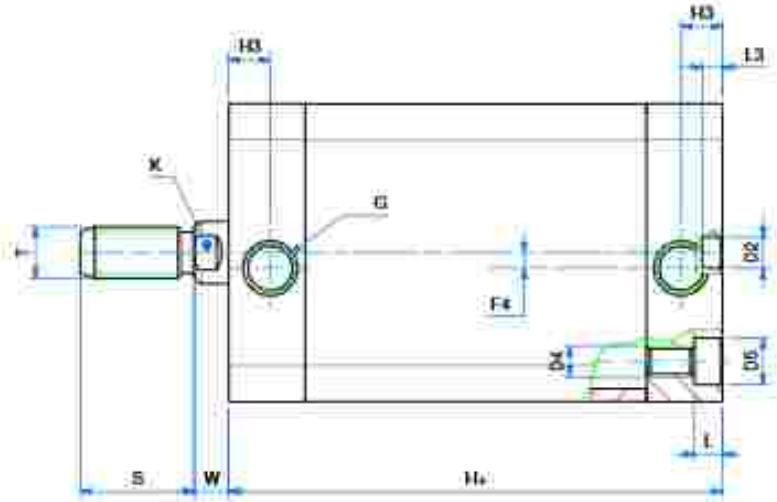

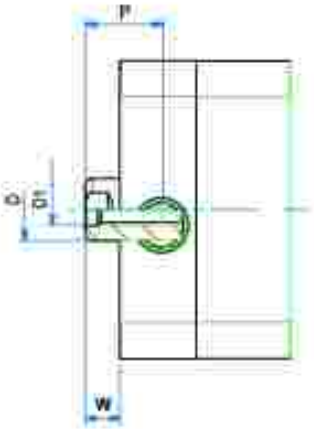

SEMPLICE EFFETTO MAGNETICO - MOLLA ANTERIORE

SINGLE ACTING MAGNETIC - FRONT SPRING

DIMENSIONI - *DIMENSIONS*

ø	012	016	020	025	032	040	050	063	080	100
A	29	29	36	40	50	58	67	80	100	124
ø D	6	8	10	10	12	12	16	16	20	25
D1	M3	M4	M5	M5	M6	M6	M8	M8	M10	M12
ø D2	6	6	6	6	6	6	6	8	8	8
D4	M4	M4	M5	M5	M6	M6	M8	M10	M10	M10
ø D5	6	6	7,5	7,5	9	9	10,5	13,5	13,5	13,5
F4	-	-	-	-	4	3	-	-	-	-
G	M5	M5	M5	M5	G1/8	G1/8	G1/8	G1/8	G1/8	G1/4
H+	38*	38*	38*	39,5*	44,5*	45,5*	45,5*	50*	56*	66,5*
H2	8	8	8	8	8	8	8	8	8,5	10,5
I	18	18	22	26	32	42	50	62	82	103
I10	-	-	-	-	-	-	12,5	14	18	35
I11	-	-	-	-	5	3	10,5	12	12	17,5
K	5	6	8	8	10	10	13	13	17	22
L	3,5	3,5	4,5	4,5	5,5	5,5	6,5	8,5	8,5	8,5
L3	4	4	4	4	4	4	4	4	4	4
P	8	11	12	12	15	15	17	17	17	22
S	16	20	22	22	22	22	24	24	32	40
T	M6	M8	M10x1,25	M10x1,25	M10x1,25	M10x1,25	M12x1,25	M12x1,25	M16x1.5	M20x1.5
W	4,5	4,5	4,5	5,5	6	6,5	7,5	7,5	8	10

+ = aggiungere lunghezza corsa (mm) - *add stroke length (mm)*

* per corse - *for strokes* 035 - 040 - 050 - 060:

ASM 012 - 016 - 020 aggiungere - *add* +10 mm

ASM 025 - 032 - 040 - 050 - 063 aggiungere - *add* +20 mm

ASM 080 - 100 aggiungere - *add* +30 mm

ø	CORSE STANDARD - *STANDARD STROKES*
012	5 - 10 - 15 - 20 - 25 - 30 - 35 - 40 - 50 - 60
016	5 - 10 - 15 - 20 - 25 - 30 - 35 - 40 - 50 - 60
020	5 - 10 - 15 - 20 - 25 - 30 - 35 - 40 - 50 - 60
025	5 - 10 - 15 - 20 - 25 - 30 - 35 - 40 - 50 - 60
032	5 - 10 - 15 - 20 - 25 - 30 - 35 - 40 - 50 - 60
040	5 - 10 - 15 - 20 - 25 - 30 - 35 - 40 - 50 - 60
050	5 - 10 - 15 - 20 - 25 - 30 - 35 - 40 - 50 - 60
063	5 - 10 - 15 - 20 - 25 - 30 - 35 - 40 - 50 - 60
080	5 - 10 - 15 - 20 - 25 - 30 - 35 - 40 - 50 - 60
100	5 - 10 - 15 - 20 - 25 - 30 - 35 - 40 - 50 - 60

SEMPLICE EFFETTO MAGNETICO - MOLLA POSTERIORE

SINGLE ACTING MAGNETIC - REAR SPRING

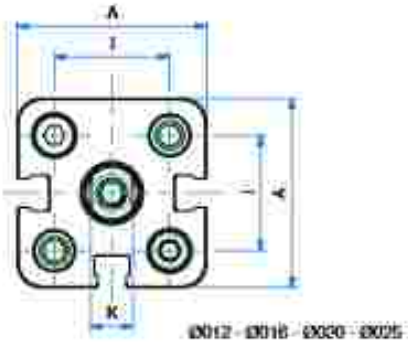

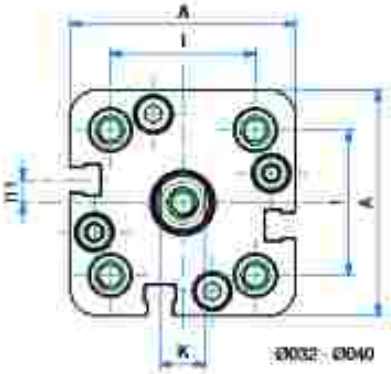

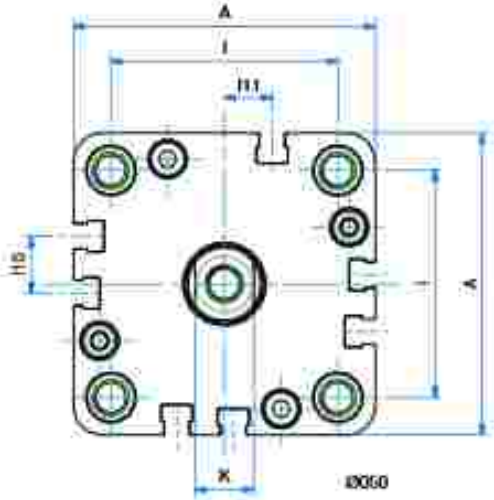

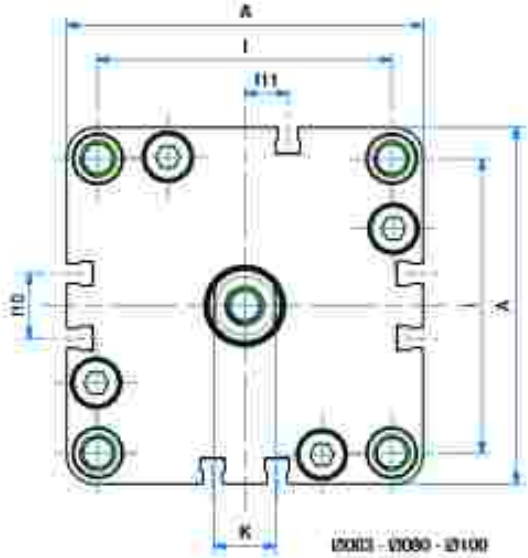

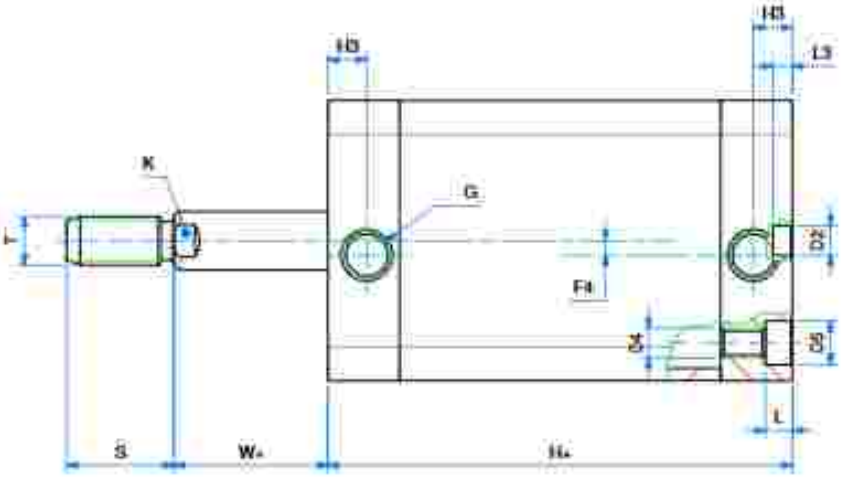

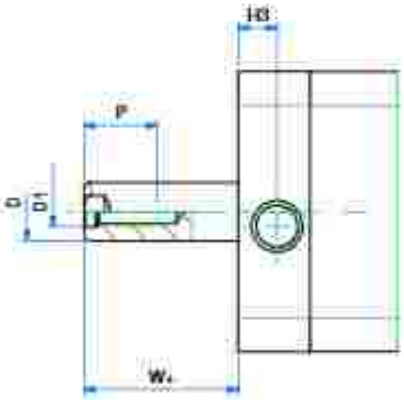

SEMPLICE EFFETTO MAGNETICO - MOLLA POSTERIORE

SINGLE ACTING MAGNETIC - REAR SPRING

DIMENSIONI - *DIMENSIONS*

ø	012	016	020	025	032	040	050	063	080	100
A	29	29	36	40	50	58	67	80	100	124
ø B	6	8	10	10	12	12	16	16	20	25
D1	M3	M4	M5	M5	M6	M6	M8	M8	M10	M12
ø D2	6	6	6	6	6	6	6	8	8	8
D4	M4	M4	M5	M5	M6	M6	M8	M10	M10	M10
ø D5	6	6	7,5	7,5	9	9	10,5	13,5	13,5	13,5
F4	-	-	-	-	4	3	-	-	-	-
G	M5	M5	M5	M5	G1/8	G1/8	G1/8	G1/8	G1/8	G1/4
H+	38*	38*	38*	39,5*	44,5*	45,5*	45,5*	50*	56*	66,5*
H3	8	8	8	8	8	8	8	8	8,5	10,5
I	18	18	22	26	32	42	50	62	82	103
I10	-	-	-	-	-	-	12,5	14	18	35
I11	-	-	-	-	5	3	10,5	12	12	17,5
K	5	6	8	8	10	10	13	13	17	22
L	3,5	3,5	4,5	4,5	5,5	5,5	6,5	8,5	8,5	8,5
L3	4	4	4	4	4	4	4	4	4	4
P	8	11	12	12	15	15	17	17	17	22
S	16	20	22	22	22	22	24	24	32	40
T	M6	M8	M10x1,25	M10x1,25	M10x1,25	M10x1,25	M12x1,25	M12x1,25	M16x1,5	M20x1,5
W+	4,5	4,5	4,5	5,5	6	6,5	7,5	7,5	8	10

+ = aggiungere lunghezza corsa (mm) - *add stroke length (mm)*

* per corse - *for strokes* 035-040-050-060:

ASEM 012 - 016 - 020 - 025 - 032 - 040 - 050 - 063 aggiungere - *add* +10 mm

ASEM 080 - 100 aggiungere - *add* +20 mm

ø	CORSE STANDARD - *STANDARD STROKES*
012	5 - 10 - 15 - 20 - 25 - 30 - 35 - 40 - 50 - 60
016	5 - 10 - 15 - 20 - 25 - 30 - 35 - 40 - 50 - 60
020	5 - 10 - 15 - 20 - 25 - 30 - 35 - 40 - 50 - 60
025	5 - 10 - 15 - 20 - 25 - 30 - 35 - 40 - 50 - 60
032	5 - 10 - 15 - 20 - 25 - 30 - 35 - 40 - 50 - 60
040	5 - 10 - 15 - 20 - 25 - 30 - 35 - 40 - 50 - 60
050	5 - 10 - 15 - 20 - 25 - 30 - 35 - 40 - 50 - 60
063	5 - 10 - 15 - 20 - 25 - 30 - 35 - 40 - 50 - 60
080	5 - 10 - 15 - 20 - 25 - 30 - 35 - 40 - 50 - 60
100	5 - 10 - 15 - 20 - 25 - 30 - 35 - 40 - 50 - 60

DOPPIO EFFETTO MAGNETICO

DOUBLE ACTING MAGNETIC

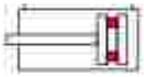

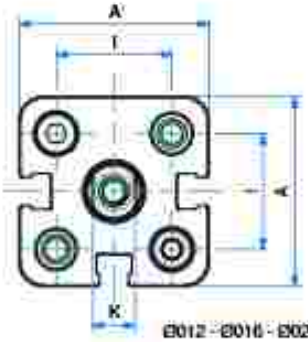

Ø012 - Ø016 - Ø020 - Ø025

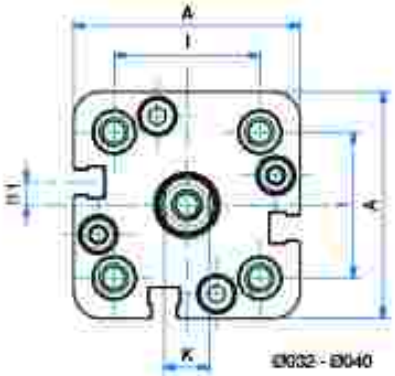

Ø032 - Ø040

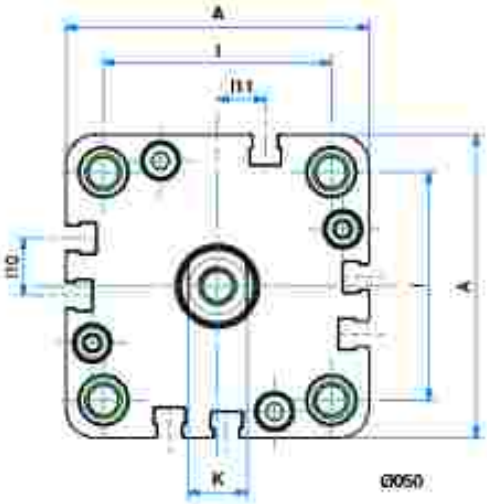

Ø050

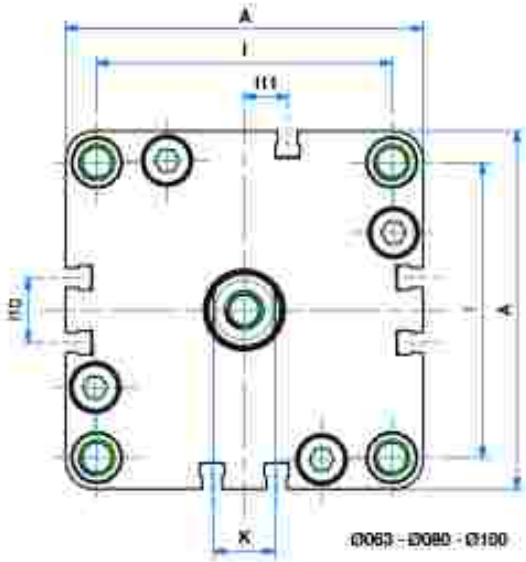

Ø063 - Ø080 - Ø100

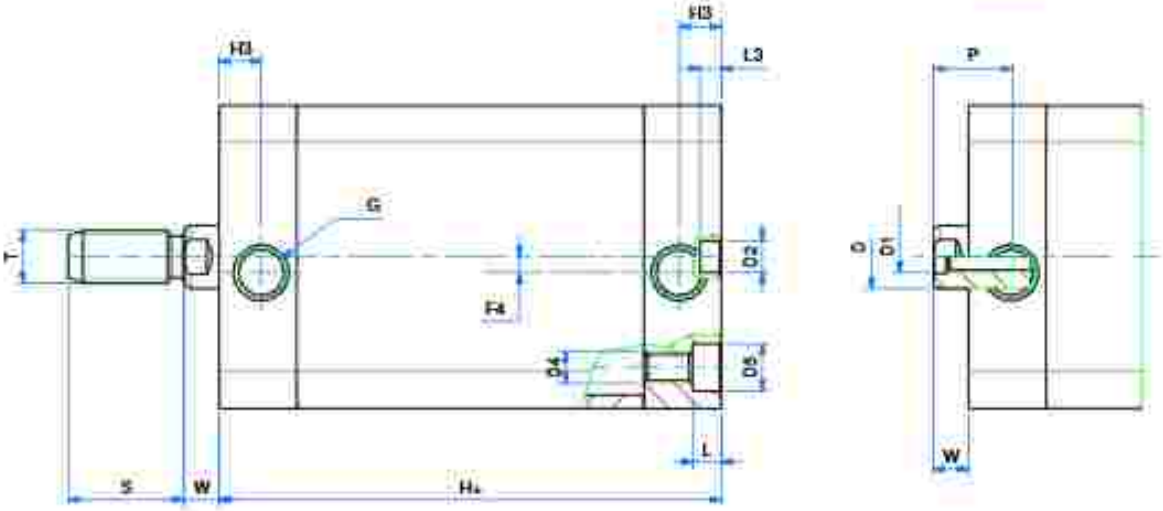

DOPPIO EFFETTO MAGNETICO

DOUBLE ACTING MAGNETIC

DIMENSIONI - *DIMENSIONS*

ø	012	016	020	025	032	040	050	063	080	100
A	29	29	36	40	50	58	67	80	100	124
ø B	6	8	10	10	12	12	16	16	20	25
D1	M3	M4	M5	M5	M6	M6	M8	M8	M10	M12
ø D2	6	6	6	6	6	6	6	8	8	8
D4	M4	M4	M5	M5	M6	M6	M8	M10	M10	M10
ø D5	6	6	7,5	7,5	9	9	10,5	13,5	13,5	13,5
F4	-	-	-	-	4	3	-	-	-	-
G	M5	M5	M5	M5	G1/8	G1/8	G1/8	G1/8	G1/8	G1/4
H+	38	38	38	39,5	44,5	45,5	45,5	50	56	66,5
H3	8	8	8	8	8	8	8	8	8,5	10,5
I	18	18	22	26	32	42	50	62	82	103
I10	-	-	-	-	-	-	12,5	14	18	35
I11	-	-	-	-	5	3	10,5	12	12	17,5
K	5	6	8	8	10	10	13	13	17	22
L	3,5	3,5	4,5	4,5	5,5	5,5	6,5	8,5	8,5	8,5
L3	4	4	4	4	4	4	4	4	4	4
P	8	11	12	12	15	15	17	17	17	22
S	16	20	22	22	22	22	24	24	32	40
T	M6	M8	M10x1,25	M10x1,25	M10x1,25	M10x1,25	M12x1,25	M12x1,25	M16x1,5	M20x1,5
W	4,5	4,5	4,5	5,5	6	6,5	7,5	7,5	8	10

+ = aggiungere lunghezza corsa (mm) - *add stroke length (mm)*

ø	CORSE STANDARD - *STANDARD STROKES*
012	5 - 10 - 15 - 20 - 25 - 30 - 40 - 50 - 60 - 70 - 75 - 80 - 90 - 100 - 125 - 160 - 200 - 250
016	5 - 10 - 15 - 20 - 25 - 30 - 40 - 50 - 60 - 70 - 75 - 80 - 90 - 100 - 125 - 160 - 200 - 250
020	5 - 10 - 15 - 20 - 25 - 30 - 40 - 50 - 60 - 70 - 75 - 80 - 90 - 100 - 125 - 160 - 200 - 250
025	5 - 10 - 15 - 20 - 25 - 30 - 40 - 50 - 60 - 70 - 75 - 80 - 90 - 100 - 125 - 160 - 200 - 250
032	5 - 10 - 15 - 20 - 25 - 30 - 40 - 50 - 60 - 70 - 75 - 80 - 90 - 100 - 125 - 160 - 200 - 250 - 300 - 350 - 400
040	5 - 10 - 15 - 20 - 25 - 30 - 40 - 50 - 60 - 70 - 75 - 80 - 90 - 100 - 125 - 160 - 200 - 250 - 300 - 350 - 400
050	5 - 10 - 15 - 20 - 25 - 30 - 40 - 50 - 60 - 70 - 75 - 80 - 90 - 100 - 125 - 160 - 200 - 250 - 300 - 350 - 400
063	5 - 10 - 15 - 20 - 25 - 30 - 40 - 50 - 60 - 70 - 75 - 80 - 90 - 100 - 125 - 160 - 200 - 250 - 300 - 350 - 400
080	5 - 10 - 15 - 20 - 25 - 30 - 40 - 50 - 60 - 70 - 75 - 80 - 90 - 100 - 125 - 160 - 200 - 250 - 300 - 350 - 400
100	5 - 10 - 15 - 20 - 25 - 30 - 40 - 50 - 60 - 70 - 75 - 80 - 90 - 100 - 125 - 160 - 200 - 250 - 300 - 350 - 400

DOPPIO EFFETTO MAGNETICO ANTIROTAZIONE

DOUBLE ACTING MAGNETIC ANTI-ROTATION

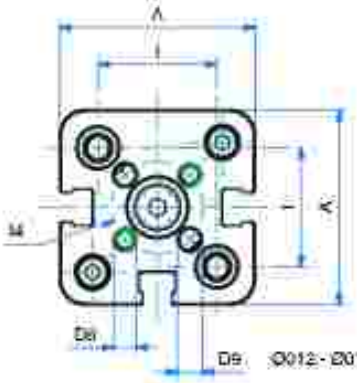

Ø012 - Ø016 - Ø020 - Ø025

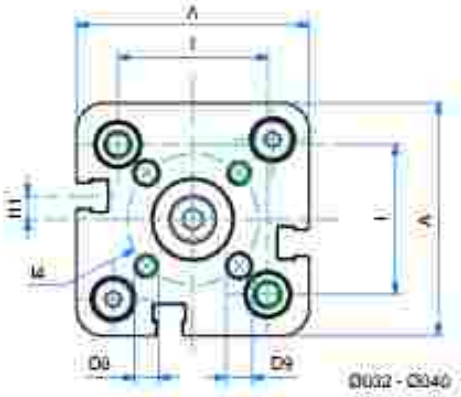

Ø032 - Ø040

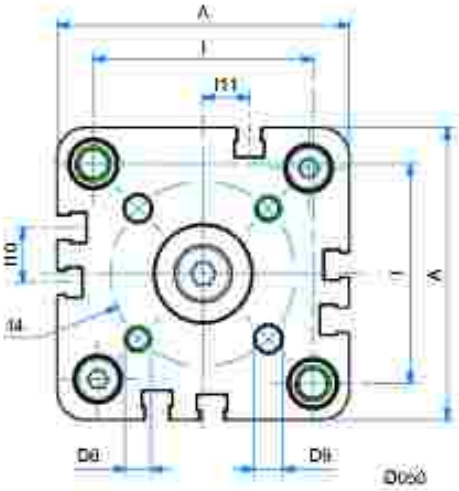

Ø050

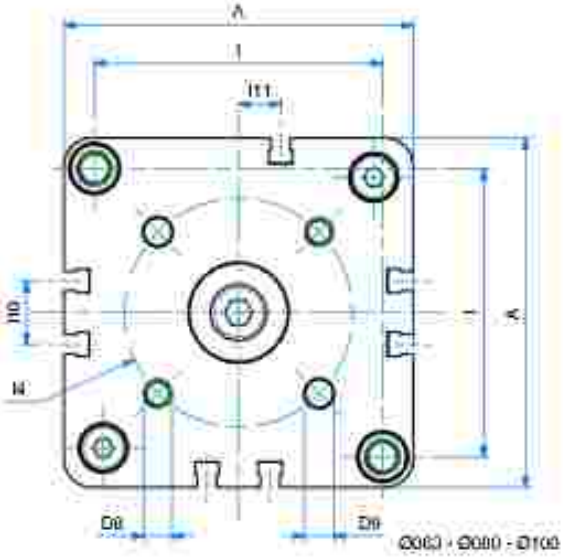

Ø063 - Ø080 - Ø100

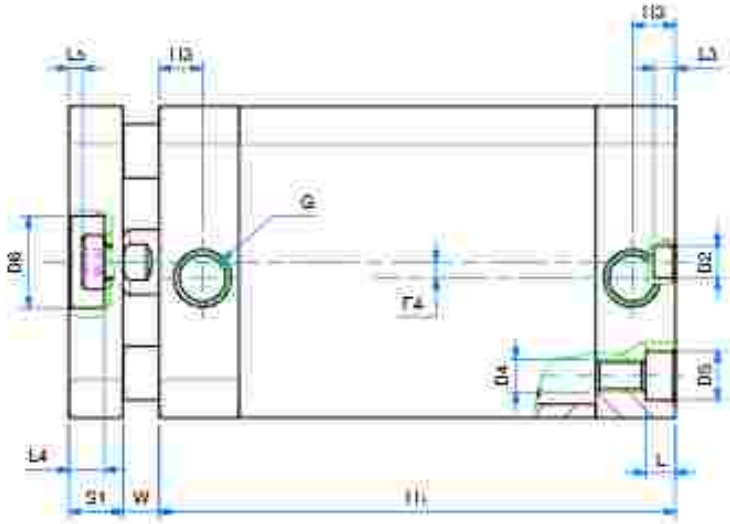

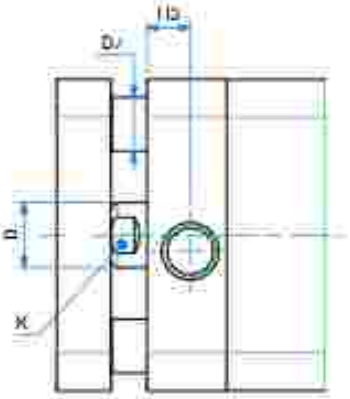

DOPPIO EFFETTO MAGNETICO ANTIROTAZIONE

DOUBLE ACTING MAGNETIC ANTI-ROTATION

DIMENSIONI - *DIMENSIONS*

ø	016	020	025	032	040	050	063	080	100
A	29	36	40	50	58	67	80	100	124
ø B	8	10	10	12	12	16	16	20	25
ø D2	6	6	6	6	6	6	8	8	8
D4	M4	M5	M5	M6	M6	M8	M10	M10	M10
ø D5	6	7,5	7,5	9	9	10,5	13,5	13,5	13,5
ø D6	9	11	14	17	17	22	22	28	30
ø D7	5	5	6	8	10	10	10	14	14
D8	M3	M4	M5	M5	M5	M6	M6	M8	M10
ø D9	3	4	5	5	5	6	6	8	10
F4	-	-	-	4	3	-	-	-	-
G	M5	M5	M5	G1/8	G1/8	G1/8	G1/8	G1/8	G1/4
H+	38	38	39,5	44,5	45,5	45,5	50	56	66,5
H3	8	8	8	8	8	8	8	8,5	10,5
I	18	22	26	32	42	50	62	82	103
I4	14	17	22	28	33	42	50	65	80
I10	-	-	-	-	-	12,5	14	18	35
I11	-	-	-	5	3	10,5	12	12	17,5
K	6	8	8	10	10	13	13	17	22
L	3,5	4,5	4,5	5,5	5,5	6,5	8,5	8,5	8,5
L3	4	4	4	4	4	4	4	4	4
L4	3,8	5	5	6,5	6,5	7,5	7,5	9	10
L5	1	1,5	1,5	2,5	2,5	2,5	2,5	3	3
S1	6	8	8	10	10	12	12	14	14
W	4,5	4,5	5,5	6	6,5	7,5	7,5	8	10

+ = aggiungere lunghezza corsa (mm) - *add stroke length (mm)*

ø	CORSE STANDARD - *STANDARD STROKES*
016	5 - 10 - 15 - 20 - 25 - 30 - 40 - 50 - 60 - 70 - 75 - 80 - 90 - 100 - 125 - 160 - 200
020	5 - 10 - 15 - 20 - 25 - 30 - 40 - 50 - 60 - 70 - 75 - 80 - 90 - 100 - 125 - 160 - 200
025	5 - 10 - 15 - 20 - 25 - 30 - 40 - 50 - 60 - 70 - 75 - 80 - 90 - 100 - 125 - 160 - 200
032	5 - 10 - 15 - 20 - 25 - 30 - 40 - 50 - 60 - 70 - 75 - 80 - 90 - 100 - 125 - 160 - 200 - 250 - 300 - 350 - 400
040	5 - 10 - 15 - 20 - 25 - 30 - 40 - 50 - 60 - 70 - 75 - 80 - 90 - 100 - 125 - 160 - 200 - 250 - 300 - 350 - 400
050	5 - 10 - 15 - 20 - 25 - 30 - 40 - 50 - 60 - 70 - 75 - 80 - 90 - 100 - 125 - 160 - 200 - 250 - 300 - 350 - 400
063	5 - 10 - 15 - 20 - 25 - 30 - 40 - 50 - 60 - 70 - 75 - 80 - 90 - 100 - 125 - 160 - 200 - 250 - 300 - 350 - 400
080	5 - 10 - 15 - 20 - 25 - 30 - 40 - 50 - 60 - 70 - 75 - 80 - 90 - 100 - 125 - 160 - 200 - 250 - 300 - 350 - 400
100	5 - 10 - 15 - 20 - 25 - 30 - 40 - 50 - 60 - 70 - 75 - 80 - 90 - 100 - 125 - 160 - 200 - 250 - 300 - 350 - 400

DOPPIO EFFETTO MAGNETICO STELO PASSANTE

DOUBLE ACTING MAGNETIC WITH DOUBLE ROD

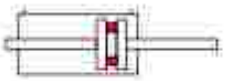

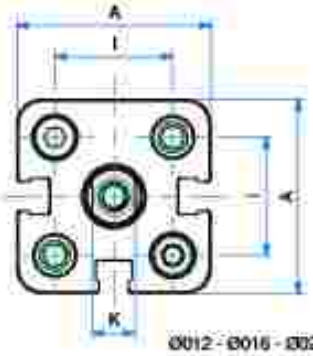

Ø012 - Ø016 - Ø020 - Ø025

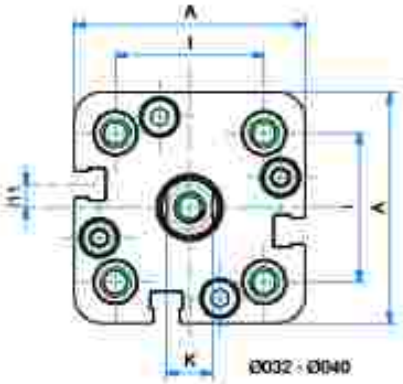

Ø032 - Ø040

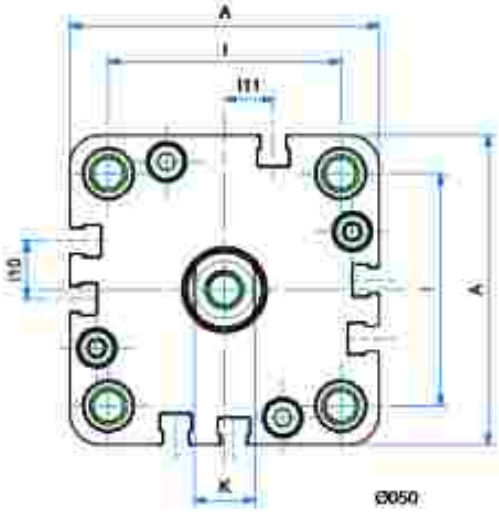

Ø050

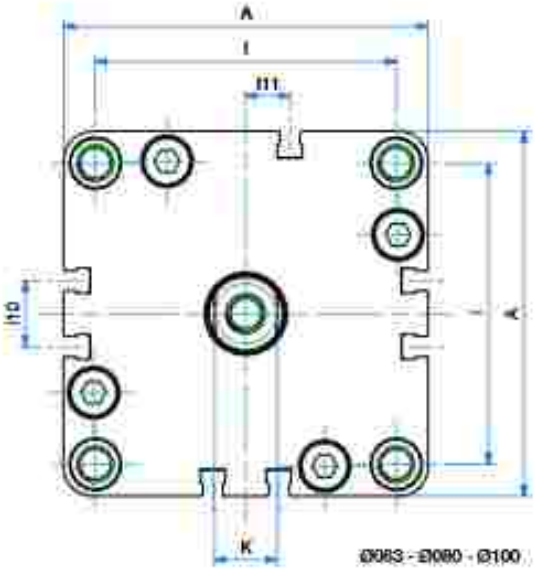

Ø063 - Ø080 - Ø100

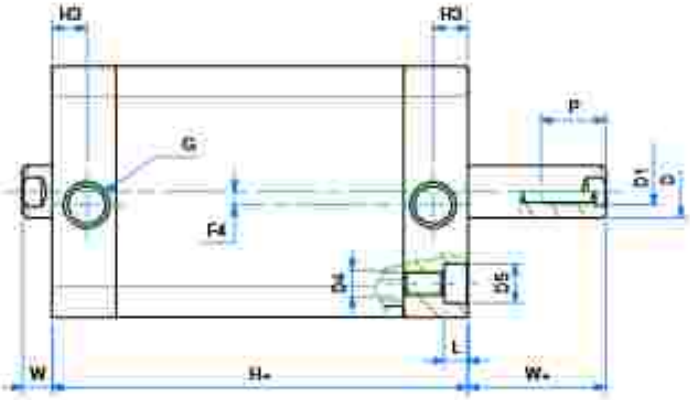

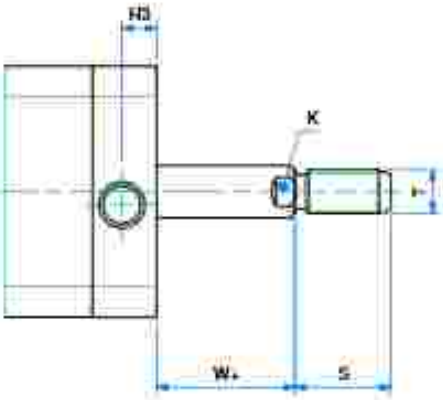

DOPPIO EFFETTO MAGNETICO STELO PASSANTE

DOUBLE ACTING MAGNETIC WITH DOUBLE ROD

DIMENSIONI - *DIMENSIONS*

ø	012	016	020	025	032	040	050	063	080	100
A	29	29	36	40	50	58	67	80	100	124
ø D	6	8	10	10	12	12	16	16	20	25
D1	M3	M4	M5	M5	M6	M6	M8	M8	M10	M12
D4	M4	M4	M5	M5	M6	M6	M8	M10	M10	M10
ø D5	6	6	7,5	7,5	9	9	10,5	13,5	13,5	13,5
F4	-	-	-	-	4	3	-	-	-	-
G	M5	M5	M5	M5	G1/8	G1/8	G1/8	G1/8	G1/8	G1/4
H+	38	38	38	39,5	44,5	45,5	45,5	50	56	66,5
H2	8	8	8	8	8	8	8	8	8,5	10,5
I	18	18	22	26	32	42	50	62	82	103
I10	-	-	-	-	-	-	12,5	14	18	35
I11	-	-	-	-	5	3	10,5	12	12	17,5
K	5	6	8	8	10	10	13	13	17	22
L	3,5	3,5	4,5	4,5	5,5	5,5	6,5	8,5	8,5	8,5
P	8	11	12	12	15	15	17	17	17	22
S	16	20	22	22	22	22	24	24	32	40
T	M6	M8	M10x1,25	M10x1,25	M10x1,25	M10x1,25	M12x1,25	M12x1,25	M16x1,5	M20x1,5
W	4,5	4,5	4,5	5,5	6	6,5	7,5	7,5	8	10
W+	4,5	4,5	4,5	5,5	6	6,5	7,5	7,5	8	10

+ = aggiungere lunghezza corsa (mm) - *add stroke length (mm)*

ø	CORSE STANDARD - *STANDARD STROKES*
012	5 - 10 - 15 - 20 - 25 - 30 - 40 - 50 - 60 - 70 - 75 - 80 - 90 - 100 - 125 - 160 - 200 - 250
016	5 - 10 - 15 - 20 - 25 - 30 - 40 - 50 - 60 - 70 - 75 - 80 - 90 - 100 - 125 - 160 - 200 - 250
020	5 - 10 - 15 - 20 - 25 - 30 - 40 - 50 - 60 - 70 - 75 - 80 - 90 - 100 - 125 - 160 - 200 - 250
025	5 - 10 - 15 - 20 - 25 - 30 - 40 - 50 - 60 - 70 - 75 - 80 - 90 - 100 - 125 - 160 - 200 - 250
032	5 - 10 - 15 - 20 - 25 - 30 - 40 - 50 - 60 - 70 - 75 - 80 - 90 - 100 - 125 - 160 - 200 - 250 - 300 - 350 - 400
040	5 - 10 - 15 - 20 - 25 - 30 - 40 - 50 - 60 - 70 - 75 - 80 - 90 - 100 - 125 - 160 - 200 - 250 - 300 - 350 - 400
050	5 - 10 - 15 - 20 - 25 - 30 - 40 - 50 - 60 - 70 - 75 - 80 - 90 - 100 - 125 - 160 - 200 - 250 - 300 - 350 - 400
063	5 - 10 - 15 - 20 - 25 - 30 - 40 - 50 - 60 - 70 - 75 - 80 - 90 - 100 - 125 - 160 - 200 - 250 - 300 - 350 - 400
080	5 - 10 - 15 - 20 - 25 - 30 - 40 - 50 - 60 - 70 - 75 - 80 - 90 - 100 - 125 - 160 - 200 - 250 - 300 - 350 - 400
100	5 - 10 - 15 - 20 - 25 - 30 - 40 - 50 - 60 - 70 - 75 - 80 - 90 - 100 - 125 - 160 - 200 - 250 - 300 - 350 - 400

DOPPIO EFFETTO MAGNETICO STELO PASSANTE ANTIROTAZIONE

DOUBLE ACTING MAGNETIC ANTI-ROTATION WITH DOUBLE ROD

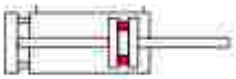

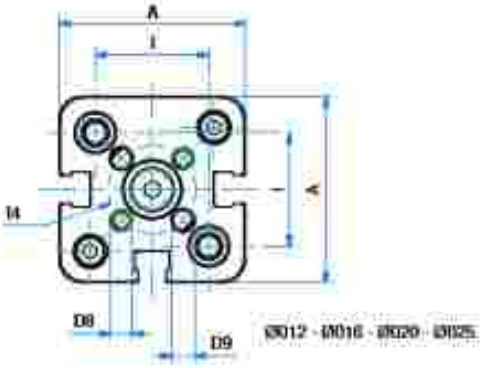

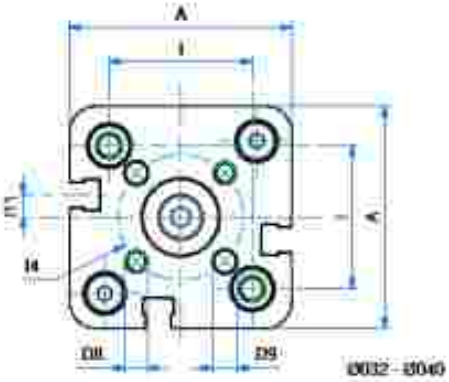

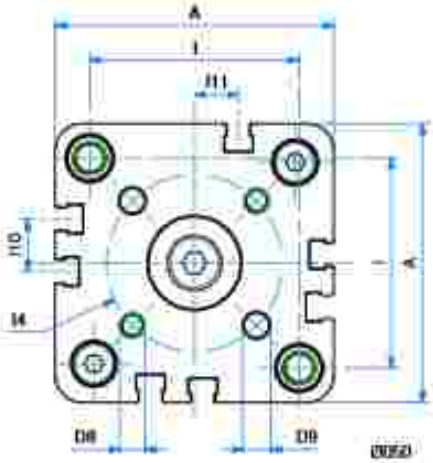

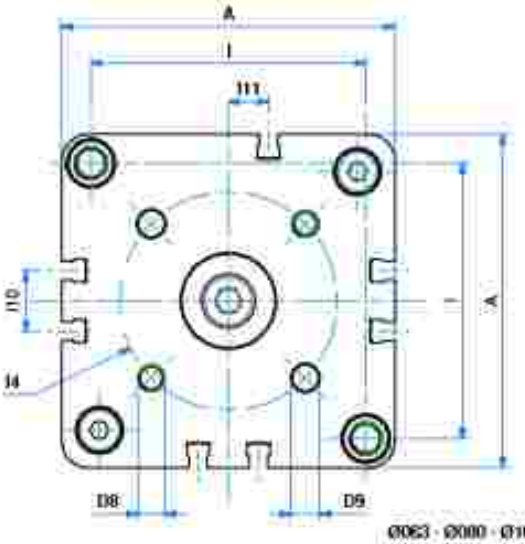

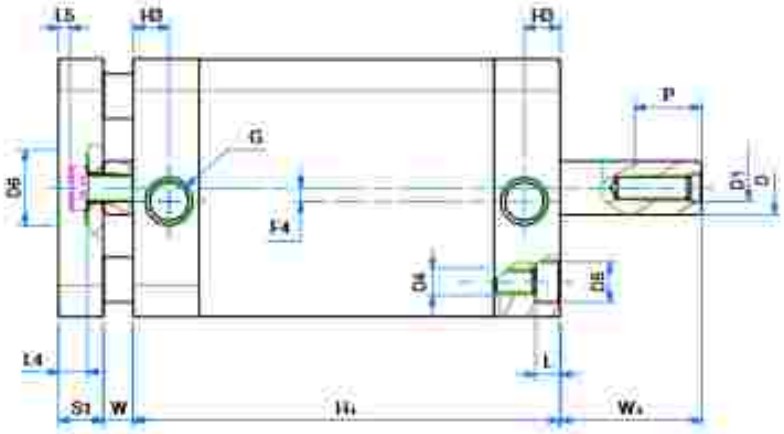

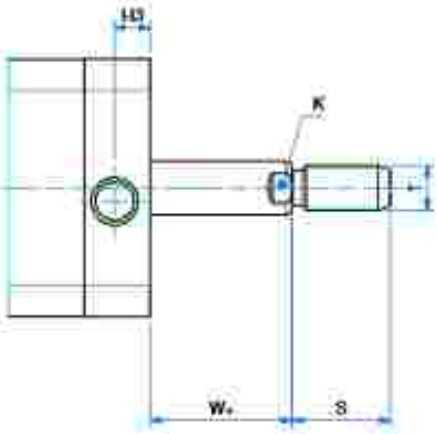

DOPPIO EFFETTO MAGNETICO STELO PASSANTE ANTIROTAZIONE

DOUBLE ACTING MAGNETIC ANTI-ROTATION WITH DOUBLE ROD

DIMENSIONI - *DIMENSIONS*

ø	016	020	025	032	040	050	063	080	100
A	29	36	40	50	58	67	80	100	124
ø B	8	10	10	12	12	16	16	20	25
D1	M4	M5	M5	M6	M6	M8	M8	M10	M12
D4	M4	M5	M5	M6	M6	M8	M10	M10	M10
ø D5	-	-	-	9	9	10,5	13,5	13,5	13,5
ø D6	9	11	14	17	17	22	22	28	30
ø D7	5	5	6	8	10	10	10	14	14
D8	M3	M4	M5	M5	M5	M6	M6	M8	M10
ø D9	3	4	5	5	5	6	6	8	10
F4	-	-	-	4	3	-	-	-	-
G	M5	M5	M5	G1/8	G1/8	G1/8	G1/8	G1/8	G1/4
H+	38	38	39,5	44,5	45,5	45,5	50	56	66,5
H3	8	8	8	8	8	8	8	8,5	10,5
I	18	22	26	32	42	50	62	82	103
I4	14	17	22	28	33	42	50	65	80
I10	-	-	-	-	-	12,5	14	18	35
I11	-	-	-	5	3	10,5	12	12	17,5
K	6	8	8	10	10	13	13	17	22
L	-	-	-	5,5	5,5	6,5	8,5	8,5	8,5
S	20	22	22	22	22	24	24	32	40
T	M8	M10x1,25	M10x1,25	M10x1,25	M10x1,25	M12x1,25	M12x1,25	M16x1,5	M20x1,5
P	11	12	12	15	15	17	17	17	22
W	4,5	4,5	5,5	6	6,5	7,5	7,5	8	10
W+	4,5	4,5	5,5	6	6,5	7,5	7,5	8	10
S1	6	8	8	10	10	12	12	14	14

+ = aggiungere lunghezza corsa (mm) - *add stroke length (mm)*

ø	CORSE STANDARD - *STANDARD STROKES*
016	5 - 10 - 15 - 20 - 25 - 30 - 40 - 50 - 60 - 70 - 75 - 80 - 90 - 100 - 125 - 160 - 200
020	5 - 10 - 15 - 20 - 25 - 30 - 40 - 50 - 60 - 70 - 75 - 80 - 90 - 100 - 125 - 160 - 200
025	5 - 10 - 15 - 20 - 25 - 30 - 40 - 50 - 60 - 70 - 75 - 80 - 90 - 100 - 125 - 160 - 200
032	5 - 10 - 15 - 20 - 25 - 30 - 40 - 50 - 60 - 70 - 75 - 80 - 90 - 100 - 125 - 160 - 200 - 250 - 300 - 350 - 400
040	5 - 10 - 15 - 20 - 25 - 30 - 40 - 50 - 60 - 70 - 75 - 80 - 90 - 100 - 125 - 160 - 200 - 250 - 300 - 350 - 400
050	5 - 10 - 15 - 20 - 25 - 30 - 40 - 50 - 60 - 70 - 75 - 80 - 90 - 100 - 125 - 160 - 200 - 250 - 300 - 350 - 400
063	5 - 10 - 15 - 20 - 25 - 30 - 40 - 50 - 60 - 70 - 75 - 80 - 90 - 100 - 125 - 160 - 200 - 250 - 300 - 350 - 400
080	5 - 10 - 15 - 20 - 25 - 30 - 40 - 50 - 60 - 70 - 75 - 80 - 90 - 100 - 125 - 160 - 200 - 250 - 300 - 350 - 400
100	5 - 10 - 15 - 20 - 25 - 30 - 40 - 50 - 60 - 70 - 75 - 80 - 90 - 100 - 125 - 160 - 200 - 250 - 300 - 350 - 400

ACCESSORI DI FISSAGGIO UNITOP

UNITOP MOUNTING PARTS

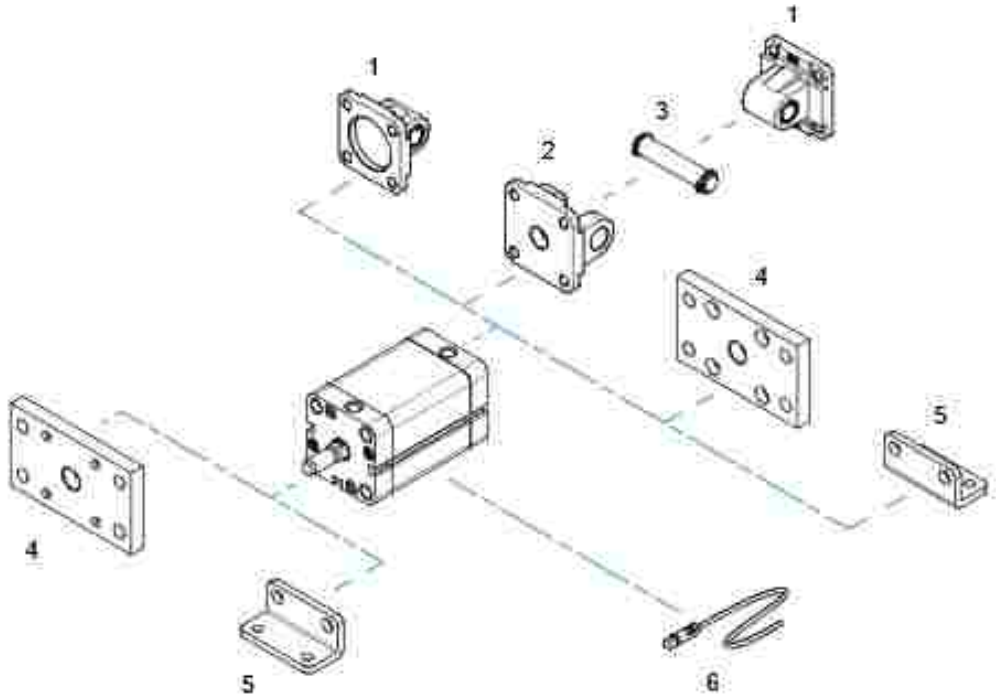

POS.	CODE	DESCRIZIONE - *DESCRIPTION*
1	**CMI---**	cerniera maschio - *male hinge*
2	**CFU---**	cerniera femmina unitop - *unitop female hinge*
3	**PCF---**	perno per cerniera - *pin for hinge*
4	**FU---**	flangia unitop - *unitop flange*
5	**PBU---**	piedino basso unitop - *unitop foot mounting*
6	**36.5EN---**	sensore magnetico - *magnetic sensor*

Fissaggi forniti con viti - *Mounting parts supplied with screws*

CERNIERA MASCHIO

CMI

MALE HINGE

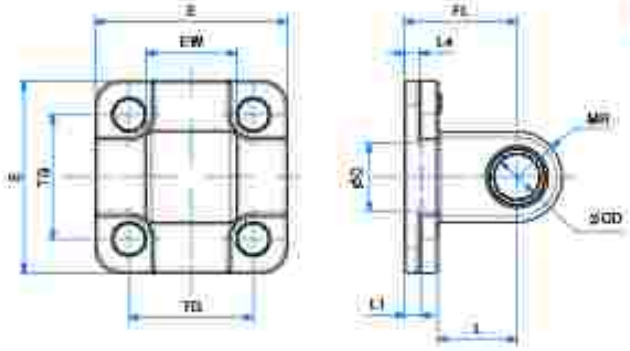

DIMENSIONI - *DIMENSIONS*			
COD.	CMI016	CMI020	CMI025
Ø	16	20	25
E	27	34	38
EW	12	16	16
TG	18	22	26
FL	16	20	20
L1	/	3	3
L	10	14	14
L4	3,4	2,7	2,7
BD	/	12	12
ØCD	6	8	8
MR	6	8	8

CERNIERA FEMMINA UNITOP

CFU

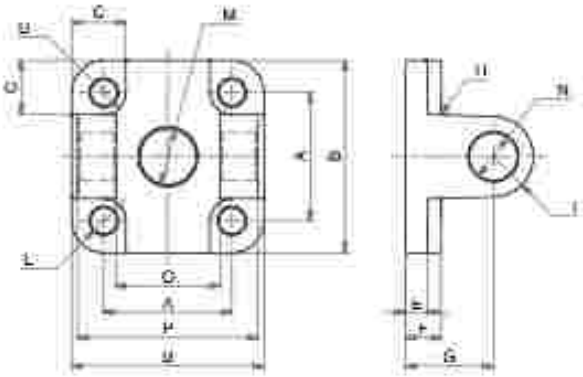

LA FORNITURA COMPRENDE:
n° 1 CERNIERA FEMMINA
n° 4 VITI
THE SUPPLY INCLUDES:
n° 1 FEMALE HINGE
n° 4 SCREWS

MATERIALE: ALLUMINIO
MATERIAL: ALUMINIUM

SERIE A

DIMENSIONI - *DIMENSIONS*

COD.	CFU032	CFU040	CFU050	CFU063	CFU080	CFU100
ø	32	40	50	63	80	100
A	32	42	50	62	82	103
B	48	58	66	83	102	123
C	13,5	13,5	15,5	18	19	19
D	5,5	5,5	7,5	7,5	9	9
E	5,5	5,5	6,5	6,5	10	10
F	9	9	11	11	13	15
G	22	25	27	32	36	41
H	2,5	2,5	2,5	4	4	4
I	10	12,5	12,5	15	15	20
L	6,6	6,6	9	9	11	11
M	14	14	18	18	23	28
N	12	14	14	18	18	23
O	26	28	32	40	50	60
P	45	52	60	70	90	110
Q	10	12	12	16	16	20

PERNO PER CERNIERA (AA4)

PCF

PIN FOR HINGE (AA4)

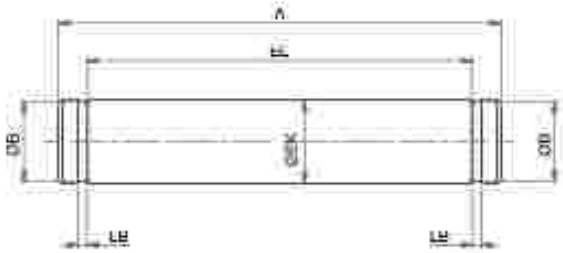

LA FORNITURA COMPRENDE:
n° 1 PERNO
n° 2 SEEGER
THE SUPPLY INCLUDES:
n° 1 PIN
n° 2 RETAINING RING

MATERIALE:
ACCIAIO ZINCATO
MATERIAL:
ZINC COATED STEEL

DIMENSIONI - *DIMENSIONS*

COD.	PCF032	PCF040	PCF050	PCF063	PCF080	PCF100	PCF125	PCF160-200
ø	32	40	50	63	80	100	125	160-200
A	53	60	68	78	98	118	139	180
EL	46	53	61	71	91	111	132	172
LE	1,1	1,1	1,1	1,1	1,1	1,3	1,3	1,6
øB	9,6	11,5	11,5	15,2	15,2	19	23,9	28,6
øEK	10	12	12	16	16	20	25	30

FLANGIA UNITOP

UNITOP MOUNTING

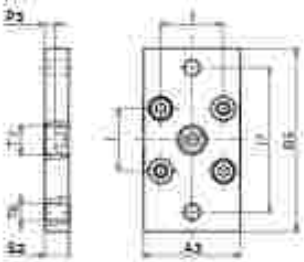

LA FORNITURA COMPRENDE:
n° 1 FLANGIA
n° 2 VITI
THE SUPPLY INCLUDES:
n° 1 FLANGE
n° 2 SCREWS

Ø016 - Ø020 - Ø025

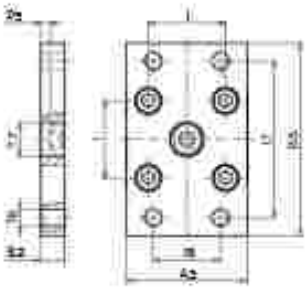

LA FORNITURA COMPRENDE: n° 1 FLANGIA
n° 4 VITI
THE SUPPLY INCLUDES:
n° 1 FLANGE
n° 4 SCREWS

MATERIALE:
ACCIAIO ZINCATO
MATERIAL:
ZINC COATED STEEL

Ø032 - Ø040 - Ø050 - Ø063 - Ø080 - Ø100

DIMENSIONI - *DIMENSIONS*

COD.	FU016	FU020	FU025	FU032	FU040	FU050	FU063	FU080	FU100
ø	016	020	025	032	040	050	063	080	100
A3	29	36	40	50	60	68	87	107	128
B5	55	70	76	80	102	110	130	160	190
I7	43	55	60	65	82	90	110	135	163
I8	-	-	-	32	36	45	50	63	75
I	18	22	26	32	42	50	62	82	103
øT6	5,5	6,5	6,5	7	9	9	9	12	14
øT7	10	12	12	14	14	18	18	23	28
P3	5,5	5,5	4,5	4	3,5	4,5	7,5	7	5
S2	10	10	10	10	10	12	15	15	15

PIEDINO BASSO UNITOP

UNITOP FOOT MOUNTING

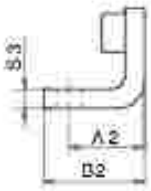

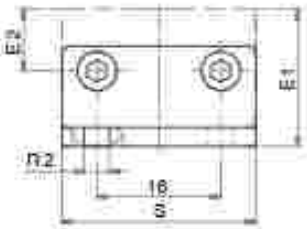

LA FORNITURA COMPRENDE:
n° 1 PIEDINI
n° 2 VITI
THE SUPPLY INCLUDES:
n° 1 FOOT MOUNTING
n° 2 SCREWS

MATERIALE:
ACCIAIO ZINCATO
MATERIAL:
ZINC COATED STEEL

DIMENSIONI - *DIMENSIONS*

COD.	PBU016	PBU020	PBU025	PBU032	PBU040	PBU050	PBU063	PBU080	PBU100
ø	016	020	025	032	040	050	063	080	100
A2	13	16	16	18	20	24	27	30	33
B2	17,5	22	22	26	28	32	39	42	45
E1	22	27	30	32	42,5	47	59,5	62,5	78
E2	9	11	13	16	21	25	31	41	51,5
I6	18	22	26	32	42	50	62	82	103
øR2	5,5	6,5	6,5	6,5	9	9	11	11	13,5
S	30	36	40	50	60	68	84	102	123
S3	3	4	4	5	5	6	6	8	8

SENSORI MAGNETICI

MAGNETIC SENSORS

CARATTERISTICHE - *CHARACTERISTICS*

CODICE - *CODE*		**36.SEN06** **36.SEN06.L6**	**36.SEN07**	**36.SEN08**	**36.SEN09** **36.SEN09.L6** **36.SEN09.L10**
TIPO - *TYPE*		REED	REED	ELETTRONICO *ELECTRONIC*	ELETTRONICO *ELECTRONIC*
Modello elettrico - *Electrical design*		AC/DC PNP/NPN	AC/DC PNP/NPN	DC PNP	DC PNP
Funzione dell'uscita - *Output*		NO	NO	NO	NO
Tensione di esercizio - *Operating voltage*	[V]	5...120 AC/DC	5...60 DC / 5...50 AC	10...30 DC	10...30 DC
Capacità di corrente - *Current rating*	[mA]	100*	100*	100	100
Sensibilità di reazione - *Magnetic sensitivity*	[mT]	2,1	2,1	2,8	2,8
Velocità di passaggio - *Travel speed*	[m/s]	> 10	> 10	> 10	> 10
Protezione da cortocircuito - *Short-circuit proof*		no	no	si - *yes*	si - *yes*
Protetto da inversione di polarità *Reverse polarity protection*		si - *yes*	si - *yes*	si - *yes*	si - *yes*
Resistente a sovraccarico - *Overload protection*		no	no	si - *yes*	si - *yes*
Caduta di tensione - *Voltage drop*	[V]	< 5	< 5	< 2,5	< 2,5
Isteresi - *Hysteresis*		1	1	< 1,5	< 1,5
Riproducibilità - *Repeatability*	[mm]	± 0,2	± 0,2	< 0,2	< 0,2
Corrente assorbita - *Current consumption*	[mA]	-	-	< 10	< 10
Tempo di commutazione - *Make time*	[ms]	≤ 0,6	≤ 0,6	-	-
Tempo di riapertura - *Fall time*	[ms]	≤ 0,1	≤ 0,1	-	-
Potenza max - *Switching power max*	[W]	10	10	-	-
Cicli di commutazione con connessione a PLC *Switching cycles when connected to PLC*	[mln]	≤ 40	≤ 40	-	-
Frequenza di commutazione - *Switching frequency*	[Hz]	1.000	1.000	> 10.000	> 10.000
Temperatura ambiente - *Ambient temperature*	[°C]	-25...70	-25...70	-25...80	-25...80
Grado/Classe di protezione - *Protection*		IP67, II	IP67, II	IP67, III	IP67, III
Materiale involucro - *Housing material*		PA (poliammide - *polyamide*)			
Materiale eccentrico di fissaggio - *Fastening clamp*		inox - *stainless steel*			
Indicazione della funzione Stato di commutazione *Function display Switching status*	LED	giallo - *yellow*			
Collegamento - *Connection*		cavo PUR - *PUR cable* 2x0,14 mm² 2 m (**.L6** = 6 m)	cavo PUR - *PUR cable* connettore M8 - *M8 connector* 0,3 m	cavo PUR - *PUR cable* connettore M8 - *M8 connector* 0,3 m	cavo PUR - *PUR cable* 3x0,14 mm² 2 m (**.L6** = 6 m | **.L10** = 10 m)
Peso - *Weight*	[g]	31,3 69	12	12,1	27,4 73,5 122,4

Accessori inclusi: Segnaposto in gomma, fascetta fermacavo - *Accessories included: Rubber placeholder, cable clip*

*: necessario circuito di protezione esterno per carico induttivo (valvole, relè, ecc...). - *External protective circuit for inductive load (valve, contactor, etc...) necessary*

REED: nessuna funzione LED in caso di inversione di polarità nel funzionamento DC. - *No LED function in case of polarity reversal in DC operation.*

CONTATTO REED (2 FILI)

36.SEN06 | 36.SEN06.L6

REED CONTACT (2 WIRES)

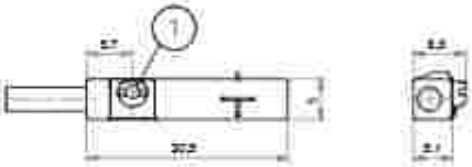

1- ECCENTRICO DI FISSAGGIO - *FASTENING CLAMP*

CABLAGGIO - *WIRING*

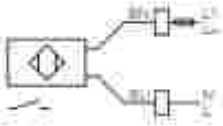

BN- MARRONE - *BROWN*
BLU- BLU - *BLUE*

SERIE A

CONTATTO REED (CONNETTORE M8)

36.SEN07

REED CONTACT (M8 CONNECTOR)

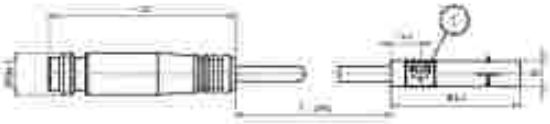

1- ECCENTRICO DI FISSAGGIO - *FASTENING CLAMP*

CABLAGGIO - *WIRING*

BN- MARRONE - *BROWN*
BLU- BLU - *BLUE*

CONTATTO PNP (CONNETTORE M8)

36.SEN08

PNP CONTACT (M8 CONNECTOR)

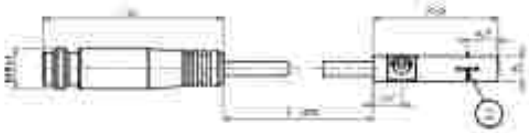

1- ECCENTRICO DI FISSAGGIO - *FASTENING CLAMP*
2- SUPERFICIE ATTIVA - *SENSING FACE*

CABLAGGIO - *WIRING*

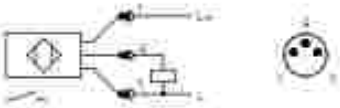

BN- MARRONE - *BROWN*
BLU- BLU - *BLUE*

CONTATTO PNP (3 FILI)

36.SEN09 | 36.SEN09.L6 | 36.SEN09.L10

PNP CONTACT (3 WIRES)

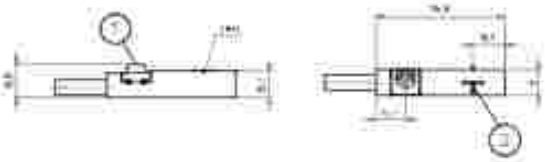

1- ECCENTRICO DI FISSAGGIO - *FASTENING CLAMP*
2- SUPERFICIE ATTIVA - *SENSING FACE*

CABLAGGIO - *WIRING*

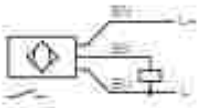

BK- NERO - *BLACK*
BN- MARRONE - *BROWN*
BU- BLU - *BLUE*

CAVO PROLUNGA (CONNETTORE M8)

EXTENSION CABLE (M8 CONNECTOR)

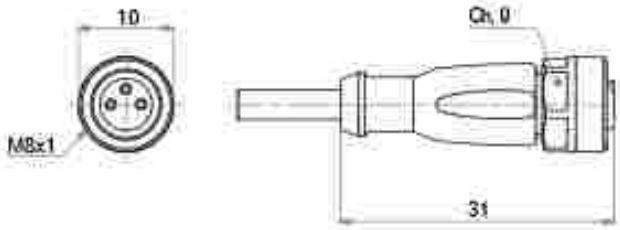

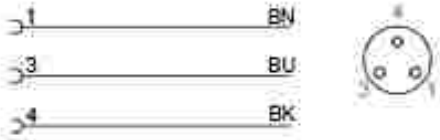

SENSORI MAGNETICI ATEX

ATEX MAGNETIC SENSORS

CARATTERISTICHE - *CHARACTERISTICS*		36.SEN32A.16	36.SEN33A
TIPO - *TYPE*		ELETTRONICO - *ELECTRONIC*	ELETTRONICO - *ELECTRONIC*
Modello elettrico - *Electrical design*		DC PNP	DC PNP
Funzione dell'uscita - *Output*		NO	NO
Tensione di esercizio - *Operating voltage*	[V]	10...30 DC	10...30 DC
Capacità di corrente - *Current rating*	[mA]	100	100
Sensibilità di reazione - *Magnetic sensitivity*	[mT]	2	2,8
Velocità di passaggio - *Travel speed*	[m/s]	> 10	> 10
Protezione da cortocircuito - *Short-circuit proof*		sì - *yes*	sì - *yes*
Protetto da inversione di polarità - *Reverse polarity protection*		sì - *yes*	sì - *yes*
Resistente a sovraccarico - *Overload protection*		sì - *yes*	sì - *yes*
Caduta di tensione - *Voltage drop*	[V]	< 2,5	< 2,5
Isteresi - *Hysteresis*		1	< 1,5
Riproducibilità - *Repeatability*	[mm]	< 0,2	< 0,2
Corrente assorbita - *Current consumption*	[mA]	< 10	< 10
Ritardo alla disponibilità - *Power-on delay time*	[ms]	< 30	< 30
Frequenza di commutazione - *Switching frequency*	[Hz]	6.000	10.000
Temperatura ambiente - *Ambient temperature*	[°C]	-20...60	-25...60
Grado/Classe di protezione - *Protection*		IP 65/IP 67	IP 65/IP 67
Contrassegno - *Marking of the unit*		II 3D Ex tc IIIC T125°C Dc X II 3G Ex nA IIC T4 Gc X	II 3D Ex tc IIIC T125°C Dc X
Materiale involucro - *Housing material*		PA (poliammide-*polyamide*)	PA (poliammide-*polyamide*)
Materiale eccentrico di fissaggio - *Fastening clamp*		inox - *stainless steel*	inox - *stainless steel*
Indicazione della funzione Stato di commutazione *Function display Switching status*	LED	giallo - *yellow*	giallo - *yellow*
Collegamento - *Connection*		cavo PVC - *PVC cable* 3x0,14 mm²	cavo PVC - *PVC cable* connettore M12 - *M12 connector*
Lunghezza cavo - *Cable length*		6 m	0,3 m
Peso - *Weight*	[g]	103,3	52,4

Accessori inclusi - *Accessories included:* Segnaposto in gomma, fascetta fermacavo - *Rubber placeholder, cable clip*

CONTATTO PNP (3 FILI)

36.SEN32A.I6

PNP CONTACT (3 WIRES)

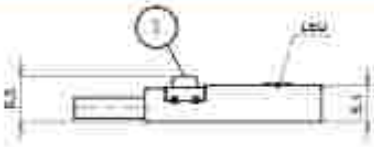

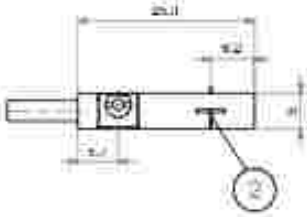

1= ECCENTRICO DI FISSAGGIO - FASTENING CLAMP
2= SUPERFICIE ATTIVA - SENSING FACE

CABLAGGIO - WIRING

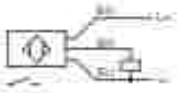

BK= NERO - BLACK
BN= MARRONE - BROWN
BU= BLU - BLUE

CONTATTO PNP (CONNETORE M12)

36.SEN33A

PNP CONTACT (M12 CONNECTOR)

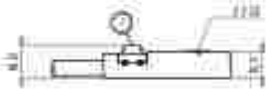

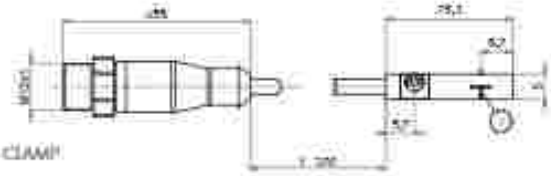

1= ECCENTRICO DI FISSAGGIO - FASTENING CLAMP
2= SUPERFICIE ATTIVA - SENSING FACE

CABLAGGIO - WIRING

BK= NERO - BLACK
BN= MARRONE - BROWN
BU= BLU - BLUE

CAVO PROLUNGA (CONNETTORE M12)

36.CAVA

EXTENSION CABLE (M12 CONNECTOR)

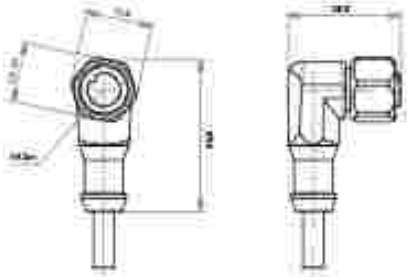

CABLAGGIO - WIRING

BK= NERO - BLACK
BN= MARRONE - BROWN
BU= BLU - BLUE
WH= BIANCO - WHITE

DIMENSIONI - *DIMENSIONS*		36.CAV5A.M12	36.CAV10A.M12
Modello elettrico - *Electrical design*		AC/DC	AC/DC
Tensione di esercizio - *Operating voltage*	[V]	60 AC / 60 DC	60 AC / 60 DC
Capacità di corrente - *Current rating*	[A]	2	2
Modello - *Design*		ad angolo - *angled*	ad angolo - *angled*
Temperatura ambiente - *Ambient temperature*	[°C]	-20...60	-20...60
Grado/Classe di protezione - *Protection*		IP67/IP68 - IP69K fuori dalla zona esplosiva - *outside hazardous areas*	
Contrassegno - *Marking of the unit*		II 3G Ex nA IIC Gc - II 2D Ex tb IIIC Db IP65/IP67	
Materiale corpo - *Body material*; **Involucro** - *Housing*		TPU arancione - *orange TPU*	TPU arancione - *orange TPU*
Guarnizione - *Sealing*		viton	viton
Materiale dado - *Nut material*		inox - *stainless steel* (1.4404 / 316L)	inox - *stainless steel* (1.4404 / 316L)
Coppia di serraggio per ado zigrinato *Tightening torque for knurled nut*	[Nm]	0,2...1,5	0,2...1,5
Collegamento - *Connection*		cavo PUR - *PUR cable* / 5 m; 4 x 0,34 mm² (42 x Ø 0,1 mm); Ø 4,9 mm; senza alogeno - *halogen free*	cavo PUR - *PUR cable* / 10 m; 4 x 0,34 mm² (42 x Ø 0,1 mm); Ø 4,9 mm; senza alogeno - *halogen free*
Colore della guaina - *Sheath colour*		nero - *black*	nero - *black*

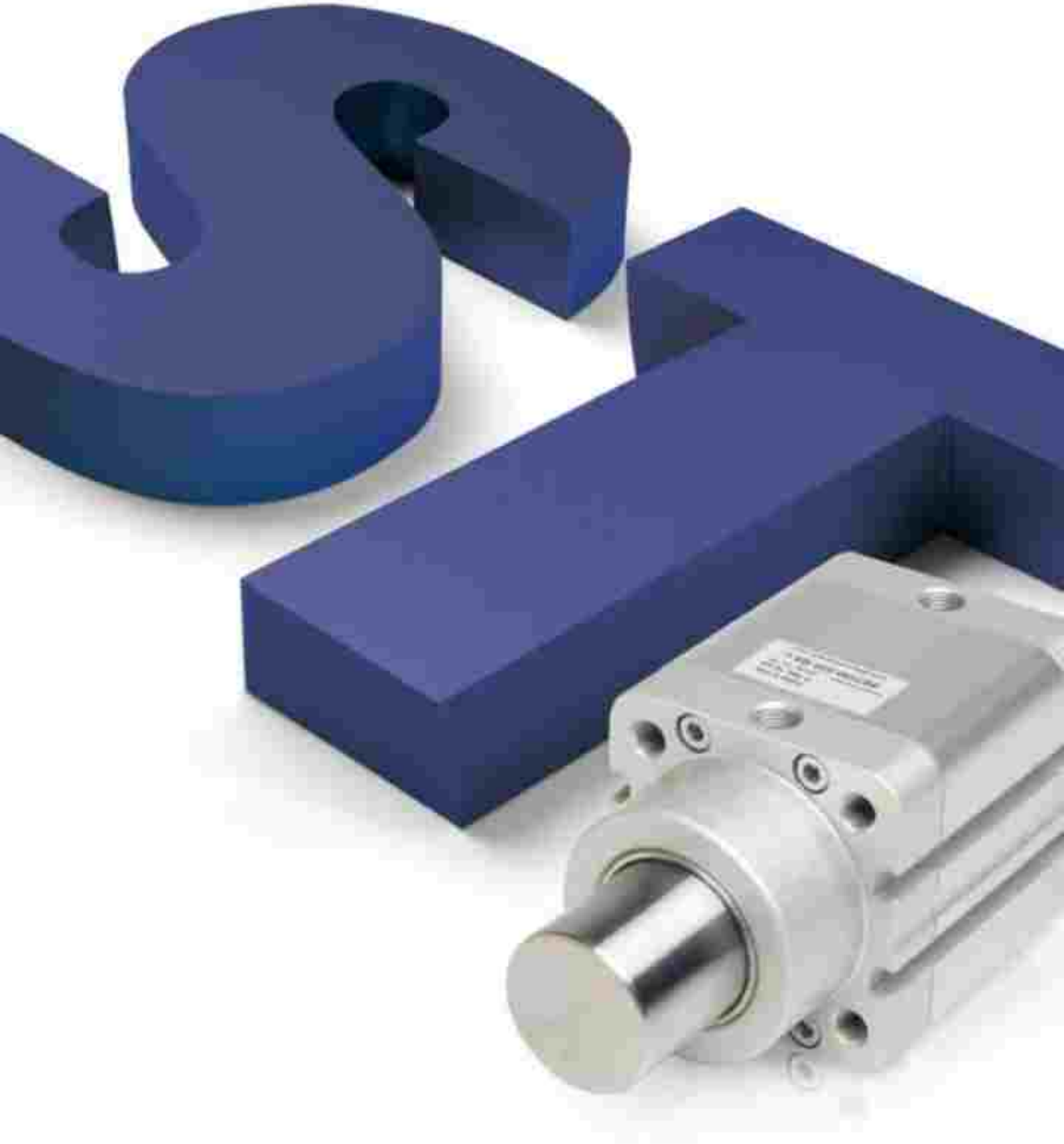

CILINDRI STOPPER

STOPPER CYLINDERS

STOPPERZYLINDER

Ø 20-80

MESSNER PNEUMATIC

CARATTERISTICHE TECNICHE - *TECHNICAL CHARACTERISTICS*	
Pressione di esercizio *Working pressure*	2 ÷ 10 bar (semplice effetto - *single acting*)
Temperatura di esercizio *Working temperature*	0 ÷ +80 °C (-20 °C con aria secca - *with dry air*)
Versioni - *Versions*	semplice effetto molla posteriore - *single acting rear spring* doppio effetto molla posteriore - *double acting rear spring* doppio effetto - *double acting*
Alesaggi - *Bores*	ø 20 - 32 - 50 - 80
Corse - *Strokes*	15 - 20 - 30
Fluido - *Fluid*	aria compressa filtrata, non lubrificata - *compressed filtered, non lubricated air*

CARATTERISTICHE COSTRUTTIVE - *CONSTRUCTIVE CHARACTERISTICS*		
1	**Stelo** - *Rod*	acciaio inox cromato - *chromed stainless steel*
2	**Boccola** - *Bush*	acciaio+PTFE - *steel+PTFE*
3 11	**Testate** - *Covers*	alluminio anodizzato - *anodized aluminium*
4 8	**Guarnizioni** - *Seals*	poliuretano - *polyurethane*
5	**O-ring**	NBR
6	**Pistone** - *Piston*	alluminio - *aluminium*
7	**Magnete** - *Magnet*	plastoferrite - *rubber magnet*
9	**Tubo** - *Tube*	alluminio anodizzato - *anodized aluminium*
10	**Molla** - *Spring*	acciaio - *steel*
	Viti - *Screws*	acciaio zincato - *zinc coated steel*
	Paracolpo - *Bumper*	poliuretano - *polyurethane*

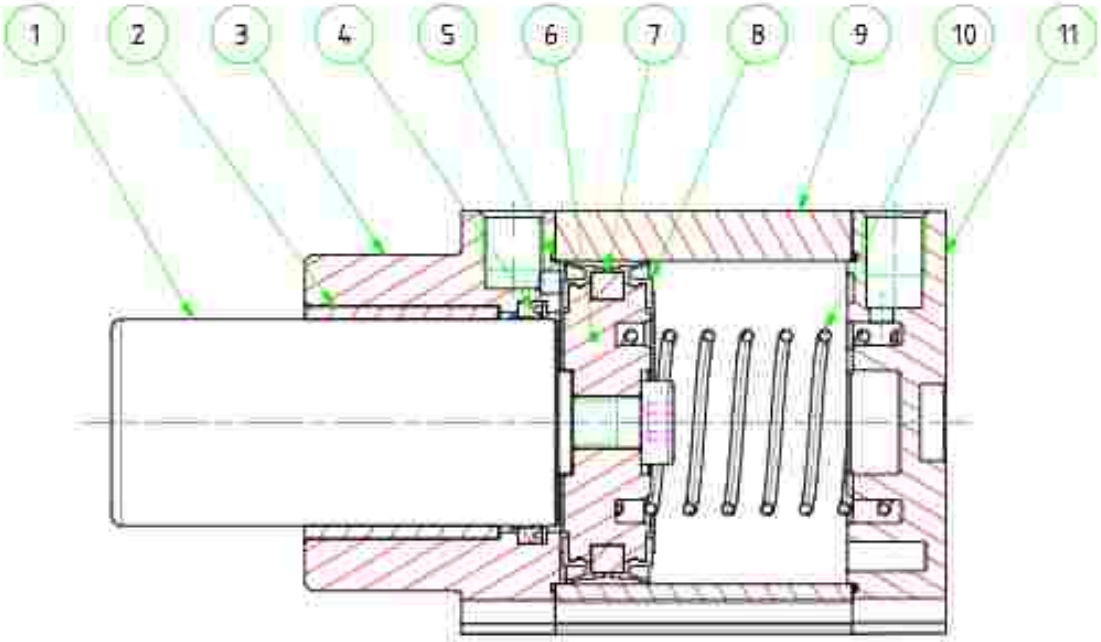

CHIAVE DI CODIFICA

KEY CODE

P S T 0 5 0 . 0 3 0 . G S . L

ALESAGGIO - BORE (Ø)

020
032
050-080

CORSA - STROKE (mm)

015
020
030

OPZIONE - OPTION

EX ATEX CE II 2GD c T4

STELO - ROD

L	liscio smooth
F	femmina female
R	con rullino with roller

SERIE - SERIES

	semplice effetto molla posteriore single acting rear spring
D	doppio effetto con molla posteriore double acting with rear spring
D1	doppio effetto senza molla double acting without spring

GUARNIZIONI - SEALS

GS	guarnizioni standard standard seals

VERSIONE - VERSION

ST	STOPPER semplice effetto magnetico single acting magnetic STOPPER

SERIE - SERIES

ISO 21287	P	tubo profilato con cave per sensori tube with slots for sensors
UNITOP	A	tubo profilato con cave per sensori tube with slots for sensors

ESECUZIONI A RICHIESTA - ON REQUEST
Stelo prolungato (WH) - Extended rod (WH)
Filetti speciali (dado stelo non fornito) - Special thread (without rod nut)
ATEX CE II 2GD c T4

FORZA TEORICHE DI TRAZIONE (P=6bar)

THEORETICAL FORCES OF TRACTION (P=6bar)

			Ø	020	032	050	080
AST	PST	SPINTA - THRUST	[N]	188	482	1178	3014
		TRAZIONE - TRACTION	[N]	120	294	695	1837

SCHEMA DI FUNZIONAMENTO

DIAGRAM OF OPERATION

STELO LISCIO - *SMOOTH ROD*

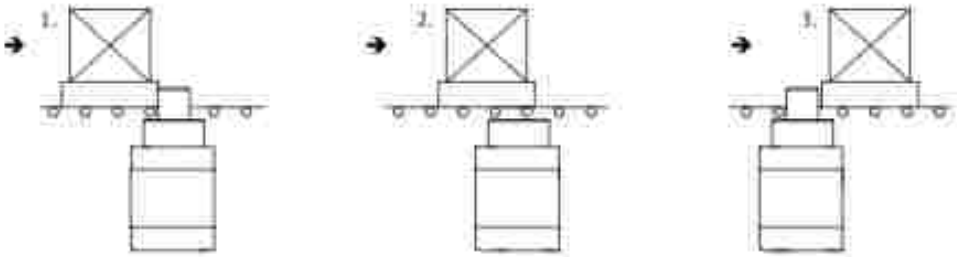

STELO CON RULLINO - *ROD WITH ROLLER*

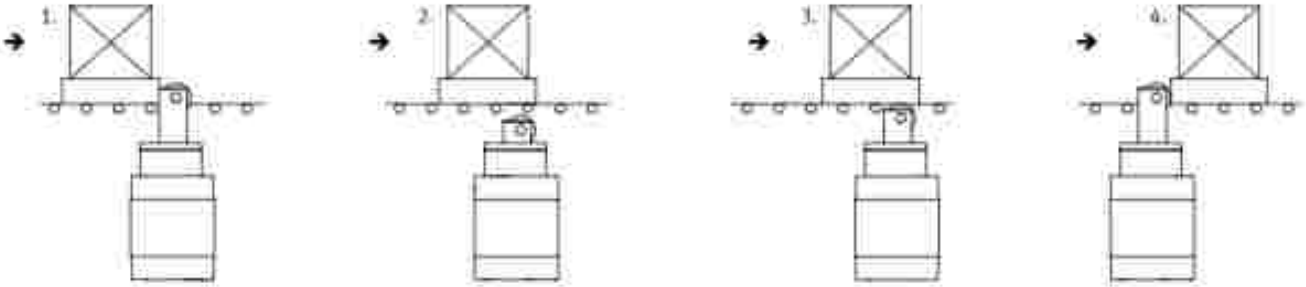

DIAGRAMMA CARICO AMMISSIBILE

ALLOWABLE LOAD

STELO LISCIO - *SMOOTH ROD*

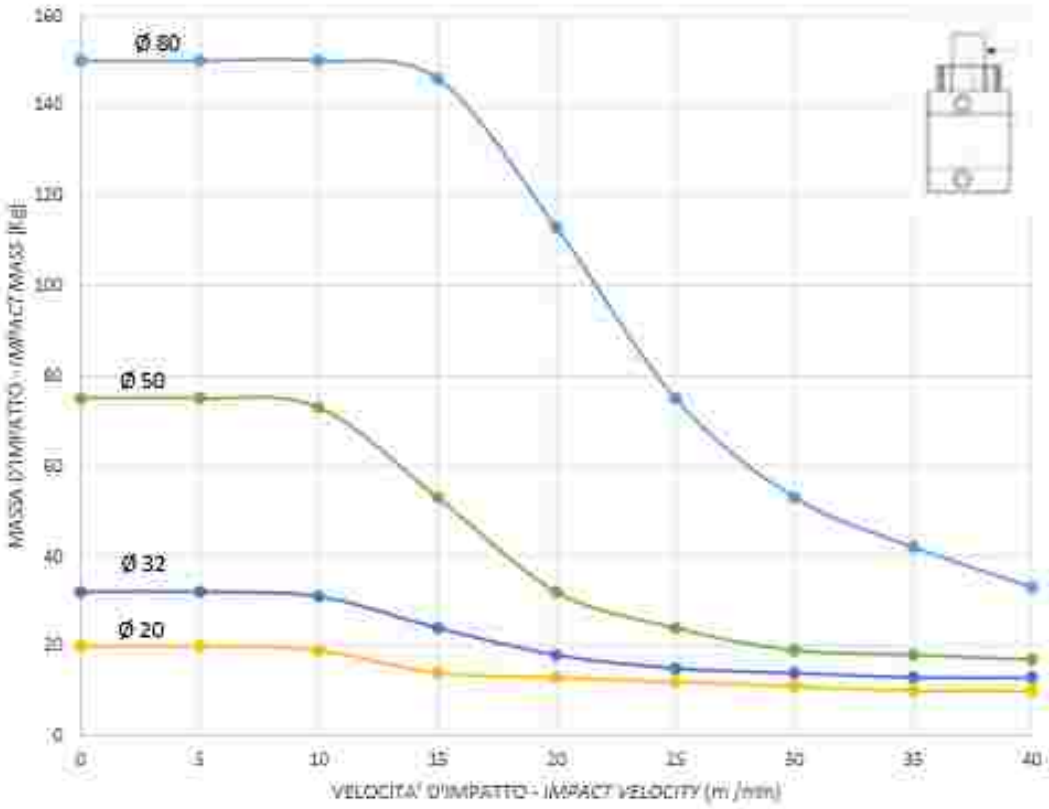

STELO CON RULLINO - *ROD WITH ROLLER*

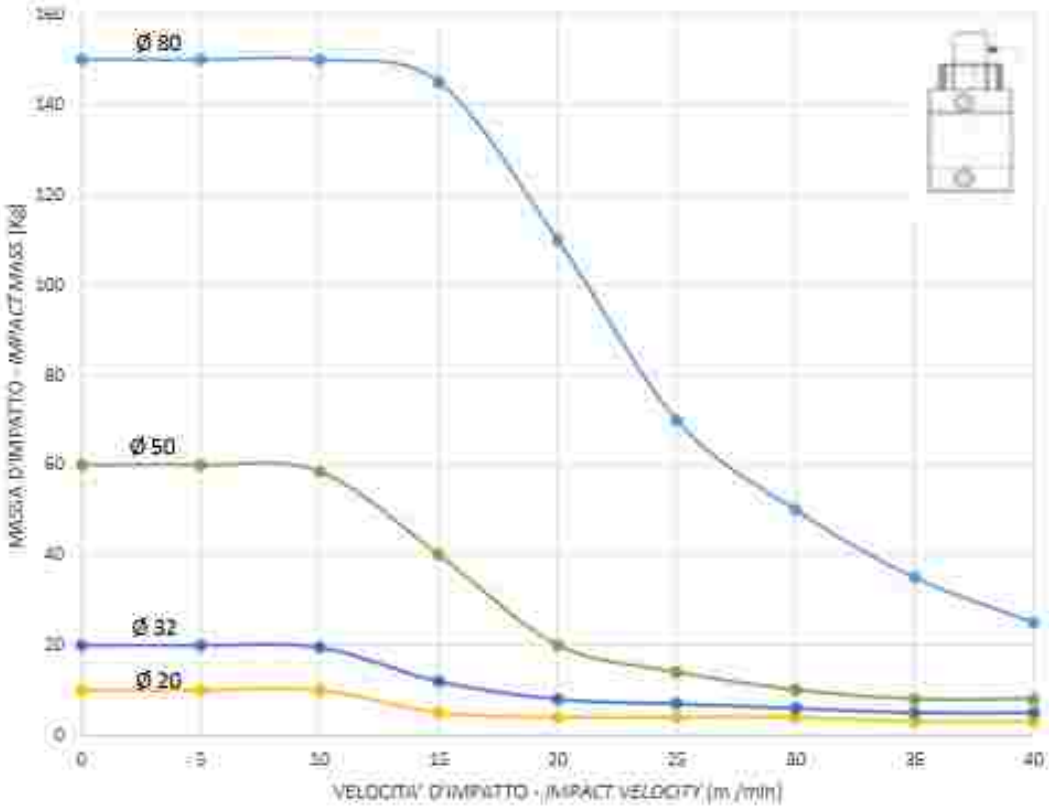

CILINDRO STOPPER

PST-

STOPPER CYLINDER

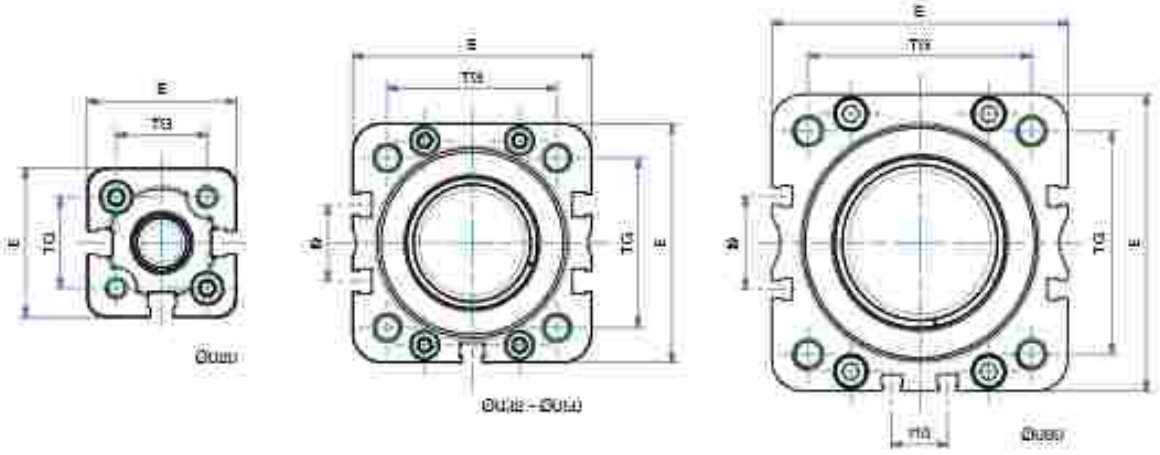

SERIE ST

SEMPLICE EFFETTO MOLLA POSTERIORE

PST

SINGLE ACTING REAR SPRING

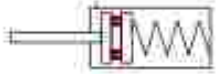

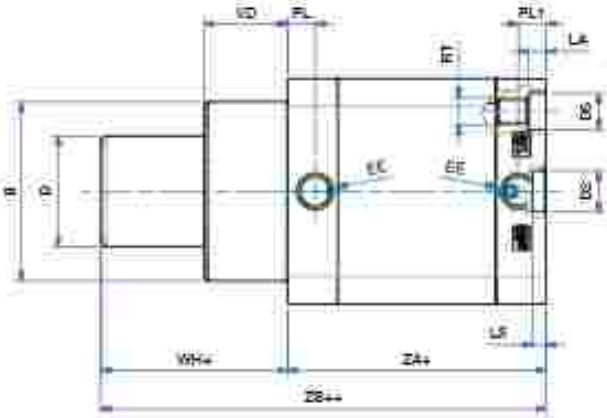

DOPPIO EFFETTO MOLLA POSTERIORE

PSTD

DOUBLE ACTING REAR SPRING

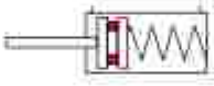

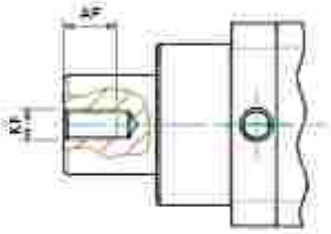

DOPPIO EFFETTO SENZA MOLLA

PSTD1

DOUBLE ACTING WITHOUT SPRING

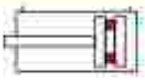

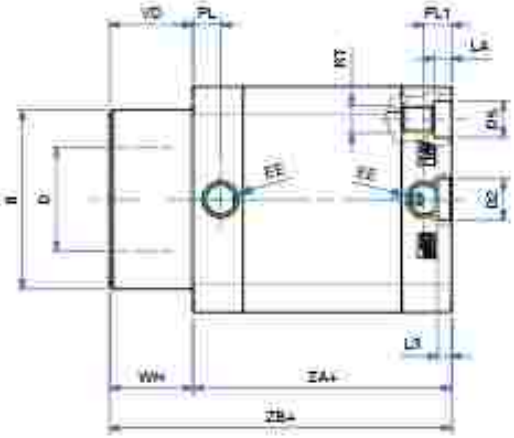

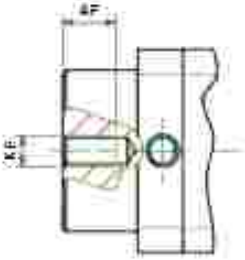

CILINDRI STOPPER

STOPPER CYLINDERS

DIMENSIONI - *DIMENSIONS*

ø	020	032	050	080
AF	15	15	17	20
ø B	26	38	52	76
ø D	12	20	32	50
ø D2	9	9	12	12
ø D5	7,5	9	10,5	13,5
E	36	49	65,5	95,5
EE	M5	G1/8"	G1/8"	G1/8"
H	-	10,8	21	30
H10	-	-	-	18
KF	M6	M8	M10	M12
LA	4,5	5	5	3
L3	3	3	4	4
PL	9	8	8	8
PL1	7,5	8	8	8
RT	M5	M6	M8	M10
TG	22	32,5	46,5	72
VD	11,5	16,5	24,5	15
WH	11,5	16,5	24,5	15
WH+	11,5	16,5	24,5	15
ZA+	38	44	45	96
ZB+	49,5	60,5	69,5	111
ZB++	49,5	60,5	69,5	111

CORSE STANDARD - *STANDARD STROKES*

ø	
020	15
032	20
050	30
080	30

CILINDRO STOPPER

PST-R

STOPPER CYLINDER

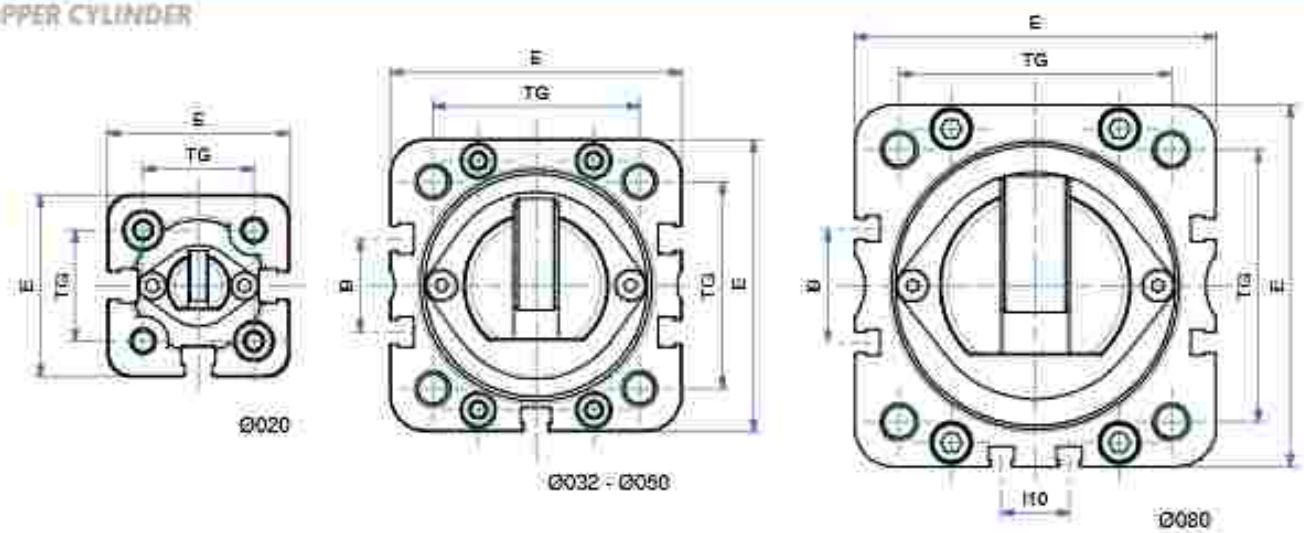

S.E. MOLLA POSTERIORE CON RULLINO

PST-R

SINGLE ACTING REAR SPRING WITH ROLLER

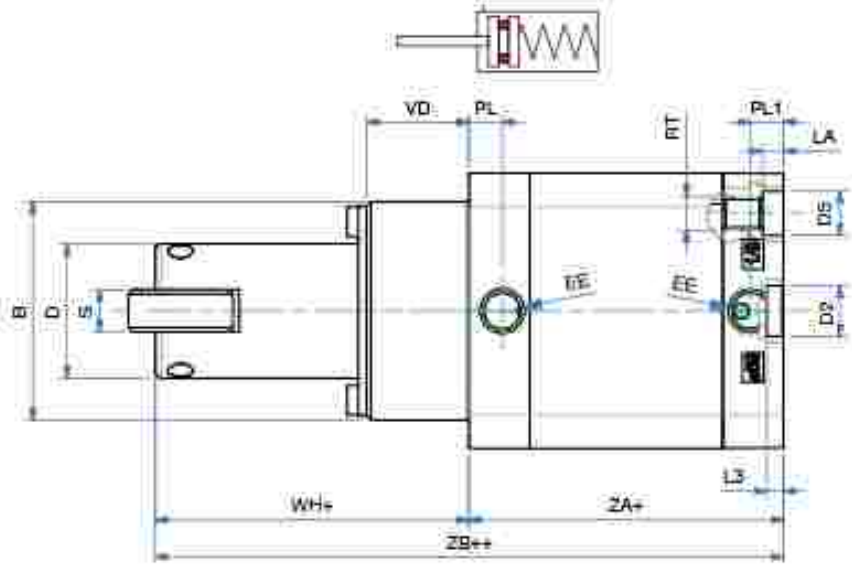

D.E. MOLLA POSTERIORE CON RULLINO

PSTD-R

DOUBLE ACTING REAR SPRING WITH ROLLER

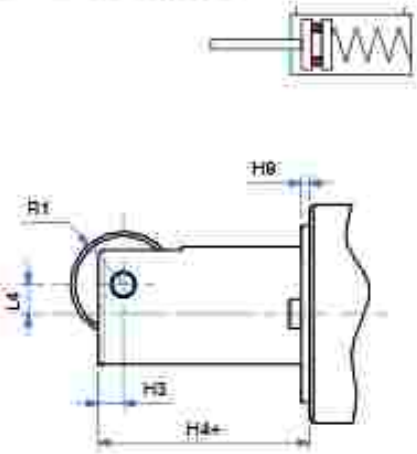

DOPPIO EFFETTO SENZA MOLLA CON RULLINO

PSTD1-R

DOUBLE ACTING WITHOUT SPRING WITH ROLLER

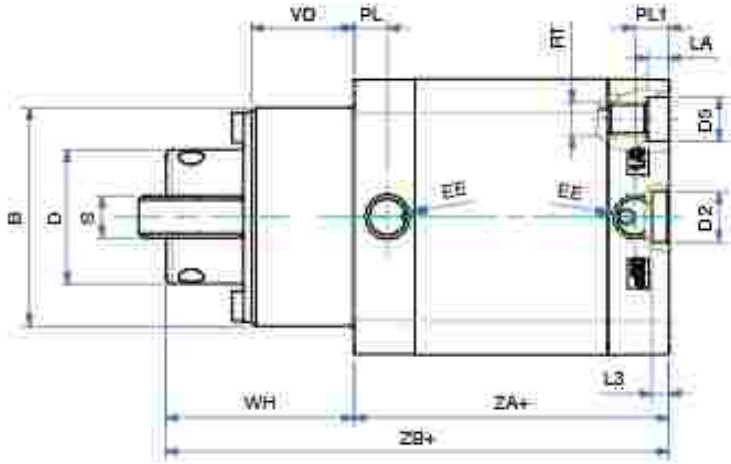

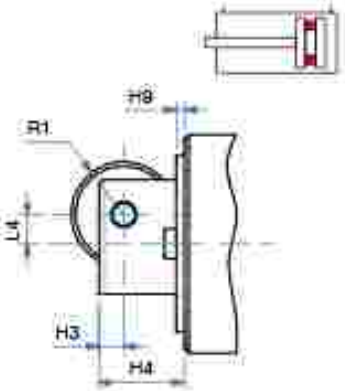

CILINDRI STOPPER

STOPPER CYLINDERS

DIMENSIONI - *DIMENSIONS*

#	020	032	050	080
ø B	26	38	52	76
ø D	12	20	32	50
ø D2	9	9	12	12
ø D5	7,5	9	10,5	13,5
E	36	49	65,5	95,5
EE	M5	G1/8"	G1/8"	G1/8"
H3	3	6	6	10
H4	9	18	20,5	33
H4+	9	18	20,5	33
H9	2	2	2	3
H10	-	-	-	18
H9	-	10,8	21	30
L3	3	3	4	4
L4	2	3,5	7	11
LA	4,5	5	5	5
PL	9	8	8	8
PL1	7,5	8	8	8
R1	5	9	12,5	18
RT	M5	M6	M8	M10
S	4	8	10	18
TG	22	32,5	46,5	72
VD	11,5	16,5	24,5	15
WH	20,5	34,5	45	48
WH+	20,5	34,5	45	48
ZA+	38	44	45	96
ZB+	58,5	78,5	90	144
ZB++	58,5	78,5	90	144

* CORSE STANDARD - *STANDARD STROKES*

020	15
032	20
050	30
080	30

CILINDRO STOPPER

AST-

STOPPER CYLINDER

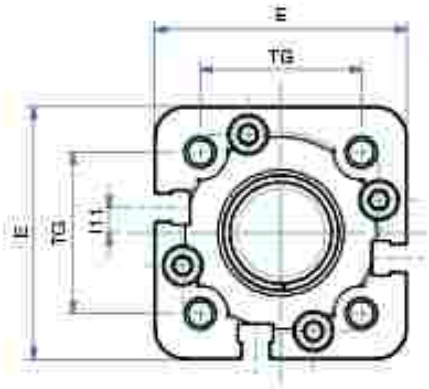

Ø032

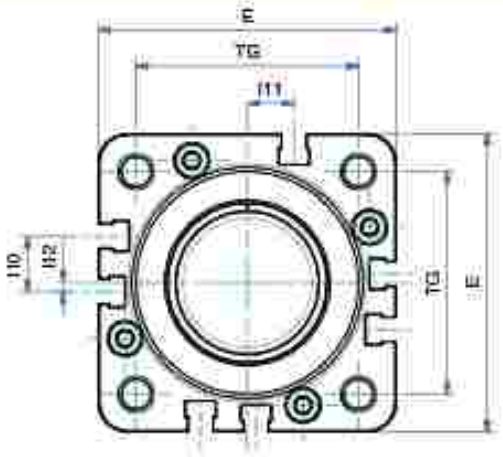

Ø050

SEMPLICE EFFETTO MOLLA POSTERIORE

AST

SINGLE ACTING REAR SPRING

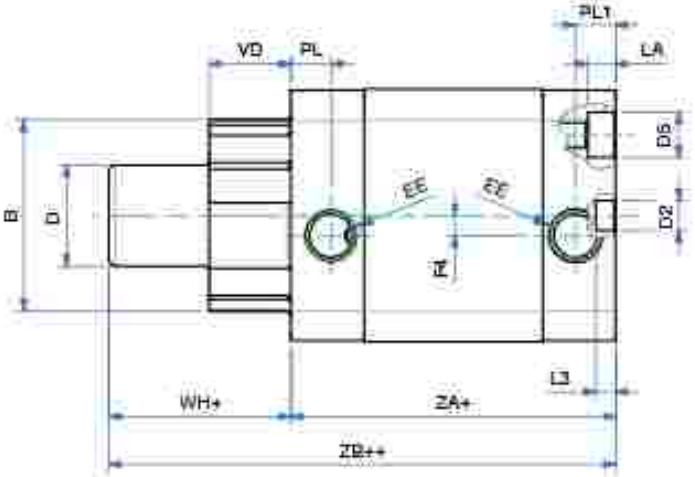

DOPPIO EFFETTO MOLLA POSTERIORE

ASTD

DOUBLE ACTING REAR SPRING

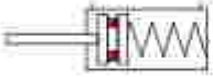

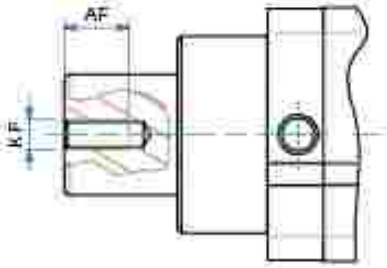

DOPPIO EFFETTO SENZA MOLLA

ASTD1

DOUBLE ACTING WITHOUT SPRING

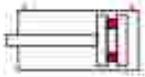

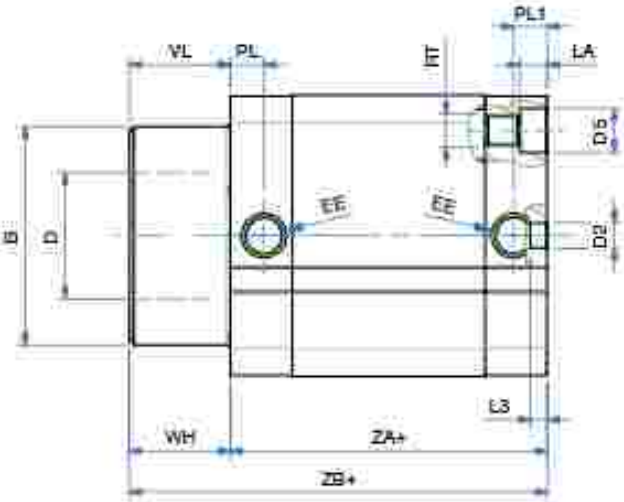

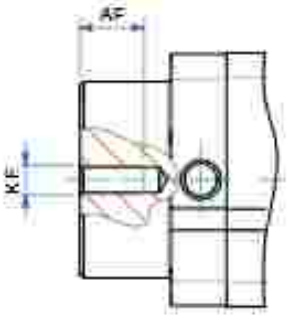

CILINDRI STOPPER

STOPPER CYLINDERS

DIMENSIONI - *DIMENSIONS*		
ø	032	050
AF	15	17
ø B	38	52
ø D	20	32
ø D2	6	6
ø D5	9	10,5
E	50	67
EE	G1/8"	G1/8"
F4	4	-
I10	-	12,5
I11	5	10,5
I12	-	2
KF	M6	M8
LA	5,5	6,5
L3	4	4
PL	8	8
PL1	8	8
RT	M6	M8
TG	32	50
VD	16	24
WH	16	24
WH+	16	24
ZA+	44,5	45,5
ZB+	60,5	69,5
ZB++	60,5	69,5

ø	CORSE STANDARD - *STANDARD STROKES*
032	20
050	30

CILINDRO STOPPER

AST-R

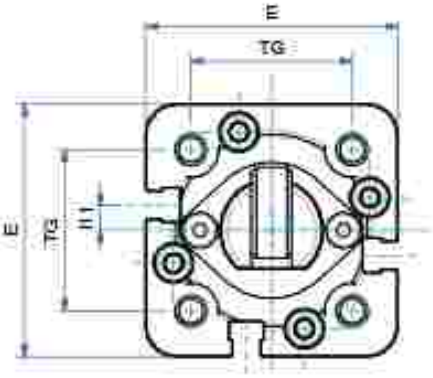

Ø032

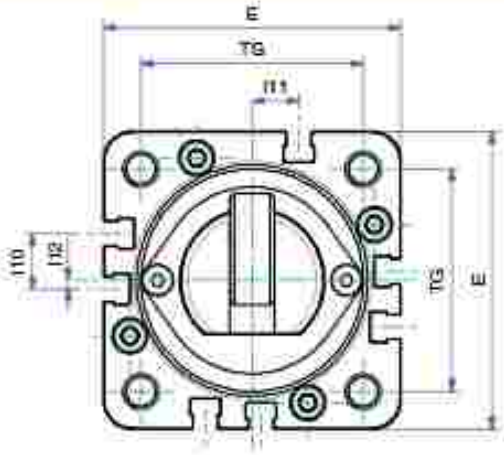

Ø050

S. E. MOLLA POSTERIORE CON RULLINO

AST-R

SINGLE ACTING REAR SPRING WITH ROLLER

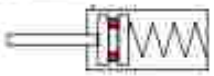

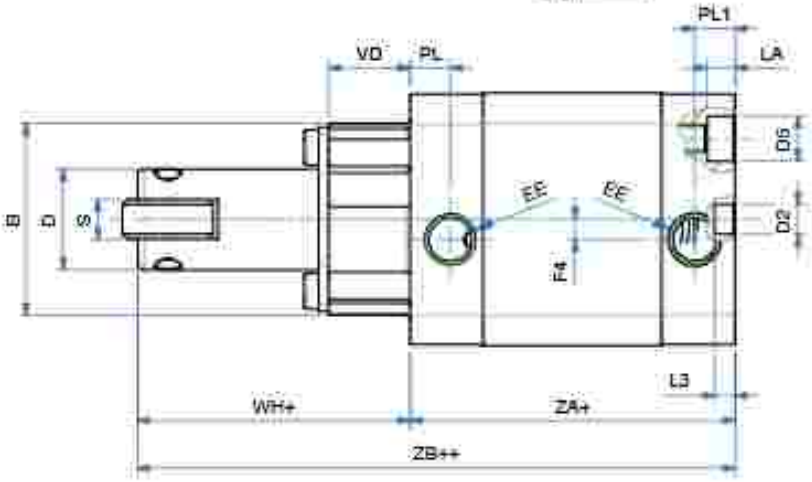

D. E. MOLLA POSTERIORE CON RULLINO

ASTD-R

DOUBLE ACTING REAR SPRING WITH ROLLER

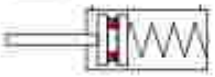

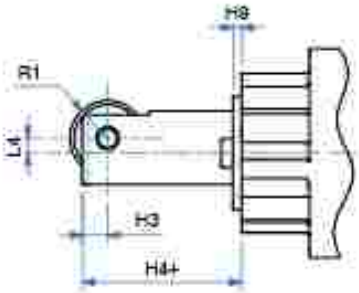

DOPPIO EFFETTO SENZA MOLLA CON RULLINO

ASTD1-R

DOUBLE ACTING WITHOUT SPRING WITH ROLLER

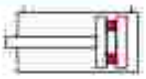

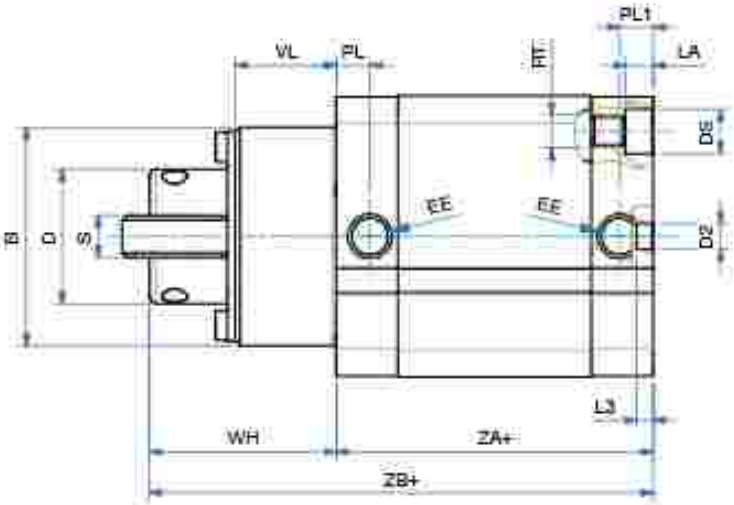

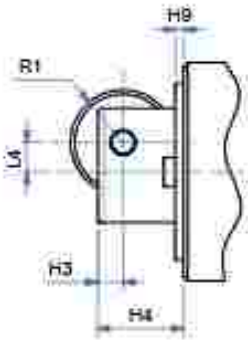

CILINDRI STOPPER

STOPPER CYLINDERS

DIMENSIONI - *DIMENSIONS*		
ø	032	050
ø B	38	52
ø D	20	32
ø D2	6	6
ø D5	9	10,5
E	50	67
EE	G1/8"	G1/8"
F4	4	-
H2	6	6
H4	18	20,5
H4+	18	20,5
H9	2	2
I10	-	12,5
I11	5	10,5
I12	-	2
L2	4	4
L4	3,5	7
LA	5,5	6,5
PL	8	8
PL1	8	8
R1	9	12,5
RT	M6	M8
S	8	10
TG	32	50
VD	16	24
WH	34	44,5
WH+	34	44,5
ZA+	44,5	45,5
ZB+	78,5	90
ZB++	78,5	90

ø	CORSE STANDARD - *STANDARD STROKES*
032	20
050	30

SENSORI MAGNETICI

MAGNETIC SENSORS

CARATTERISTICHE - CHARACTERISTICS

CODICE - CODE		36.SEN06 36.SEN06.L6	36.SEN07	36.SEN08	36.SEN09 36.SEN09.L6 36.SEN09.L10
TIPO - *TYPE*		REED	REED	ELETTRONICO *ELECTRONIC*	ELETTRONICO *ELECTRONIC*
Modello elettrico - *Electrical design*		AC/DC PNP/NPN	AC/DC PNP/NPN	DC PNP	DC PNP
Funzione dell'uscita - *Output*		NO	NO	NO	NO
Tensione di esercizio - *Operating voltage*	[V]	5...120 AC/DC	5...60 DC / 5...50 AC	10...30 DC	10...30 DC
Capacità di corrente - *Current rating*	[mA]	100*	100*	100	100
Sensibilità di reazione - *Magnetic sensitivity*	[mT]	2,1	2,1	2,8	2,8
Velocità di passaggio - *Travel speed*	[m/s]	> 10	> 10	> 10	> 10
Protezione da cortocircuito - *Short-circuit proof*		no	no	sì - yes	sì - yes
Protetto da inversione di polarità *Reverse polarity protection*		sì - yes	sì - yes	sì - yes	sì - yes
Resistente a sovraccarico - *Overload protection*		no	no	sì - yes	sì - yes
Caduta di tensione - *Voltage drop*	[V]	< 5	< 5	< 2,5	< 2,5
Isteresi - *Hysteresis*		1	1	< 1,5	< 1,5
Riproducibilità - *Repeatability*	[mm]	± 0,2	± 0,2	< 0,2	< 0,2
Corrente assorbita - *Current consumption*	[mA]	-	-	< 10	< 10
Tempo di commutazione - *Make time*	[ms]	≤ 0,6	≤ 0,6	-	-
Tempo di riapertura - *Fall time*	[ms]	≤ 0,1	≤ 0,1	-	-
Potenza max - *Switching power max*	[W]	10	10	-	-
Cicli di commutazione con connessione a PLC *Switching cycles when connected to PLC*	[mln]	≤ 40	≤ 40	-	-
Frequenza di commutazione - *Switching frequency*	[Hz]	1.000	1.000	> 10.000	> 10.000
Temperatura ambiente - *Ambient temperature*	[°C]	-25...70	-25...70	-25...80	-25...80
Grado/Classe di protezione - *Protection*		IP67, II	IP67, II	IP67, III	IP67, III
Materiale involucro - *Housing material*		PA (poliammide - *polyamide*)			
Materiale eccentrico di fissaggio - *Fastening clamp*		inox - *stainless steel*			
Indicazione della funzione Stato di commutazione *Function display Switching status*	LED	giallo - *yellow*			
Collegamento - *Connection*		cavo PUR - *PUR cable* 2x0,14 mm² 2 m (**.L6** = 6 m)	cavo PUR - *PUR cable* connettore M8- *M8 connector* 0,3 m	cavo PUR - *PUR cable* connettore M8- *M8 connector* 0,3 m	cavo PUR - *PUR cable* 3x0,14 mm² 2 m (**.L6** = 6 m ; **.L10** = 10 m)
Peso - *Weight*	[g]	31,3 69	12	12,1	27,4 73,5 122,4

Accessori inclusi: Segnaposto in gomma, fascetta fermacavo - *Accessories included: Rubber placeholder, cable clip*

*: necessario circuito di protezione esterno per carico induttivo (valvola, relè, ecc...). - *External protective circuit for inductive load (valve, contactor, etc...) necessary.*

REED: nessuna funzione LED in caso di inversione di polarità nel funzionamento DC. - *No LED function in case of polarity reversal in DC operation.*

CONTATTO REED (2 FILI)

36.SEN06 | 36.SEN06.16

REED CONTACT (2 WIRES)

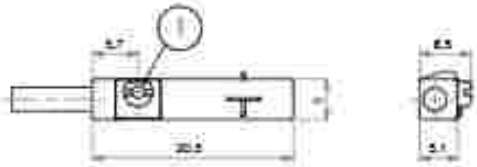

1- ECCENTRICO DI FISSAGGIO - *FASTENING CLAMP*

CABLAGGIO - *WIRING*

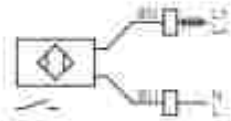

BN- MARRONE - *BROWN*
BU- BLU - *BLUE*

CONTATTO REED (CONNETTORE M8)

36.SEN07

REED CONTACT (M8 CONNECTOR)

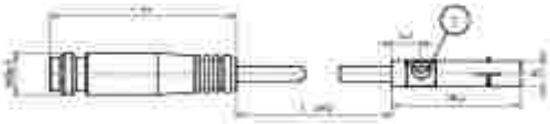

1- ECCENTRICO DI FISSAGGIO - *FASTENING CLAMP*

CABLAGGIO - *WIRING*

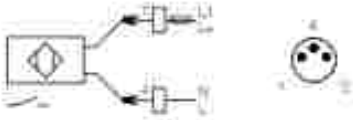

BN- MARRONE - *BROWN*
BU- BLU - *BLUE*

CONTATTO PNP (CONNETTORE M8)

36.SEN08

PNP CONTACT (M8 CONNECTOR)

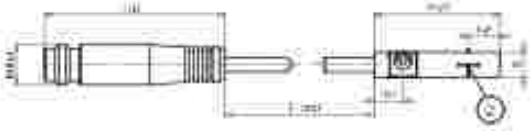

1- ECCENTRICO DI FISSAGGIO - *FASTENING CLAMP*
2- SUPERFICIE ATTIVA - *SENSING FACE*

CABLAGGIO - *WIRING*

BN- MARRONE - *BROWN*
BU- BLU - *BLUE*

CONTATTO PNP (3 FILI)

36.SEN09 | 36.SEN09.16 | 36.SEN09.L10

PNP CONTACT (3 WIRES)

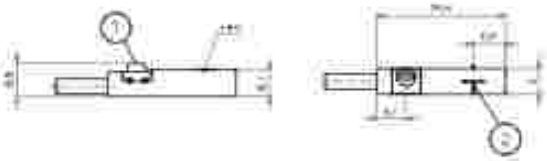

1- ECCENTRICO DI FISSAGGIO - *FASTENING CLAMP*
2- SUPERFICIE ATTIVA - *SENSING FACE*

CABLAGGIO - *WIRING*

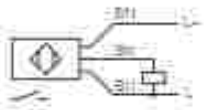

BK- NERO - *BLACK*
BN- MARRONE - *BROWN*
BU- BLU - *BLUE*

CAVO PROLUNGA (CONNETTORE M8)

EXTENSION CABLE (M8 CONNECTOR)

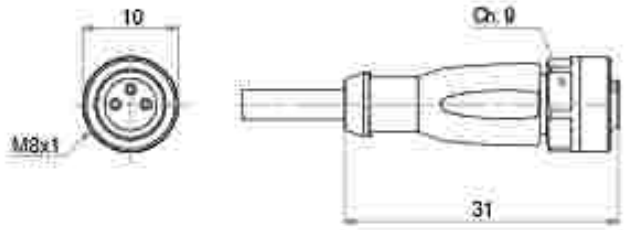

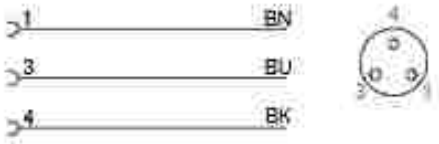

SENSORI MAGNETICI ATEX

ATEX MAGNETIC SENSORS

CARATTERISTICHE - *CHARACTERISTICS*		36.SEN32A.16	36.SEN33A
TIPO - *TYPE*		ELETTRONICO - *ELECTRONIC*	ELETTRONICO - *ELECTRONIC*
Modello elettrico - *Electrical design*		DC PNP	DC PNP
Funzione dell'uscita - *Output*		NO	NO
Tensione di esercizio - *Operating voltage*	[V]	10...30 DC	10...30 DC
Capacità di corrente - *Current rating*	[mA]	100	100
Sensibilità di reazione - *Magnetic sensitivity*	[mT]	2	2,8
Velocità di passaggio - *Travel speed*	[m/s]	> 10	> 10
Protezione da cortocircuito - *Short-circuit proof*		sì - *yes*	sì - *yes*
Protetto da inversione di polarità - *Reverse polarity protection*		sì - *yes*	sì - *yes*
Resistente a sovraccarico - *Overload protection*		sì - *yes*	sì - *yes*
Caduta di tensione - *Voltage drop*	[V]	< 2,5	< 2,5
Isteresi - *Hysteresis*		1	< 1,5
Riproducibilità - *Repeatability*	[mm]	< 0,2	< 0,2
Corrente assorbita - *Current consumption*	[mA]	< 10	< 10
Ritardo alla disponibilità - *Power-on delay time*	[ms]	< 30	< 30
Frequenza di commutazione - *Switching frequency*	[Hz]	6.000	10.000
Temperatura ambiente - *Ambient temperature*	[°C]	-20...60	-25...60
Grado/Classe di protezione - *Protection*		IP 65/IP 67	IP 65/IP 67
Contrassegno - *Marking of the unit*		II 3D Ex tc IIIC T125°C Dc X II 3G Ex nA IIC T4 Gc X	II 3D Ex tc IIIC T125°C Dc X
Materiale involucro - *Housing material*		PA (poliammide-*polyamide*)	PA (poliammide-*polyamide*)
Materiale eccentrico di fissaggio - *Fastening clamp*		inox - *stainless steel*	inox - *stainless steel*
Indicazione della funzione Stato di commutazione *Function display Switching status*	LED	giallo - *yellow*	giallo - *yellow*
Collegamento - *Connection*		cavo PVC - *PVC cable* 3x0,14 mm²	cavo PVC - *PVC cable* connettore M12 - *M12 connector*
Lunghezza cavo - *Cable length*		6 m	0,3 m
Peso - *Weight*	[g]	103,3	52,4

Accessori inclusi - *Accessories included:* **Segnaposto in gomma, fascetta fermacavo** - *Rubber placeholder, cable clip*

SERIE ST

CONTATTO PNP (3 FILI)

36.SEN32A.L6

PNP CONTACT (3 WIRES)

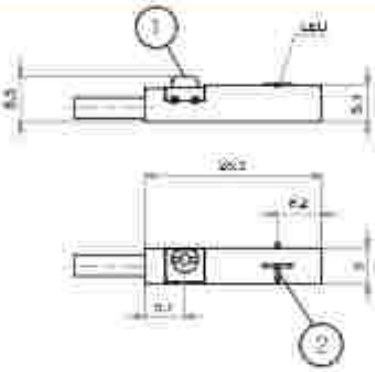

1= ECCENTRICO DI FISSAGGIO - FASTENING CLAMP
2= SUPERFICIE ATTIVA - SENSING FACE

CABLAGGIO - WIRING

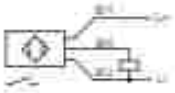

BK= NERO - BLACK
BN= MARRONE - BROWN
BU= BLU - BLUE

SERIE **ST**

CONTATTO PNP (CONNETORE M12)

36.SEN33A

PNP CONTACT (M12 CONNECTOR)

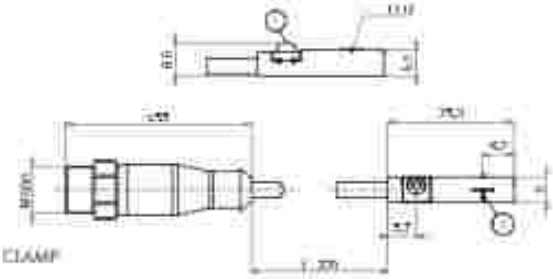

1= ECCENTRICO DI FISSAGGIO - FASTENING CLAMP
2= SUPERFICIE ATTIVA - SENSING FACE

CABLAGGIO - WIRING

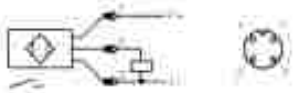

BK= NERO - BLACK
BN= MARRONE - BROWN
BU= BLU - BLUE

CAVO PROLUNGA (CONNETTORE M12)

36.CAVA

EXTENSION CABLE (M12 CONNECTOR)

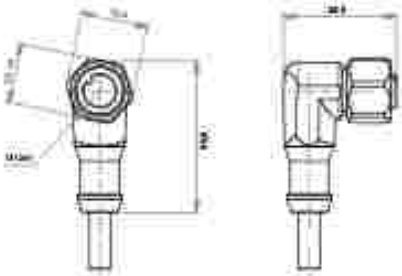

CABLAGGIO - WIRING

BK= NERO - BLACK
BN= MARRONE - BROWN
BU= BLU - BLUE
WH= BIANCO - WHITE

DIMENSIONI - DIMENSIONS		36.CAV5A.M12	36.CAV10A.M12
Modello elettrico - *Electrical design*		AC/DC	AC/DC
Tensione di esercizio - *Operating voltage*	[V]	60 AC / 60 DC	60 AC / 60 DC
Capacità di corrente - *Current rating*	[A]	2	2
Modello - *Design*		ad angolo - *angled*	ad angolo - *angled*
Temperatura ambiente - *Ambient temperature*	[°C]	-20_60	-20_60
Grado/Classe di protezione - *Protection*		IP67/IP68 - IP69K fuori dalla zona esplosiva - *outside hazardous areas*	
Contrassegno - *Marking of the unit*		II 3G Ex nA IIC Gc - II 2D Ex tb IIIC Db IP65/IP67	
Materiale corpo - *Body material*; **Involucro** - *Housing*		TPU arancione - *orange TPU*	TPU arancione - *orange TPU*
Guarnizione - *Sealing*		viton	viton
Materiale dado - *Nut material*		inox - *stainless steel* (1.4404 / 316L)	inox - *stainless steel* (1.4404 / 316L)
Coppia di serraggio per dado zigrinato *Tightening torque for knurled nut*	[Nm]	0,2_1,5	0,2_1,5
Collegamento - *Connection*		cavo PUR - *PUR cable* / 5 m; 4 x 0,34 mm² (42 x Ø 0,1 mm); Ø 4,9 mm; senza alogeno - *halogen free*	cavo PUR - *PUR cable* / 10 m; 4 x 0,34 mm² (42 x Ø 0,1 mm); Ø 4,9 mm; senza alogeno - *halogen free*
Colore della guaina - *Sheath colour*		nero - *black*	nero - *black*

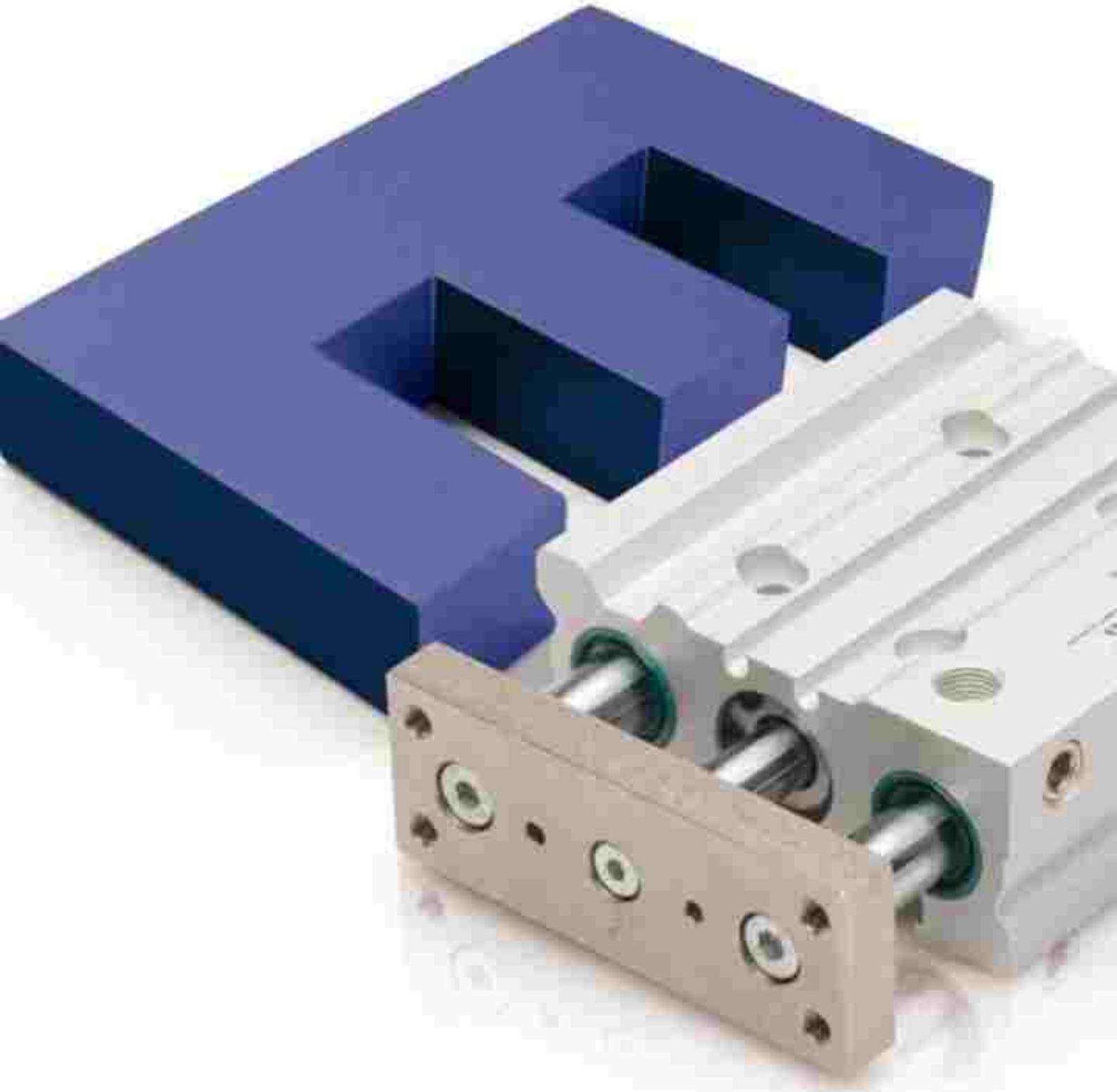

CILINDRO COMPATTO GUIDATO

GUIDED COMPACT CYLINDER

KOMPAKTZYLINDER MIT FÜHRUNG

Ø 16-63

MESSNER PNEUMATIC

CARATTERISTICHE TECNICHE - *TECHNICAL CHARACTERISTICS*

Pressione di esercizio *Working pressure*	1 ÷ 10 bar (doppio effetto - *double acting*)
Temperatura di esercizio *Working temperature*	0 ÷ +80°C (-20°C con aria secca - *with dry air*)
Versioni - *Versions*	doppio effetto - *double acting*
Alesaggi - *Bores*	⌀ 16 - 20 - 25 - 32 - 40 - 50 - 63
Corse - *Strokes*	vedere tabelle corse standard - *see standard stroke tables*
Fluido - *Fluid*	aria compressa filtrata, non lubrificata - *compressed filtered, non lubricated air*

CARATTERISTICHE COSTRUTTIVE - *CONSTRUCTIVE CHARACTERISTICS*

1	**Piastra** - *Plate*	acciaio nichelato - *nickeled steel*
2	**Stelo di Guida** - *Guide Rod*	acciaio C45 cromato - C45 *chromed steel*
3	**Raschiatore** - *Wiper*	NBR
4	**Boccola** - *Bush*	bronzo sinterizzato - *sintered bronze*
5	**Corpo** - *Body*	alluminio anodizzato - *anodized aluminum*
6	**Guarnizione stelo** - *Rod Seal*	poliuretano - *polyurethane*
7	**Testa Anteriore** - *Front Cover*	alluminio anodizzato - *anodized aluminum*
8	**Paracolpo** - *Bumper*	NBR
9	**Stelo** - *Rod*	acciaio C45 cromato - C45 *chromed steel*
10	**Pistone** - *Piston*	alluminio - *aluminum*
11	**Guarnizione Pistone** - *Piston Seal*	NBR
12	**Magnete** - *Magnet*	plastoferite
13	**Testa posteriore** - *Rear Cover*	alluminio anodizzato - *anodized aluminum*

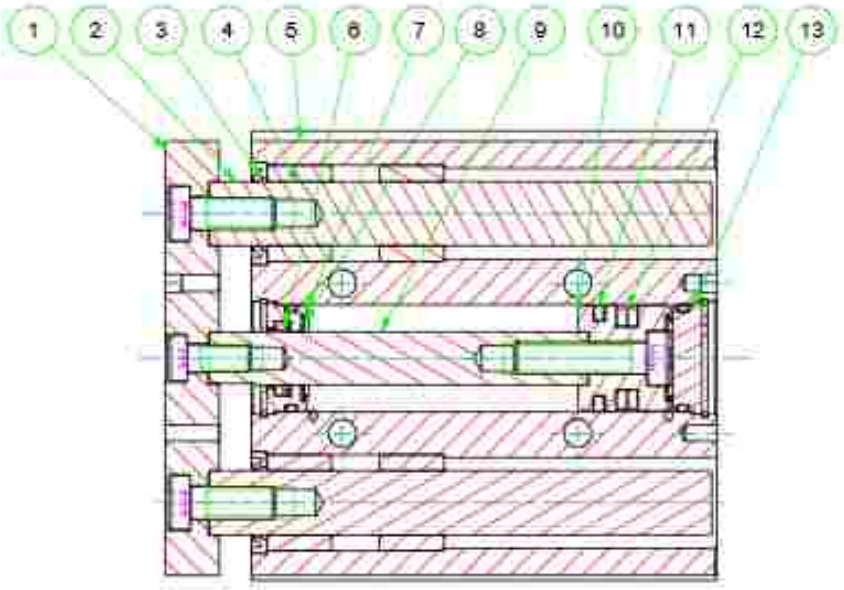

CHIAVE DI CODIFICA

KEY CODE

E D M 0 5 0 . 0 3 0 . G S

ALESAGGIO - BORE (Ø)
016 - 020 - 025 - 032
040 - 050 - 063

CORSA - STROKE (mm)
vedere tabelle corse std
see std stroke table

OPZIONE - OPTION
EX ATEX CE II 2GD c T4

VERSIONE - VERSION
con boccole in bronzo
with bronze bushes
S con cuscinetti a ricircolo di sfere
with recirculating ball bearings

OPZIONE - OPTION
.S steli-viti-seeger inox
SS rod screws-retaining ring

VERSIONE - VERSION
M magnetico
magnetic
non magnetico
non-magnetic

OPZIONE - OPTION
senza ammortizzo pneumatico
without pneumatic cushioning
.W con ammortizzo pneumatico
with pneumatic cushioning

VERSIONE - VERSION
D doppio effetto
double acting

GUARNIZIONI - SEALS
GS guarnizioni standard
standard seals
VR guarnizione stelo per alte temperature
high temperature rod seal
VA tutte le guarnizioni per alte temperature
all seals for high temperature

SERIE - SERIES
E tubo profilato con cave per sensori
profile tube with slots for sensors

SERIE E

ESECUZIONI A RICHIESTA - ON REQUEST
Doppia piastra - Double plate
Stelo prolungato (FB) - Extended rod (FB)
ATEX CE II 2GD c T4

FORZE TEORICHE DI TRAZIONE (P=6bar)

THEORETICAL FORCES OF TRACTION (P=6bar)

		#	016	020	025	032	040	050	063
EDM	SPINTA THRUST	[N]	121	188	295	483	754	1178	1870
	TRAZIONE TRACTION	[N]	90	141	247	415	686	1057	1750

ESEMPI DI FISSAGGIO

FIXING EXAMPLE

MONTAGGIO SUPERIORE
TOP MOUNTING

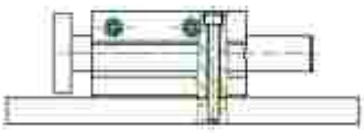

MONTAGGIO INFERIORE
BOTTOM MOUNTING

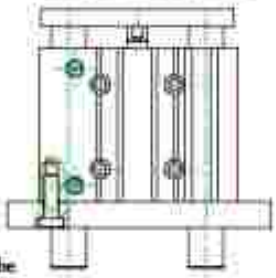

MONTAGGIO LATERALE
SIDE MOUNTING

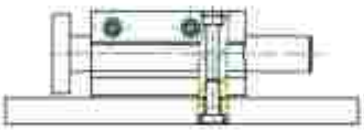

MONTAGGIO TRAMITE DADO NELLA CAVA A "T"
NUT INSIDE T-SLOT MOUNTING

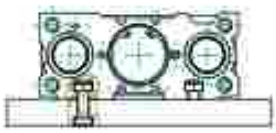

!!! Il fissaggio deve avvenire mediante viti amagnetiche
!!! The fixing must be with non-magnetic screws

DIAGRAMMA TEORICO CARICO AMMISSIBILE

EDM

THEORETICAL ALLOWABLE LOAD

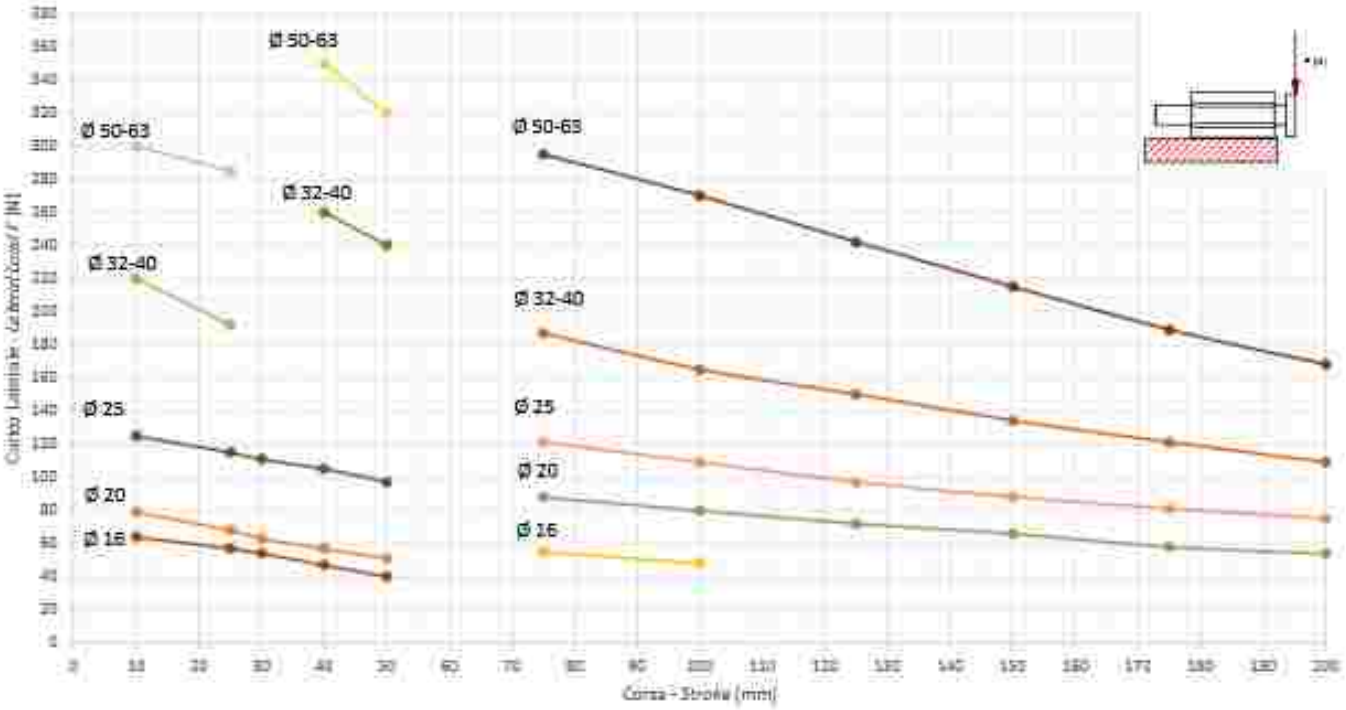

DIAGRAMMA TEORICO CARICO AMMISSIBILE

EDMS

THEORETICAL ALLOWABLE LOAD

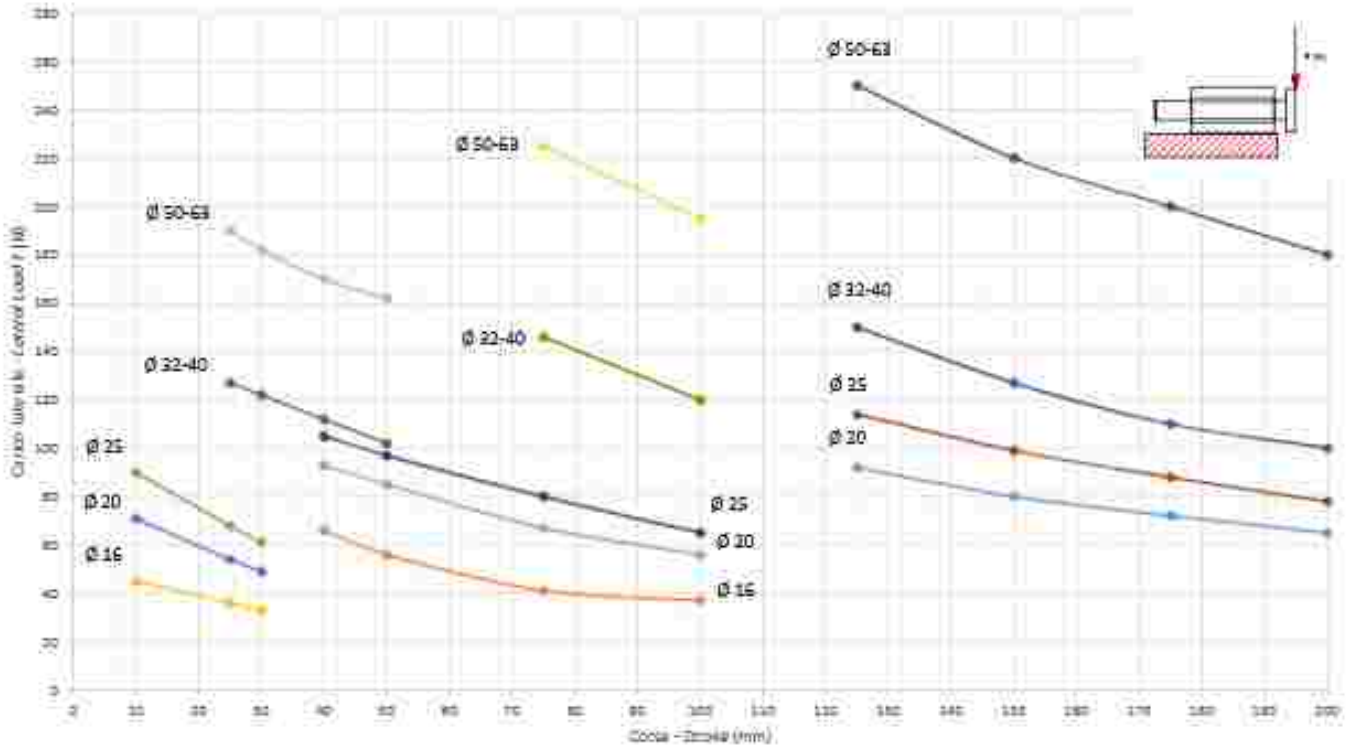

DIAGRAMMA TEORICO CARICO AMMISSIBILE

EDM-W

THEORETICAL ALLOWABLE LOAD

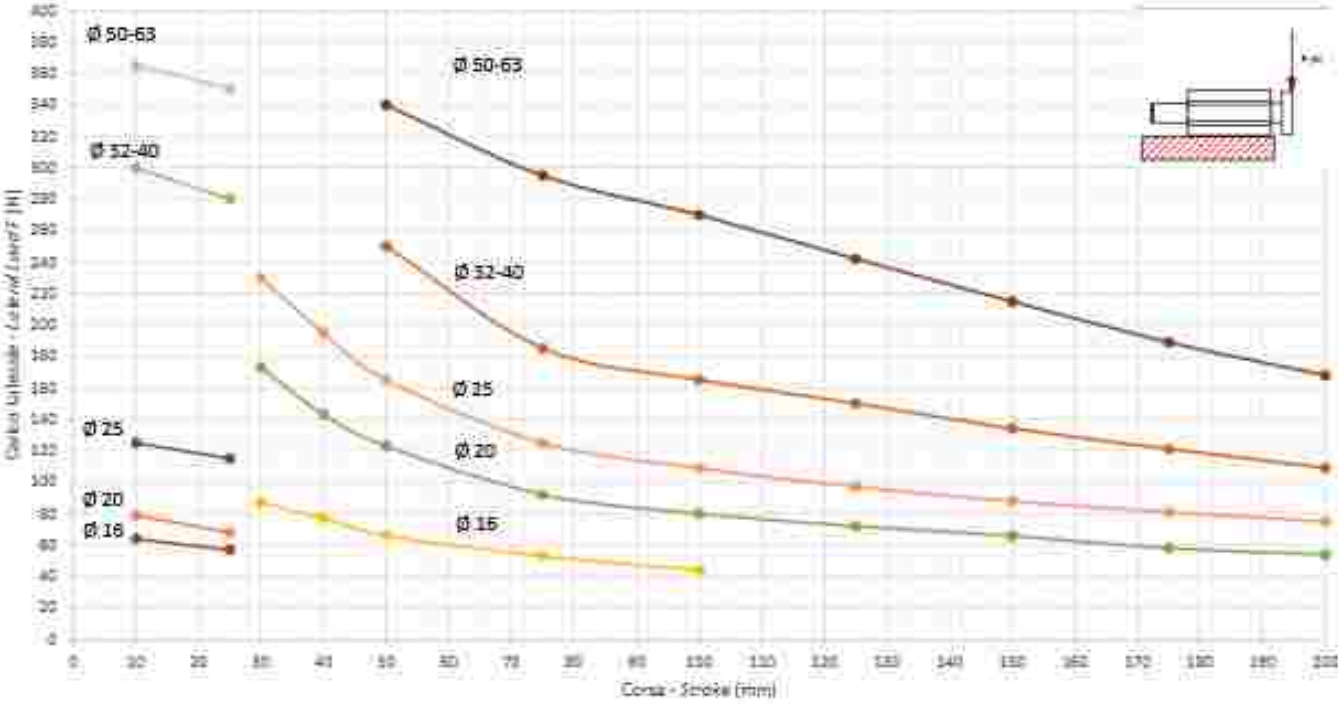

DIAGRAMMA TEORICO CARICO AMMISSIBILE

EDMS-W

THEORETICAL ALLOWABLE LOAD

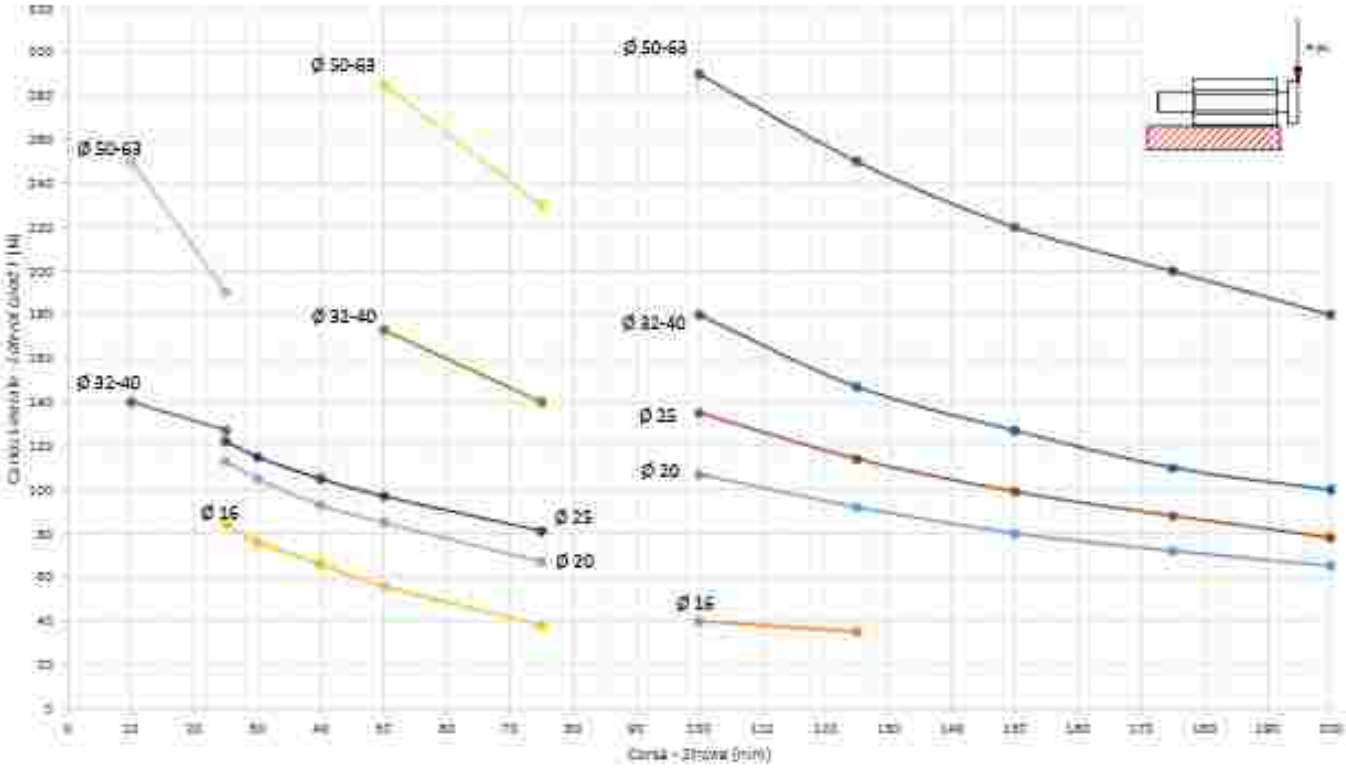

DIAGRAMMA TEORICO COPPIA AMMISSIBILE

EDM

THEORETICAL ALLOWABLE TORQUE

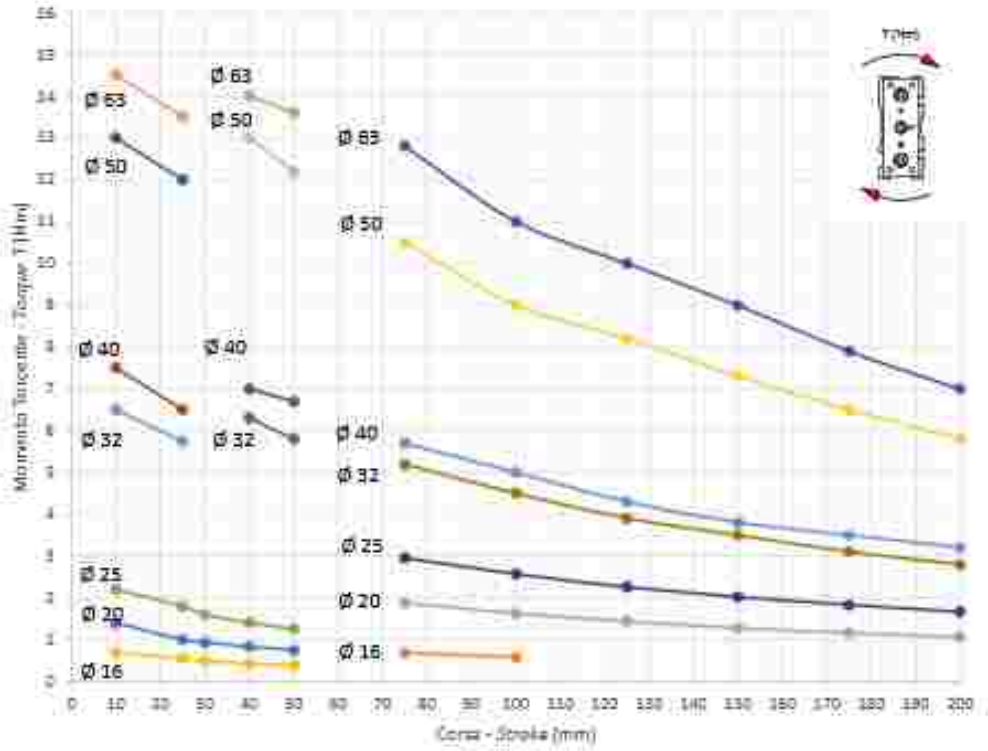

SERIE E

DIAGRAMMA TEORICO COPPIA AMMISSIBILE

EDMS

THEORETICAL ALLOWABLE TORQUE

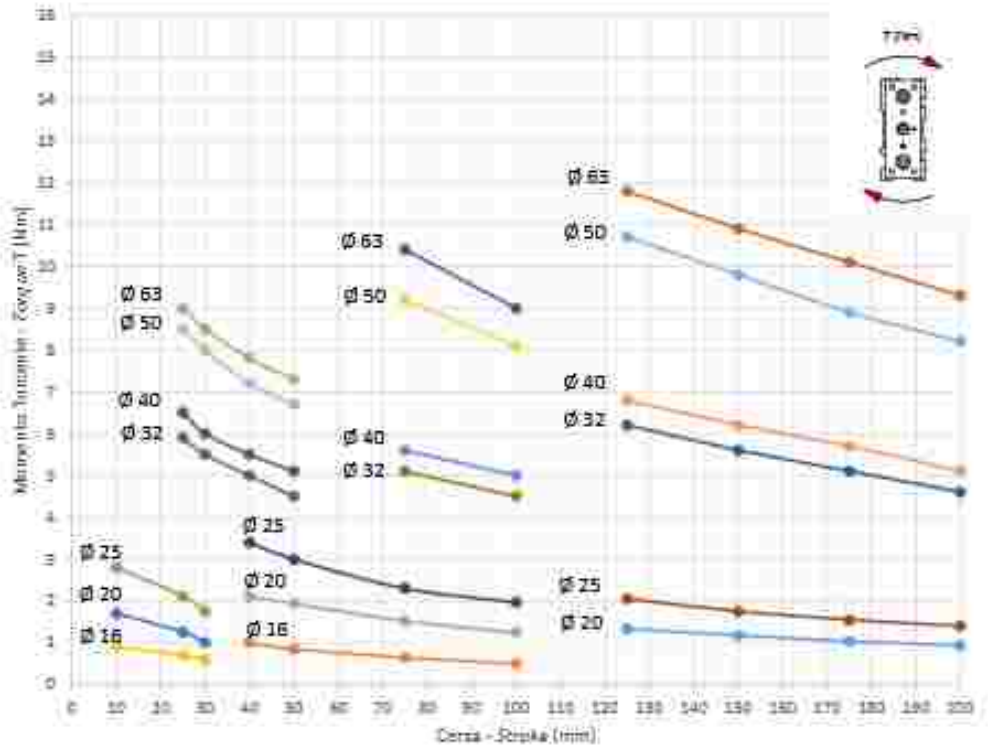

DIAGRAMMA TEORICO COPPIA AMMISSIBILE

EDM-W

THEORETICAL ALLOWABLE TORQUE

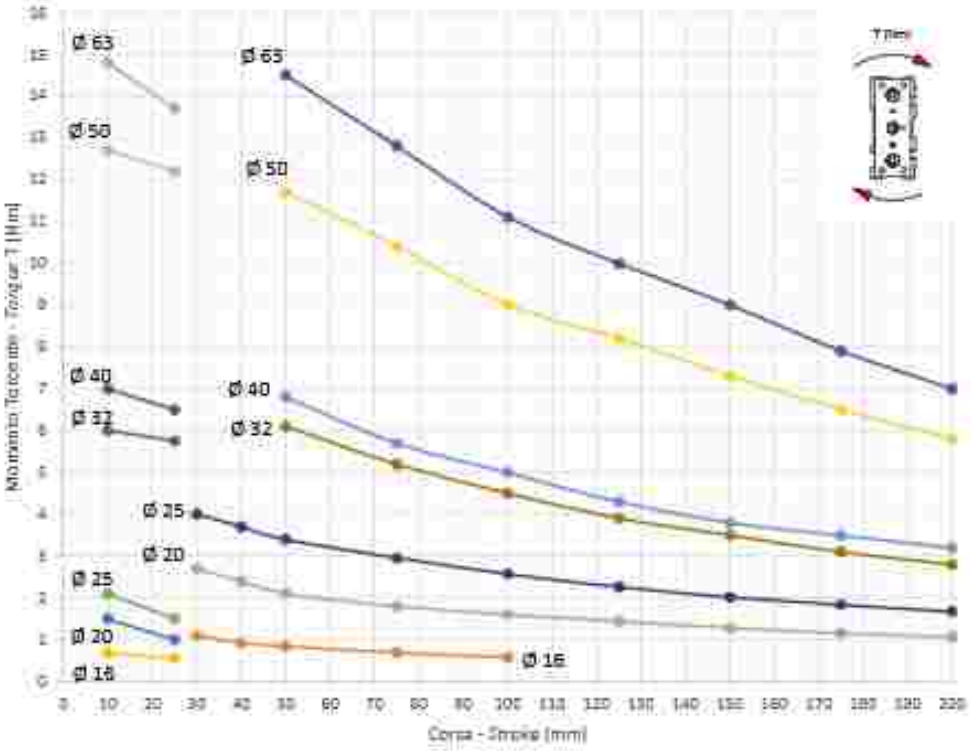

DIAGRAMMA TEORICO COPPIA AMMISSIBILE

EDMS-W

THEORETICAL ALLOWABLE TORQUE

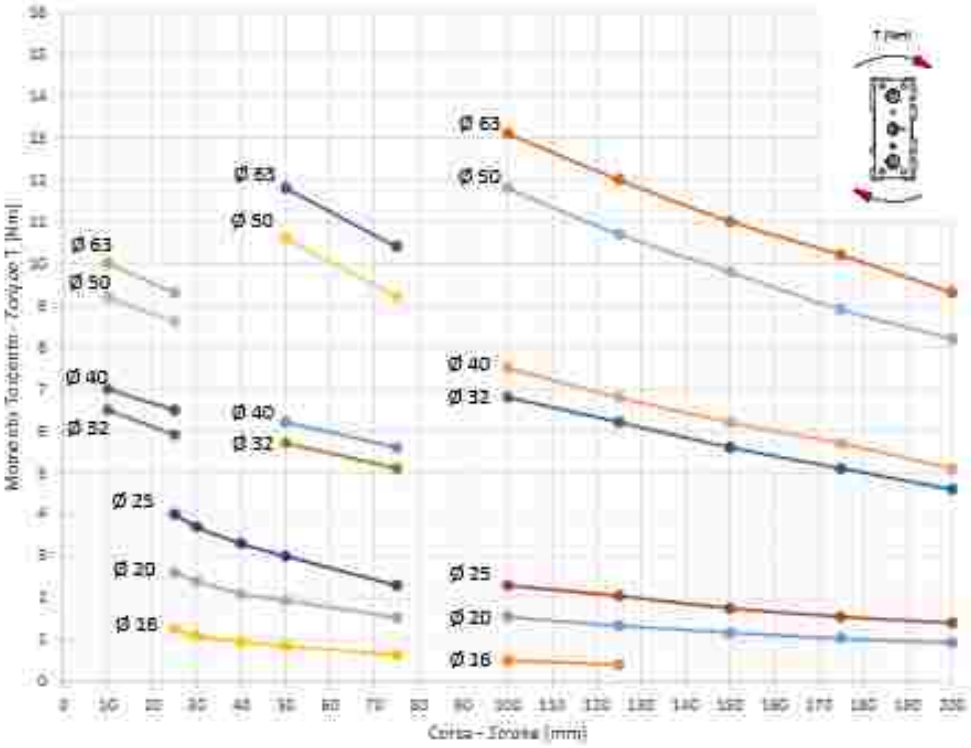

COMPATTO GUIDATO D.E.M.

D.A.M. GUIDED COMPACT

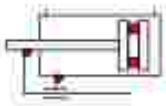

CAVA SENSORE A C
C-SLOT FOR SENSOR

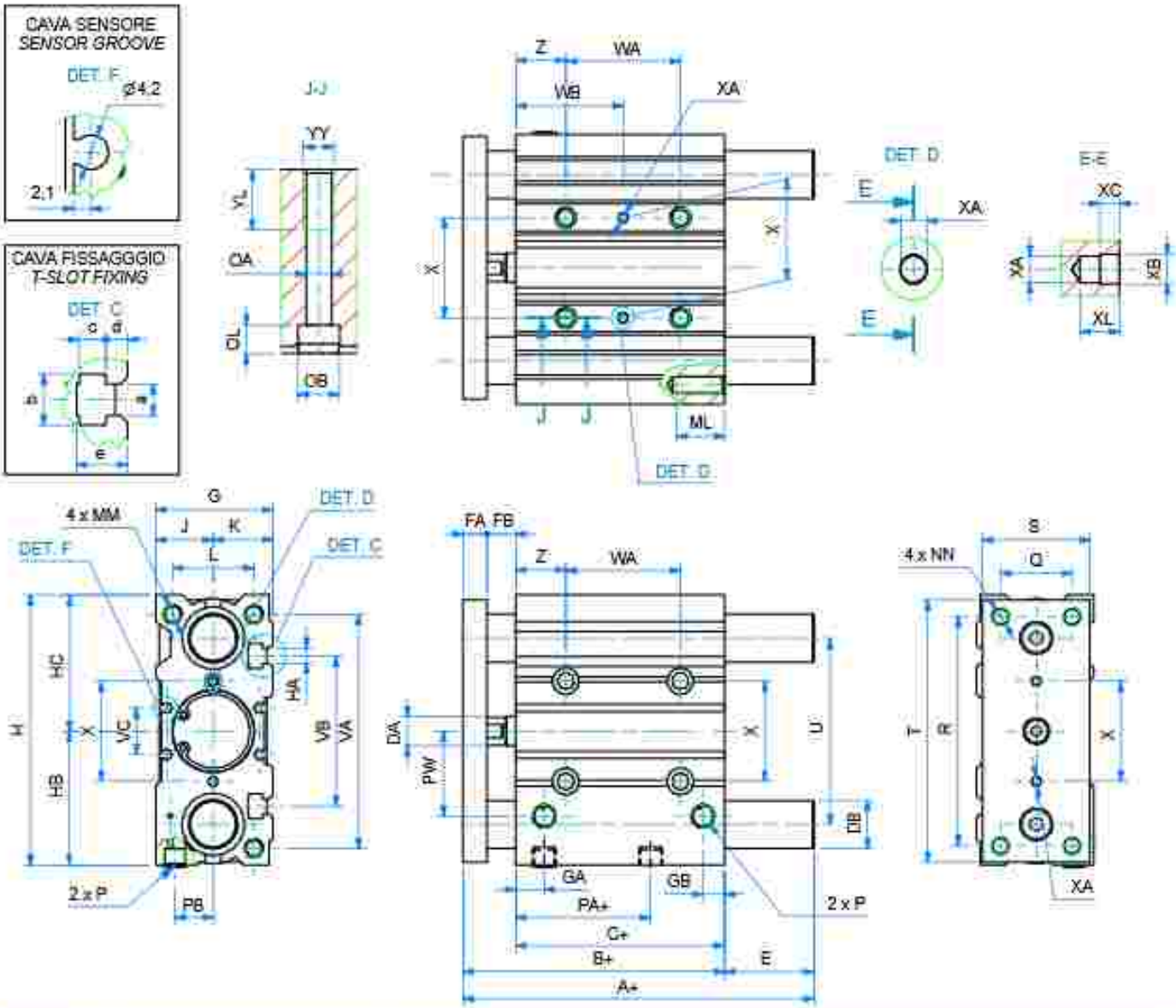

▪	CORSE STANDARD - *STANDARD STROKES*
016	10 - 20 - 30 - 40 - 50 - 75 - 100 - 125 - 150 - 175 - 200 - 250
020	20 - 30 - 40 - 50 - 75 - 100 - 125 - 150 - 175 - 200 - 250 - 300 - 350 - 400
025	20 - 30 - 40 - 50 - 75 - 100 - 125 - 150 - 175 - 200 - 250 - 300 - 350 - 400
032	25 - 50 - 75 - 100 - 125 - 150 - 175 - 200 - 250 - 300 - 350 - 400
040	25 - 50 - 75 - 100 - 125 - 150 - 175 - 200 - 250 - 300 - 350 - 400
050	25 - 50 - 75 - 100 - 125 - 150 - 175 - 200 - 250 - 300 - 350 - 400
063	25 - 50 - 75 - 100 - 125 - 150 - 175 - 200 - 250 - 300 - 350 - 400

!!! Le corse intermedie vengono realizzate con il corpo della corsa standard superiore e con distanziale interno per limitarne la corsa a quella richiesta.

Intermediate strokes are made with the profile of the standard superior stroke and with an internal spacer which limits the stroke to the required size.

- WITH BRONZE BUSH

DIMENSIONI - *DIMENSIONS*

ø	16	20	25	32	40	50	63
A+ (corsa-*strokes* 0÷50)	42	53	53,5	97	97	106,5	106,5
A+ (corsa-*strokes* 75÷200)	64,5	84,5	85	102	102	118	118
B+	46	53	53,5	59,5	66	72	77
C+	33	37	37,5	37,5	44	44	49
ø DA	8	10	10	12	12	16	16
ø DB	10	12	16	20	20	25	25
E (corsa-*strokes* 0÷50)	0	0	0	37,5	31	34,5	29,5
E (corsa-*strokes* 75÷200)	18,5	31,5	31,5	42,5	36	46	41
FA	8	10	10	10	10	15	15
FB	5	6	6	12	12	13	13
G	30,5	36,8	42,8	49	55	65	79
GA	11	11,5	11,5	12	15	15	15,5
GB	8	9	10	9	12	12	13,5
H	64	84	94	113	121	149	163
HA	M4	M5	M5	M6	M6	M8	M10
HB	32,5	41,5	46,5	56	60	74	81
HC	32	42,5	47,5	57	61	75	82
J	15	18	21	24	27	32	39
K	15,5	18,8	21,8	25	28	33	40
L	22	24	30	34	40	46	58
MM	M5	M5	M6	M8	M8	M10	M10
ML	12	13	15	16	16	20	22
NM	M5	M5	M6	M8	M8	M10	M10
OA	4,2	5,2	5,2	6,5	6,5	8,5	8,5
OB	8	9,5	9,5	11	11	14	14
OL	4,5	5,5	5,5	7,5	7,5	9	9
P	M5	G1/8	G1/8	G1/8	G1/8	G1/4	G1/4
PA+	15	13,5	12,5	6,5	13	9	13
PB	10	11	14	16	18	21,5	28
PW	19	25	30	35,5	39,5	47	58
Q	16	18	26	30	30	40	50
R	54	70	78	96	104	130	130
S	25	30	40	45	45	60	70
T	62	81	91	110	118	146	158
U	46	54	64	78	86	110	124
VA	56	72	82	98	106	130	142
VB	38	44	50	63	72	92	110
VC	10,5	12,5	15	19,5	25	33	34
WA (corsa-*strokes* 0÷30)	24	24	24	24	24	24	28
WA (corsa-*strokes* 40÷100)	44	44	44	48	48	48	52
WA (corsa-*strokes* 125÷200)	110	120	120	124	124	124	128
WB (corsa-*strokes* 0÷30)	17	29	29	33	34	36	38
WB (corsa-*strokes* 40÷100)	27	39	39	45	46	48	50
WB (corsa-*strokes* 125÷200)	60	77	77	83	84	86	88
X ± 0,02	24	28	34	42	50	66	80
ø XA H9	3	3	4	4	4	5	5
XB	3,5	3,5	4,5	4,5	4,5	6	6
XC	3	3	3	3	3	4	4
XL	6	6	6	6	6	8	8
YY	M5	M6	M6	M8	M8	M10	M10
YL	10	12	12	16	16	20	22
Z	5	17	17	21	22	24	24
a	4,4	5,4	5,4	6,5	6,5	8,5	11
b	7,4	8,4	8,4	10,5	10,5	13,5	17,8
c	3,7	4,5	4,5	5,5	5,5	7,5	10
d	3,5	3,6	3,8	4,5	5	5,5	8
e	6,7	8,6	9	10,5	10,5	14,5	19,5

COMPATTO GUIDATO D.E.M. CON CUSCINETTI A RICIRCOLO DI SFERE

D.A.M. GUIDED COMPACT WITH RECIRCULATING BALL BEARINGS

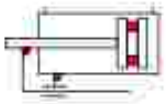

CAVA SENSORE A C
C-SLOT FOR SENSOR

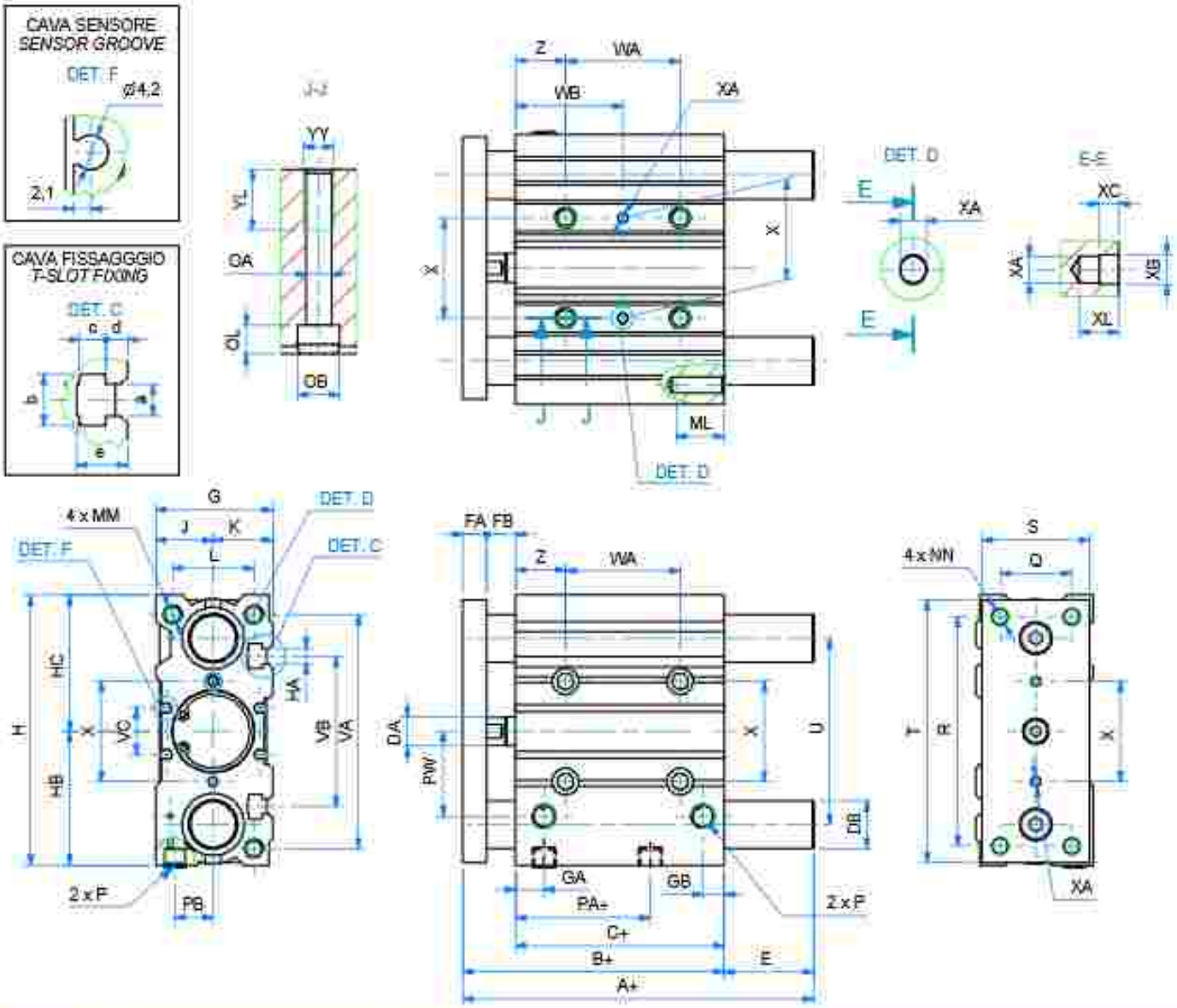

▪	CORSE STANDARD - *STANDARD STROKES*
016	10 - 20 - 30 - 40 - 50 - 75 - 100 - 125 - 150 - 175 - 200 - 250
020	20 - 30 - 40 - 50 - 75 - 100 - 125 - 150 - 175 - 200 - 250 - 300 - 350 - 400
025	20 - 30 - 40 - 50 - 75 - 100 - 125 - 150 - 175 - 200 - 250 - 300 - 350 - 400
032	25 - 50 - 75 - 100 - 125 - 150 - 175 - 200 - 250 - 300 - 350 - 400
040	25 - 50 - 75 - 100 - 125 - 150 - 175 - 200 - 250 - 300 - 350 - 400
050	25 - 50 - 75 - 100 - 125 - 150 - 175 - 200 - 250 - 300 - 350 - 400
063	25 - 50 - 75 - 100 - 125 - 150 - 175 - 200 - 250 - 300 - 350 - 400

!!! Le corse intermedie vengono realizzate con il corpo della corsa standard superiore e con distanziale interno per limitarne la corsa a quella richiesta.

Intermediate strokes are made with the profile of the standard superior stroke and with an internal spacer which limits the stroke to the required one.

DIMENSIONI - *DIMENSIONS* **CON CUSCINETTI A RICIRCOLO DI SFERE** - *WITH RECIRCULATING BALL BEARINGS*

ø	16	20	25	32	40	50	63
A+ (corsa-stroke 0÷30)	49	63	69,5	-	-	-	-
A+ (corsa-stroke 40÷100)	65	80	86	-	-	-	-
A+ (corsa-stroke 125÷200)	-	104	104,5	-	-	-	-
A+ (corsa-stroke 0÷50)	-	-	-	81	81	93	93
A+ (corsa-stroke 75÷100)	-	-	-	98	98	114	114
A+ (corsa-stroke 125÷200)	-	-	-	118	118	134	134
B+	46	53	53,5	59,5	66	72	77
C+	33	37	37,5	37,5	44	44	49
ø DA	8	10	10	12	12	16	16
ø DB	8	12	14	20	20	25	25
E (corsa-stroke 0÷30)	3	10	16	-	-	-	-
E (corsa-stroke 40÷100)	19	27	32,5	-	-	-	-
E (corsa-stroke 125÷200)	-	51	51	-	-	-	-
E (corsa-stroke 0÷50)	-	-	-	21,5	15	21	16
E (corsa-stroke 75÷100)	-	-	-	38,5	32	42	37
E (corsa-stroke 125÷200)	-	-	-	58,5	52	62	57
EA	8	10	10	10	10	15	15
EB	5	6	6	12	12	13	13
G	30,5	36,8	42,8	49	55	65	79
GA	11	11,5	11,5	12	15	15	15,5
GB	8	9	10	9	12	12	13,5
H	64	84	94	113	121	149	163
HA	M4	M5	M5	M6	M6	M8	M10
HB	32,5	41,5	46,5	56	60	74	81
HC	32	42,5	47,5	57	61	75	82
J	15	18	21	24	27	32	39
K	15,5	18,8	21,8	25	28	33	40
L	22	24	30	34	40	46	58
MR	M5	M5	M6	M8	M8	M10	M10
ML	12	13	15	16	16	20	22
MN	M5	M5	M6	M8	M8	M10	M10
OA	4,2	5,2	5,2	6,5	6,5	8,5	8,5
OB	8	9,5	9,5	11	11	14	14
OL	4,5	5,5	5,5	7,5	7,5	9	9
P	M5	G1/8	G1/8	G1/8	G1/8	G1/4	G1/4
PA+	15	13,5	12,5	6,5	13	9	13
PB	10	11	14	16	18	21,5	28
PW	19	25	30	35,5	39,5	47	58
Q	16	18	26	30	30	40	50
R	54	70	78	96	104	130	130
S	25	30	40	45	45	60	70
T	62	81	91	110	118	146	158
U	46	54	64	78	86	110	124
VA	56	72	82	98	106	130	142
VB	38	44	50	63	72	92	110
VC	10,5	12,5	15	19,5	25	33	34
WA (corsa-stroke 0÷30)	24	24	24	24	24	24	28
WA (corsa-stroke 40÷100)	44	44	44	48	48	48	52
WA (corsa-stroke 125÷200)	110	120	120	124	124	124	128
WB (corsa-stroke 0÷30)	17	29	29	33	34	36	38
WB (corsa-stroke 40÷100)	27	39	39	45	46	48	50
WB (corsa-stroke 125÷200)	60	77	77	83	84	86	88
X ± 0,02	24	28	34	42	50	66	80
ø XA H9	3	3	4	4	4	5	5
XB	3,5	3,5	4,5	4,5	4,5	6	6
XC	3	3	3	3	3	4	4
XL	6	6	6	6	6	8	8
YY	M5	M6	M6	M8	M8	M10	M10
YL	10	12	12	16	16	20	22
Z	5	17	17	21	22	24	24
a	4,4	5,4	5,4	6,5	6,5	8,5	11
b	7,4	8,4	8,4	10,5	10,5	13,5	17,8
c	3,7	4,5	4,5	5,5	5,5	7,5	10
d	3,5	3,6	3,8	4,5	5	5,5	8
e	6,7	8,6	9	10,5	10,5	14,5	19,5

COMPATTO GUIDATO D.E.M.

D.A.M. GUIDED COMPACT

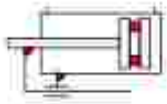

CAVA SENSORE A T
T-SLOT FOR SENSOR

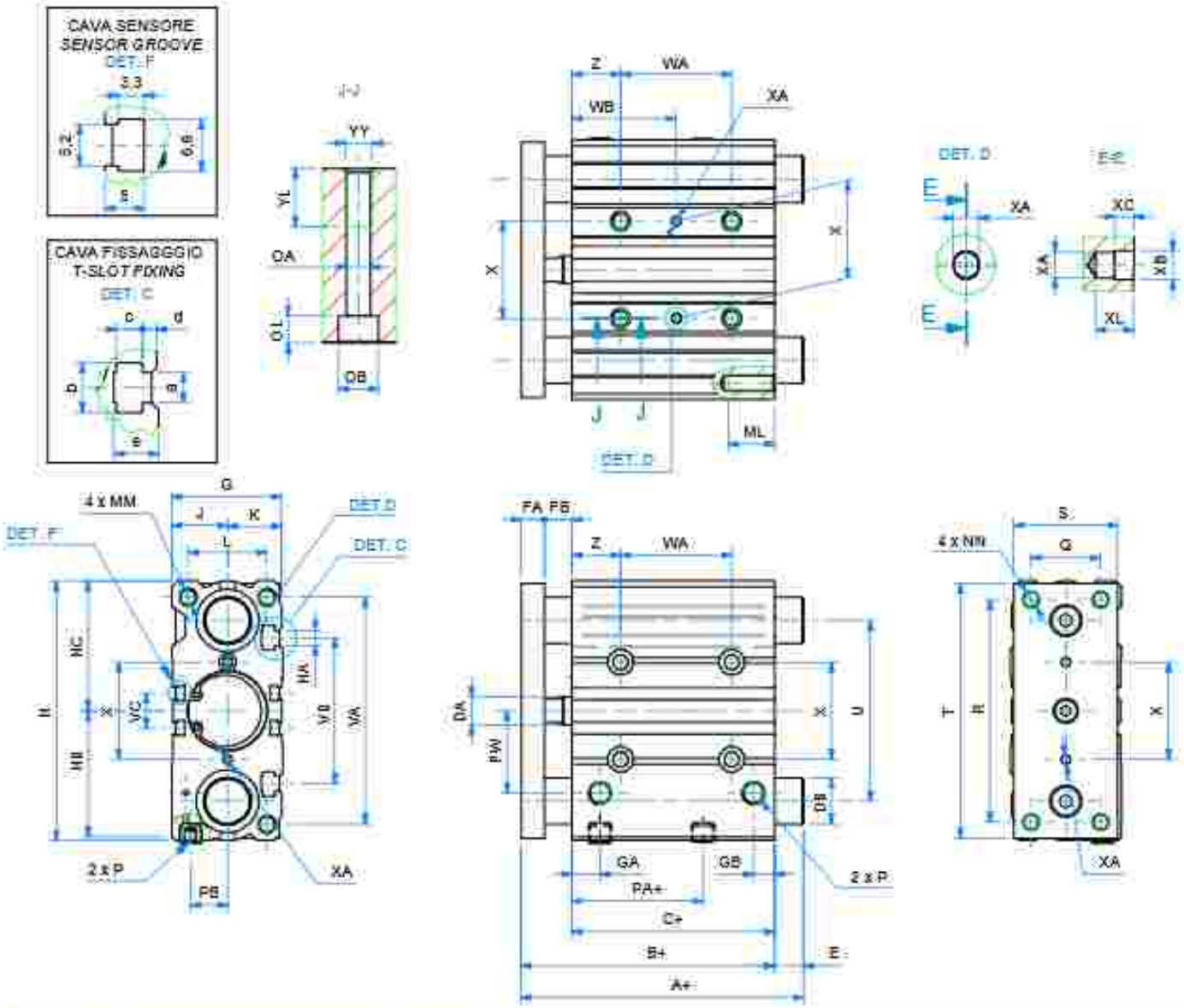

▪	CORSE STANDARD - *STANDARD STROKES*
016	10 - 20 - 30 - 40 - 50 - 75 - 100 - 125 - 150 - 175 - 200 - 250
020	20 - 30 - 40 - 50 - 75 - 100 - 125 - 150 - 175 - 200 - 250 - 300 - 350 - 400
025	20 - 30 - 40 - 50 - 75 - 100 - 125 - 150 - 175 - 200 - 250 - 300 - 350 - 400
032	25 - 50 - 75 - 100 - 125 - 150 - 175 - 200 - 250 - 300 - 350 - 400
040	25 - 50 - 75 - 100 - 125 - 150 - 175 - 200 - 250 - 300 - 350 - 400
050	25 - 50 - 75 - 100 - 125 - 150 - 175 - 200 - 250 - 300 - 350 - 400
063	25 - 50 - 75 - 100 - 125 - 150 - 175 - 200 - 250 - 300 - 350 - 400

!!! Le corse intermedie vengono realizzate con il corpo della corsa standard superiore e con distanziale interno per limitarne la corsa a quella richiesta.

Intermediate strokes are made with the profile of the standard superior stroke and with an internal spacer which limits the stroke to the required one.

EIDM

DIMENSIONI - DIMENSIONS — **CON BOCCOLE IN BRONZO - WITH BRONZE BUSH**

ø	16	20	25	32	40	50	63
A+ (corsa-stroke 0÷50)	42	53	53,5	97	97	106,5	106,5
A+ (corsa-stroke 75÷200)	64,5	84,5	85	102	102	118	118
A+ (corsa-stroke 250÷400)							
B+	46	53	53,5	59,5	66	72	77
C+	33	37	37,5	37,5	44	44	49
ø DA	8	10	10	12	12	16	16
ø DB	10	12	16	20	20	25	25
E (corsa-stroke 0÷50)	0	0	0	37,5	31	34,5	29,5
E (corsa-stroke 75÷200)	18,5	31,5	31,5	42,5	36	46	41
E (corsa-stroke 250÷400)							
EA	8	10	10	10	10	15	15
FB	5	6	6	12	12	13	13
G	30	36	42	48	54	64	78
GA	11	11,5	11,5	12	15	15	15,5
GB	8	9	10	9	12	12	13,5
H	64	84	94	113	121	149	163
HA	M4	M5	M5	M6	M6	M8	M10
HB	32,5	41,5	46,5	56	60	74	81
HC	32	42,5	47,5	57	61	75	82
J	15	18	21	24	27	32	39
K	15	18	21	24	27	32	39
L	22	24	30	34	40	46	58
MM	M5	M5	M6	M8	M8	M10	M10
ML	12	13	15	16	16	20	22
MN	M5	M5	M6	M8	M8	M10	M10
OA	4,2	5,2	5,2	6,5	6,5	8,5	8,5
OB	8	9,5	9,5	11	11	14	14
OL	4,5	5,5	5,5	7,5	7,5	9	9
P	M5	G1/8	G1/8	G1/8	G1/8	G1/4	G1/4
PA+	15	13,5	12,5	6,5	13	9	13
PB	10	11	14	16	18	21,5	28
PW	19	25	30	35,5	39,5	47	58
Q	16	18	26	30	30	40	50
R	54	70	78	96	104	130	130
S	25	30	40	45	45	60	70
T	62	81	91	110	118	146	158
U	46	54	64	78	86	110	124
VA	56	72	82	98	106	130	142
VB	38	44	50	63	72	92	110
VC	10,5	12,5	15	19,5	25	33	34
WA (corsa-stroke 0÷30)	24	24	24	24	24	24	28
WA (corsa-stroke 40÷100)	44	44	44	48	48	48	52
WA (corsa-stroke 125÷200)	110	120	120	124	124	124	128
WB (corsa-stroke 0÷30)	17	29	29	33	34	36	38
WB (corsa-stroke 40÷100)	27	39	39	45	46	48	50
WB (corsa-stroke 125÷200)	60	77	77	83	84	86	88
X ± 0,02	24	28	34	42	50	66	80
ø XA H9	3	3	4	4	4	5	5
XB	3,5	3,5	4,5	4,5	4,5	6	6
XC	3	3	3	3	3	4	4
XL	6	6	6	6	6	8	8
YY	M5	M6	M6	M8	M8	M10	M10
YL	10	12	12	16	16	20	22
Z	5	17	17	21	22	24	24
a	4,4	5,4	5,4	6,5	6,5	8,5	11
b	7,4	8,4	8,4	10,5	10,5	13,5	17,8
c	3,7	4,5	4,5	5,5	5,5	7,5	10
d	3,5	3,6	3,8	4,5	5	5,5	8
e	6,7	8,6	9	10,5	10,5	14,5	19,5

COMPATTO GUIDATO D.E.M. CON CUSCINETTI A RICIRCOLO DI SFERE

D.A.M. GUIDED COMPACT WITH RECIRCULATING BALL BEARINGS

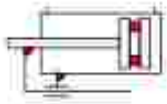

CAVA SENSORE A T
T-SLOT FOR SENSOR

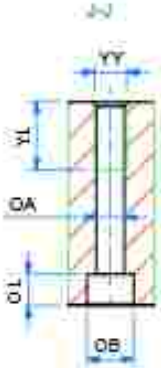

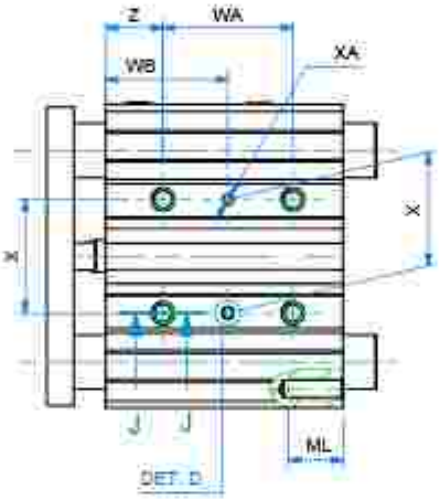

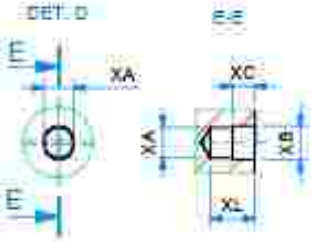

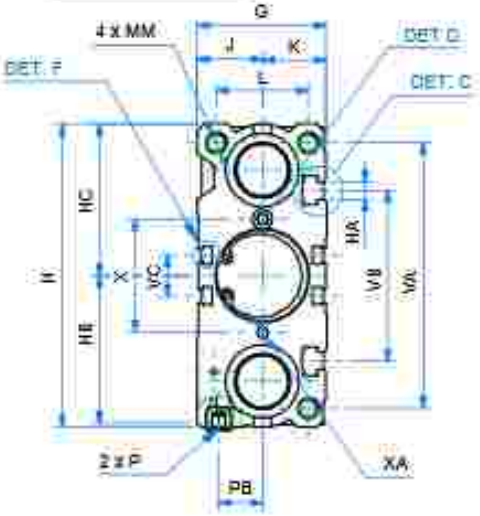

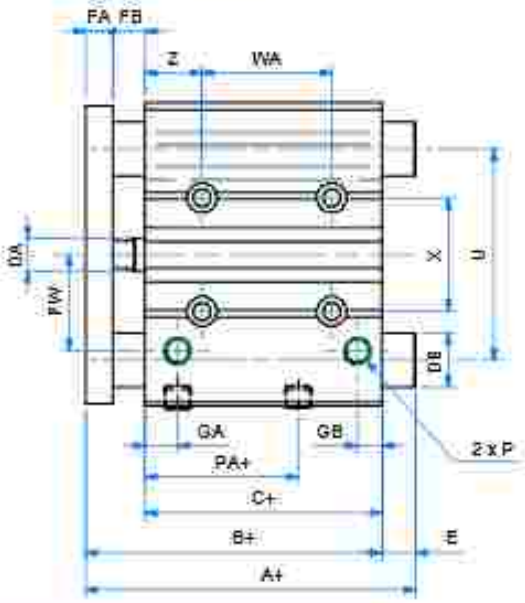

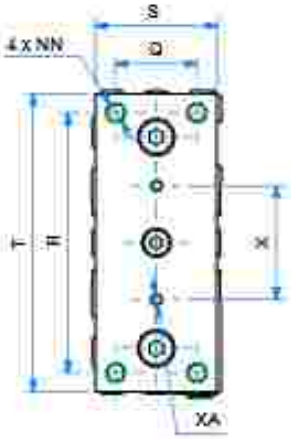

■ CORSE STANDARD - *STANDARD STROKES*	
016	10 - 20 - 30 - 40 - 50 - 75 - 100 - 125 - 150 - 175 - 200 - 250
020	20 - 30 - 40 - 50 - 75 - 100 - 125 - 150 - 175 - 200 - 250 - 300 - 350 - 400
025	20 - 30 - 40 - 50 - 75 - 100 - 125 - 150 - 175 - 200 - 250 - 300 - 350 - 400
032	25 - 50 - 75 - 100 - 125 - 150 - 175 - 200 - 250 - 300 - 350 - 400
040	25 - 50 - 75 - 100 - 125 - 150 - 175 - 200 - 250 - 300 - 350 - 400
050	25 - 50 - 75 - 100 - 125 - 150 - 175 - 200 - 250 - 300 - 350 - 400
063	25 - 50 - 75 - 100 - 125 - 150 - 175 - 200 - 250 - 300 - 350 - 400

!!! Le corse intermedie vengono realizzate con il corpo della corsa standard superiore e con distanziale interno per limitarne la corsa a quella richiesta.

Intermediate strokes are made with the profile of the standard superior stroke and with an internal spacer which limits the stroke to the required one.

DIMENSIONI - *DIMENSIONS* **CON CUSCINETTI A RICIRCOLO DI SFERE - *WITH RECIRCULATING BALL BEARINGS***

ø	16	20	25	32	40	50	63
A+ (corsa-stroke 0÷30)	49	63	69,5	-	-	-	-
A+ (corsa-stroke 40÷100)	65	80	86	-	-	-	-
A+ (corsa-stroke 125÷200)	-	104	104,5	-	-	-	-
A+ (corsa-stroke 0÷50)	-	-	-	81	81	93	93
A+ (corsa-stroke 75÷100)	-	-	-	98	98	114	114
A+ (corsa-stroke 125÷200)	-	-	-	118	118	134	134
A+ (corsa-stroke 250÷400)	-	-	-				
B+	46	53	53,5	59,5	66	72	77
C+	33	37	37,5	37,5	44	44	49
ø DA	8	10	10	12	12	16	16
ø DB	8	12	14	20	20	25	25
E (corsa-stroke 0÷30)	3	10	16	-	-	-	-
E (corsa-stroke 40÷100)	19	27	32,5	-	-	-	-
E (corsa-stroke 125÷200)	-	51	51	-	-	-	-
E (corsa-stroke 0÷50)	-	-	-	21,5	15	21	16
E (corsa-stroke 75÷100)	-	-	-	38,5	32	42	37
E (corsa-stroke 125÷200)	-	-	-	58,5	52	62	57
E (corsa-stroke 250÷400)	-	-	-				
FA	8	10	10	10	10	15	15
FB	5	6	6	12	12	13	13
G	30	36	42	48	54	64	78
GA	11	11,5	11,5	12	15	15	15,5
GB	8	9	10	9	12	12	13,5
H	64	84	94	113	121	149	163
HA	M4	M5	M5	M6	M6	M8	M10
HB	32,5	41,5	46,5	56	60	74	81
HC	32	42,5	47,5	57	61	75	82
J	15	18	21	24	27	32	39
K	15	18	21	24	27	32	39
L	22	24	30	34	40	46	58
MM	M5	M5	M6	M8	M8	M10	M10
ML	12	13	15	16	16	20	22
MN	M5	M5	M6	M8	M8	M10	M10
OA	4,2	5,2	5,2	6,5	6,5	8,5	8,5
OB	8	9,5	9,5	11	11	14	14
OL	4,5	5,5	5,5	7,5	7,5	9	9
P	M5	G1/8	G1/8	G1/8	G1/8	G1/4	G1/4
PA+	15	13,5	12,5	6,5	13	9	13
PB	10	11	14	16	18	21,5	28
PW	19	25	30	35,5	39,5	47	58
Q	16	18	26	30	30	40	50
R	54	70	78	96	104	130	130
S	25	30	40	45	45	60	70
T	62	81	91	110	118	146	158
U	46	54	64	78	86	110	124
VA	56	72	82	98	106	130	142
VB	38	44	50	63	72	92	110
VC	10,5	12,5	15	19,5	25	33	34
WA (corsa-stroke 0÷30)	24	24	24	24	24	24	28
WA (corsa-stroke 40÷100)	44	44	44	48	48	48	52
WA (corsa-stroke 125÷200)	110	120	120	124	124	124	128
WA (corsa-stroke 250÷400)							
WB (corsa-stroke 0÷30)	17	29	29	33	34	36	38
WB (corsa-stroke 40÷100)	27	39	39	45	46	48	50
WB (corsa-stroke 125÷200)	60	77	77	83	84	86	88
WB (corsa-stroke 250÷400)							
X ± 0,02	24	28	34	42	50	66	80
ø XA H9	3	3	4	4	4	5	5
XB	3,5	3,5	4,5	4,5	4,5	6	6
XC	3	3	3	3	3	4	4
XL	6	6	6	6	6	8	8
YY	M5	M6	M6	M8	M8	M10	M10
YL	10	12	12	16	16	20	22
Z	5	17	17	21	22	24	24
a	4,4	5,4	5,4	6,5	6,5	8,5	11
b	7,4	8,4	8,4	10,5	10,5	13,5	17,8
c	3,7	4,5	4,5	5,5	5,5	7,5	10
d	3,5	3,6	3,8	4,5	5	5,5	8
e	6,7	8,6	9	10,5	10,5	14,5	19,5

COMPATTO GUIDATO D.E.M. CON BOCCOLE IN BRONZO AMMORTIZZATO

D.A.M. GUIDED COMPACT WITH BRONZE BUSHES CUSHIONED

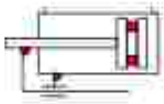

CAVA SENSORE A T
T-SLOT FOR SENSOR

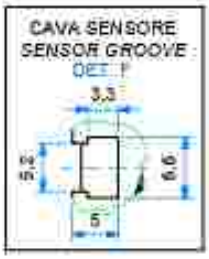

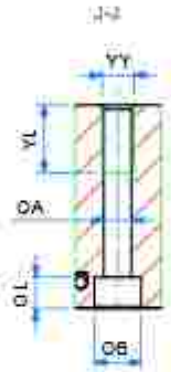

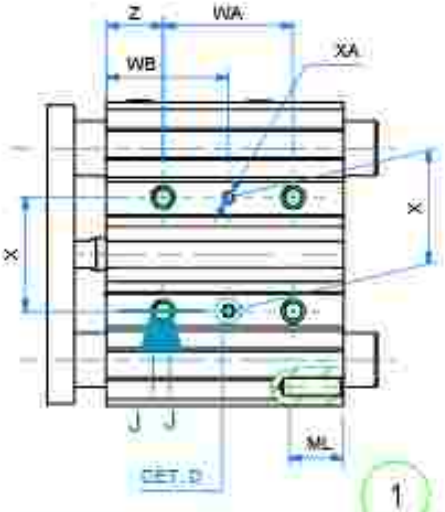

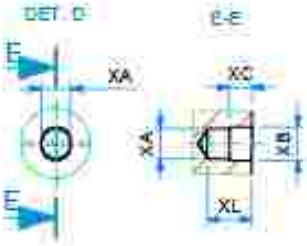

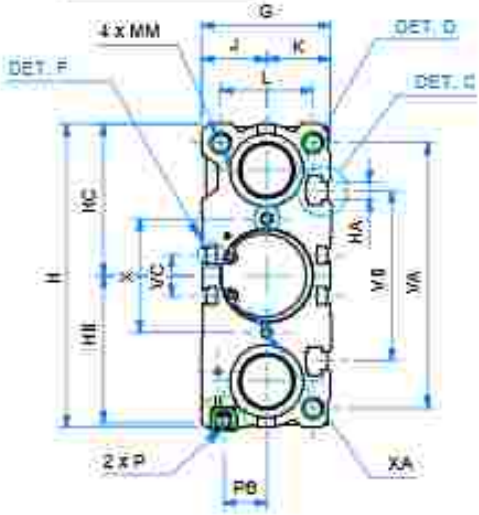

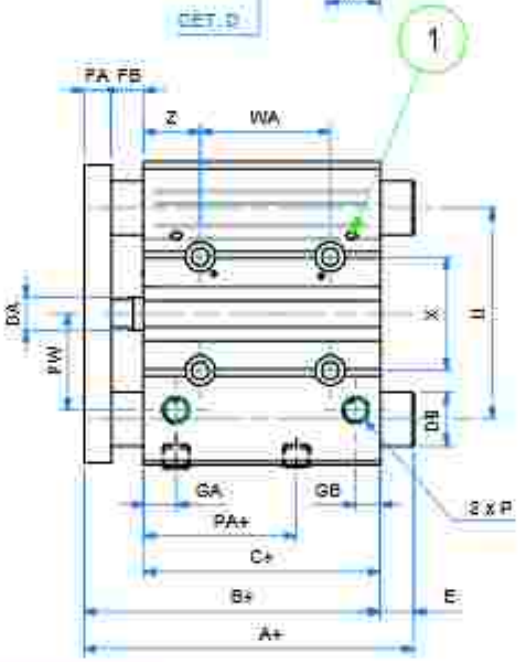

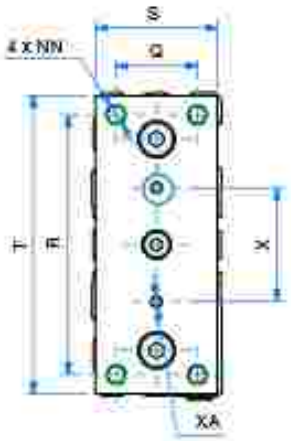

(1) Vite regolazione ammortizzo - Cushioning adjustment screw

• CORSE STANDARD - *STANDARD STROKES*
016 25 - 50 - 75 - 100
020 25 - 50 - 75 - 100 - 125 - 150 - 175 - 200 - 250
025 25 - 50 - 75 - 100 - 125 - 150 - 175 - 200 - 250
032 25 - 50 - 75 - 100 - 125 - 150 - 175 - 200 - 250
040 25 - 50 - 75 - 100 - 125 - 150 - 175 - 200 - 250
050 25 - 50 - 75 - 100 - 125 - 150 - 175 - 200 - 250
063 25 - 50 - 75 - 100 - 125 - 150 - 175 - 200 - 250

!!! Le corse intermedie della versione ammortizzata non sono realizzabili (per ulteriori informazioni contattare l'ufficio commerciale)

Intermediate strokes of versions with cushioning are not possible (for further information, please contact our sales department)

E1DM-W

DIMENSIONI - DIMENSIONS **CON BOCCOLE IN BRONZO - WITH BRONZE BUSH**

ø	16	20	25	32	40	50	63
A+ (corsa-stroke 0÷25)	71	78	78,5	97	97	106,5	106,5
A+ (corsa-stroke >25÷50)	71	86,5	87	127	127	131,5	131,5
A+ (corsa-stroke 75÷200)	71	84,5	85	102	102	118	118
A+ (corsa-stroke 250)	-						
B+	71	78	78,5	84,5	91	97	102
C+	58	62	62,5	62,5	69	69	74
øDA	8	10	10	12	12	16	16
øDB	10	12	16	20	20	25	25
E (corsa-stroke 0÷25)	0	0	0	12,5	6	9,5	4,5
E (corsa-stroke >25÷50)	0	8,5	8,5	42,5	36	34,5	29,5
E (corsa-stroke 75÷200)	0	6,5	6,5	17,5	11	21	16
E (corsa-stroke 250)	-						
EA	8	10	10	10	10	15	15
EB	5	6	6	12	12	13	13
G	30	36	42	48	54	64	78
GA	11	11,5	11,5	12	15	15	15,5
GB	8	9	10	9	12	12	13,5
H	64	84	94	113	121	149	163
HA	M4	M5	M5	M6	M6	M8	M10
HB	32,5	41,5	46,5	56	60	74	81
HC	32	42,5	47,5	57	61	75	82
J	15	18	21	24	27	32	39
K	15	18	21	24	27	32	39
L	22	24	30	34	40	46	58
MR	M5	M5	M6	M8	M8	M10	M10
ML	12	13	15	16	16	20	22
MN	M5	M5	M6	M8	M8	M10	M10
OA	4,2	5,2	5,2	6,5	6,5	8,5	8,5
OB	8	9,5	9,5	11	11	14	14
OL	4,5	5,5	5,5	7,5	7,5	9	9
P	M5	G1/8	G1/8	G1/8	G1/8	G1/4	G1/4
PA+	40	38,5	37,5	31,5	38	34	38
PB	10	10,5	13,5	16	18	21,5	28
PW	19	25	30	35,5	39,5	47	58
Q	16	18	26	30	30	40	50
R	54	70	78	96	104	130	130
S	25	30	40	45	45	60	70
T	62	81	91	110	118	146	158
U	46	54	64	78	86	110	124
VA	56	72	82	98	106	130	142
VB	38	44	50	63	72	92	110
VC	10,5	12,5	15	19,5	25	33	34
WA (corsa-stroke 0÷75)	44	44	44	48	48	48	52
WA (corsa-stroke 100÷175)	110	120	120	124	124	124	128
WA (corsa-stroke 200)	-	200	200	200	200	200	200
WA (corsa-stroke 250)	-						
WB (corsa-stroke 0÷75)	27	39	39	45	46	48	50
WB (corsa-stroke 100÷175)	60	77	77	83	84	86	88
WB (corsa-stroke 200)	-	117	117	121	122	124	124
WB (corsa-stroke 250)	-						
X ±0,02	24	28	34	42	50	66	80
øXA H9	3	3	4	4	4	5	5
XB	3,5	3,5	4,5	4,5	4,5	6	6
XC	3	3	3	3	3	4	4
XL	6	6	6	6	6	8	8
YY	M5	M6	M6	M8	M8	M10	M10
YL	10	12	12	16	16	20	22
Z	5	17	17	21	22	24	24
a	4,4	5,4	5,4	6,5	6,5	8,5	11
b	7,4	8,4	8,4	10,5	10,5	13,5	17,8
c	3,7	4,5	4,5	5,5	5,5	7,5	10
d	3,5	3,6	3,8	4,5	5	5,5	8
e	6,7	8,6	9	10,5	10,5	14,5	19,5

SERIE E

D.E.M. CON CUSCINETTI A RICIRCOLO DI SFERE AMMORTIZZATO

D.A.M. CUSHIONED WITH RECIRCULATING BALL BEARINGS

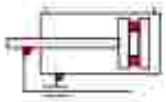

CAVA SENSORE A T
T-SLOT FOR SENSOR

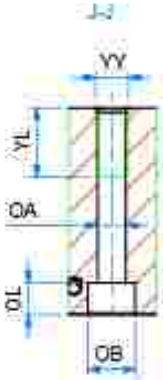

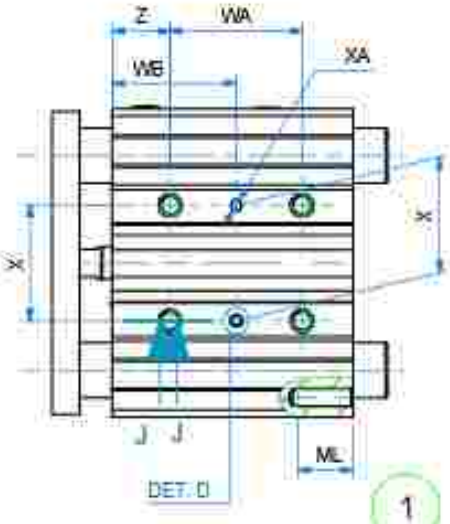

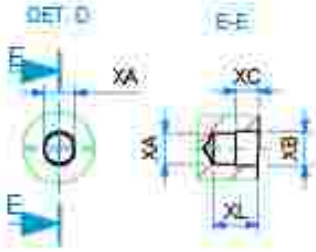

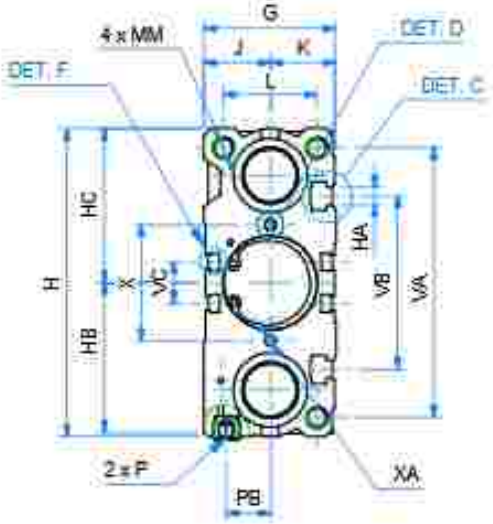

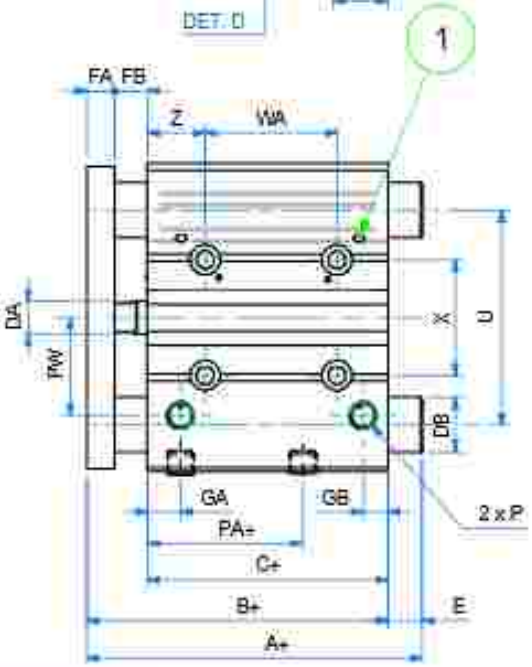

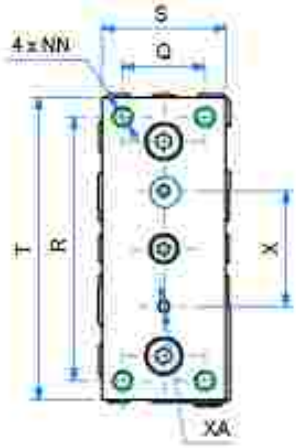

(1) Vite regolazione ammortizzo - Cushioning adjustment screw

• CORSE STANDARD - *STANDARD STROKES*	
016	25 - 50 - 75 - 100
020	25 - 50 - 75 - 100 - 125 - 150 - 175 - 200 - 250
025	25 - 50 - 75 - 100 - 125 - 150 - 175 - 200 - 250
032	25 - 50 - 75 - 100 - 125 - 150 - 175 - 200 - 250
040	25 - 50 - 75 - 100 - 125 - 150 - 175 - 200 - 250
050	25 - 50 - 75 - 100 - 125 - 150 - 175 - 200 - 250
063	25 - 50 - 75 - 100 - 125 - 150 - 175 - 200 - 250

!!! Le corse intermedie della versione ammortizzata non sono realizzabili (per ulteriori informazioni contattare l'ufficio commerciale)

Intermediate strokes of versions with cushioning are not possible (for further information, please contact our sales department)

E1DMS-W

DIMENSIONI - *DIMENSIONS* **CON CUSCINETTI A RICIRCOLO DI SFERE - *WITH RECIRCULATING BALL BEARINGS***

ø	16	20	25	32	40	50	63
A+ (corsa-stroke 0÷25)	71	95	100,5	84,5	91	97	102
A+ (corsa-stroke 50)	71	80	85,5	123	123	127,5	127,5
A+ (corsa-stroke 75)	71	80	85,5	98	98	114	114
A+ (corsa-stroke 100)	71	99	104,5	115,5	115,5	159	159
A+ (corsa-stroke >125)	-	104	104,5	118	118	134	134
B+	71	78	78,5	84,5	91	97	102
C+	58	62	62,5	62,5	69	69	74
øDA	8	10	10	12	12	16	16
øDB	8	12	14	20	20	25	25
E (corsa-stroke 0÷25)	0	17	22	0	0	0	0
E (corsa-stroke 50)	0	2	7	38,5	32	30,5	25,5
E (corsa-stroke 75)	0	2	7	13,5	7	17	12
E (corsa-stroke 100)	0	21	26	31	24,5	62	57
E (corsa-stroke >125)	-	26	26	33,5	27	37	32
FA	8	10	10	10	10	15	15
FB	5	6	6	12	12	13	13
G	30	36	42	48	54	64	78
GA	11	11,5	11,5	12	15	15	15,5
GB	8	9	10	9	12	12	13,5
H	64	84	94	113	121	149	163
HA	M4	M5	M5	M6	M6	M8	M10
HB	32,5	41,5	46,5	56	60	74	81
HC	32	42,5	47,5	57	61	75	82
J	15	18	21	24	27	32	39
K	15	18	21	24	27	32	39
L	22	24	30	34	40	46	58
MM	M5	M5	M6	M8	M8	M10	M10
ML	12	13	15	16	16	20	22
NN	M5	M5	M6	M8	M8	M10	M10
OA	4,2	5,2	5,2	6,5	6,5	8,5	8,5
OB	8	9,5	9,5	11	11	14	14
OL	4,5	5,5	5,5	7,5	7,5	9	9
P	M5	G1/8	G1/8	G1/8	G1/8	G1/4	G1/4
PA+	40	38,5	37,5	31,5	38	34	38
PB	10	10,5	13,5	16	18	21,5	28
PW	19	25	30	35,5	39,5	47	58
Q	16	18	26	30	30	40	50
R	54	70	78	96	104	130	130
S	25	30	40	45	45	60	70
T	62	81	91	110	118	146	158
U	46	54	64	78	86	110	124
VA	56	72	82	98	106	130	142
VB	38	44	50	63	72	92	110
VC	10,5	12,5	15	19,5	25	33	34
WA (corsa-stroke 0÷75)	44	44	44	48	48	48	52
WA (corsa-stroke 100÷175)	110	120	120	124	124	124	128
WA (corsa-stroke 200)	-	200	200	200	200	200	200
WB (corsa-stroke 0÷75)	27	39	39	45	46	48	50
WB (corsa-stroke 100÷175)	60	77	77	83	84	86	88
WB (corsa-stroke 200)	-	117	117	121	122	124	124
X ±0,02	24	28	34	42	50	66	80
øXA H9	3	3	4	4	4	5	5
XB	3,5	3,5	4,5	4,5	4,5	6	6
XC	3	3	3	3	3	4	4
XL	6	6	6	6	6	8	8
YY	M5	M6	M6	M8	M8	M10	M10
YL	10	12	12	16	16	20	22
Z	5	17	17	21	22	24	24
a	4,4	5,4	5,4	6,5	6,5	8,5	11
b	7,4	8,4	8,4	10,5	10,5	13,5	17,8
c	3,7	4,5	4,5	5,5	5,5	7,5	10
d	3,5	3,6	3,8	4,5	5	5,5	8
e	6,7	8,6	9	10,5	10,5	14,5	19,5

SENSORI MAGNETICI (versione E1 CAVA T)

MAGNETIC SENSORS (E1 version T-SLOT)

CARATTERISTICHE - *CHARACTERISTICS*

CODICE - *CODE*		36.SEN06 36.SEN06.L6	36.SEN07	36.SEN08	36.SEN09 36.SEN09.L6 36.SEN09.L10
TIPO - *TYPE*		REED	REED	ELETTRONICO *ELECTRONIC*	ELETTRONICO *ELECTRONIC*
Modello elettrico - *Electrical design*		AC/DC PNP/NPN	AC/DC PNP/NPN	DC PNP	DC PNP
Funzione dell'uscita - *Output*		NO	NO	NO	NO
Tensione di esercizio - *Operating voltage*	[V]	5...120 AC/DC	5...60 DC / 5...50 AC	10...30 DC	10...30 DC
Capacità di corrente - *Current rating*	[mA]	100*	100*	100	100
Sensibilità di reazione - *Magnetic sensitivity*	[mT]	2,1	2,1	2,8	2,8
Velocità di passaggio - *Travel speed*	[m/s]	> 10	> 10	> 10	> 10
Protezione da cortocircuito - *Short-circuit proof*		no	no	si - yes	si - yes
Protetto da inversione di polarità *Reverse polarity protection*		si - yes	si - yes	si - yes	si - yes
Resistente a sovraccarico - *Overload protection*		no	no	si - yes	si - yes
Caduta di tensione - *Voltage drop*	[V]	< 5	< 5	< 2,5	< 2,5
Isteresi - *Hysteresis*		1	1	< 1,5	< 1,5
Riproducibilità - *Repeatability*	[mm]	± 0,2	± 0,2	< 0,2	< 0,2
Corrente assorbita - *Current consumption*	[mA]	-	-	< 10	< 10
Tempo di commutazione - *Make time*	[ms]	≤ 0,6	≤ 0,6	-	-
Tempo di riapertura - *Fall time*	[ms]	≤ 0,1	≤ 0,1	-	-
Potenza max - *Switching power max*	[W]	10	10	-	-
Cicli di commutazione con connessione a PLC *Switching cycles when connected to PLC*	[mln]	≤ 40	≤ 40	-	-
Frequenza di commutazione - *Switching frequency*	[Hz]	1.000	1.000	> 10.000	> 10.000
Temperatura ambiente - *Ambient temperature*	[°C]	-25...70	-25...70	-25...80	-25...80
Grado/Classe di protezione - *Protection*		IP67, II	IP67, II	IP67, III	IP67, III
Materiale involucro - *Housing material*		PA (poliammide - *polyamide*)			
Materiale eccentrico di fissaggio - *Fastening clamp*		inox - *stainless steel*			
Indicazione della funzione Stato di commutazione *Function display Switching status*	LED	giallo - *yellow*			
Collegamento - *Connection*		cavo PUR - *PUR cable* 2x0,14 mm² 2 m (.L6 = 6 m)	cavo PUR - *PUR cable* connettore M8 - *M8 connector* 0,3 m	cavo PUR - *PUR cable* connettore M8 - *M8 connector* 0,3 m	cavo PUR - *PUR cable* 3x0,14 mm² 2 m (.L6 = 6 m | .L10 = 10 m)
Peso - *Weight*	[g]	31,3 69	12	12,1	27,4 73,5 122,4

Accessori inclusi: Segnaposto in gomma, fascetta fermacavo - *Accessories included: Rubber placeholder, cable clip*

*: necessario circuito di protezione esterno per carico induttivo (valvola, relè, ecc...). - *External protective circuit for inductive load (valve, contactor, etc...) necessary.*

REED: nessuna funzione LED in caso di inversione di polarità nel funzionamento DC. - *No LED function in case of polarity reversal in DC operation.*

CONTATTO REED (2 FILI)

36.SEN06 | 36.SEN06.L6

REED CONTACT (2 WIRES)

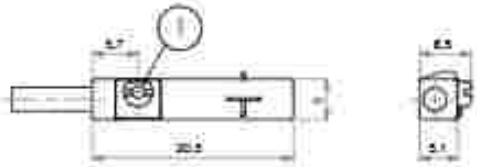

1= ECCENTRICO DI FISSAGGIO - *FASTENING CLAMP*

CABLAGGIO - *WIRING*

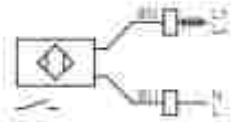

BN= MARRONE - *BROWN*
BU= BLU - *BLUE*

CONTATTO REED (CONNETTORE M8)

36.SEN07

REED CONTACT (M8 CONNECTOR)

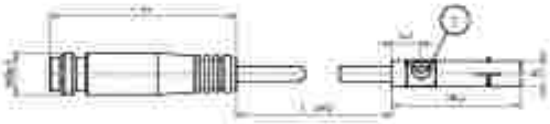

1= ECCENTRICO DI FISSAGGIO - *FASTENING CLAMP*

CABLAGGIO - *WIRING*

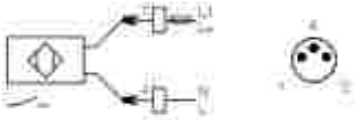

BN= MARRONE - *BROWN*
BU= BLU - *BLUE*

CONTATTO PNP (CONNETTORE M8)

36.SEN08

PNP CONTACT (M8 CONNECTOR)

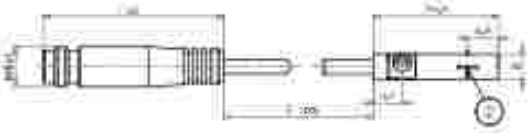

1= ECCENTRICO DI FISSAGGIO
FASTENING CLAMP

2= SUPERFICIE ATTIVA
SENSING FACE

CABLAGGIO - *WIRING*

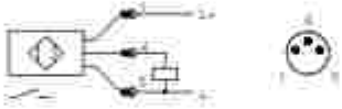

BN= MARRONE - *BROWN*
BU= BLU - *BLUE*

CONTATTO PNP (3 FILI)

36.SEN09 | 36.SEN09.L6 | 36.SEN09.L10

PNP CONTACT (3 WIRES)

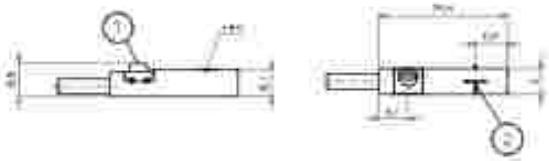

1= ECCENTRICO DI FISSAGGIO - *FASTENING CLAMP*
2= SUPERFICIE ATTIVA - *SENSING FACE*

CABLAGGIO - *WIRING*

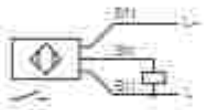

BK= NERO - *BLACK*
BN= MARRONE - *BROWN*
BU= BLU - *BLUE*

CAVO PROLUNGA (CONNETTORE M8)

EXTENSION CABLE (M8 CONNECTOR)

SENSORI MAGNETICI (versione E CAVA C)

MAGNETIC SENSORS (E version C-SLOT)

CARATTERISTICHE - CHARACTERISTICS

CODICE - CODE		36.SEN26	36.SEN27	36.SEN28	36.SEN29
TIPO - *TYPE*		ELETTRONICO ELECTRONIC	ELETTRONICO ELECTRONIC	ELETTRONICO ELECTRONIC	ELETTRONICO ELECTRONIC
Modello elettrico - *Electrical design*		DC PNP	DC PNP	DC PNP	DC PNP
Funzione dell'uscita - *Output*		NO	NO	NO	NO
Tensione di esercizio - *Operating voltage*	[V]	10...30 DC	10...30 DC	10...30 DC	10...30 DC
Capacità di corrente - *Current rating*	[mA]	100	100	100	100
Sensibilità di reazione - *Magnetic sensitivity*	[mT]	2,8	2,8	2,8	2,8
Velocità di passaggio - *Travel speed*	[m/s]	> 10	> 10	> 10	> 10
Protezione da cortocircuito - *Short-circuit proof*		sì - yes	sì - yes	sì - yes	sì - yes
Protetto da inversione di polarità *Reverse polarity protection*		sì - yes	sì - yes	sì - yes	sì - yes
Resistente a sovraccarico - *Overload protection*		sì - yes	sì - yes	sì - yes	sì - yes
Caduta di tensione - *Voltage drop*	[V]	< 4,5	< 4,5	< 2,5	< 2,5
Isteresi - *Hysteresis*		< 0,12	< 0,12	< 1,5	< 1,5
Riproducibilità - *Repeatability*	[mm]	< 0,2	< 0,2	< 0,2	< 0,2
Corrente assorbita - *Current consumption*	[mA]	< 10	< 10	< 10	< 10
Frequenza di commutazione - *Switching frequency*	[Hz]	4.000	4.000	10.000	10.000
Temperatura ambiente - *Ambient temperature*	[°C]	-25...85	-25...85	-25...85	-25...85
Grado/Classe di protezione - *Protection*		IP65; IP67	IP65; IP67	IP65; IP67	IP65; IP67
Materiale involucro - *Housing material*		PA (poliammide - *polyamide*)			
Materiale eccentrico di fissaggio - *Fastening clamp*		inox - *stainless steel*			
Indicazione della funzione Stato di commutazione *Function display Switching status*	LED	giallo - *yellow*			
Collegamento - *Connection*		cavo PUR *PUR cable* / 2 m 2x0,14 mm²	cavo PUR *PUR cable* / 0,3 m spina M8 *m8 connector*	cavo PUR *PUR cable* / 0,3 m spina M8 *m8 connector*	cavo PUR *PUR cable* / 2 m 3x0,14 mm²
Peso - *Weight*	[g]	19	9,8	9,7	17,6

SERIE E

ADATTATORE DA CAVA T A CAVA C

36.ADATC

T-SLOT ADAPTER FOR C-SLOT

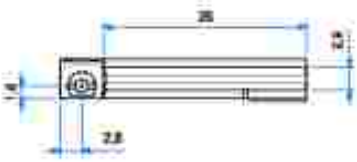

MATERIALE:
ZINCO PRESSOFUSO;
BRIGLIA DI FISSAGGIO: ACCIAIO INOX
MATERIAL:
DIECAST ZINC;
FIXING ELEMENT: STAINLESS STEEL

CONTATTO PNP (2 FILI)

36.SEN26

PNP CONTACT (2 WIRES)

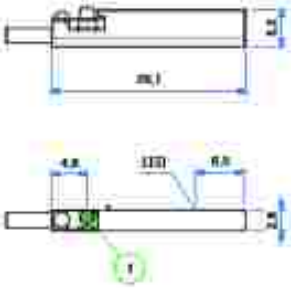

CABLAGGIO - WIRING

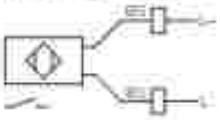

BN- MARRONE - BROWN
BU- BLU - BLUE

1- ECCENTRICO DI FISSAGGIO - FASTENING CLAMP

CONTATTO PNP (CONNETTORE M8)

36.SEN27

PNP CONTACT (M8 CONNECTOR)

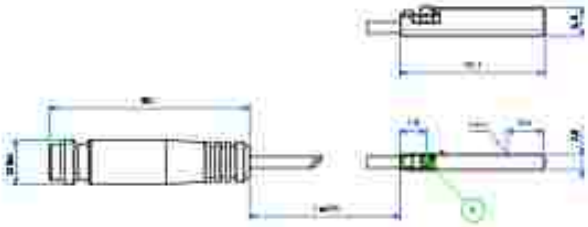

CABLAGGIO - WIRING

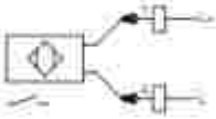

BN- MARRONE - BROWN
BU- BLU - BLUE

1- ECCENTRICO DI FISSAGGIO - FASTENING CLAMP

CONTATTO PNP (CONNETTORE M8)

36.SEN28

PNP CONTACT (M8 CONNECTOR)

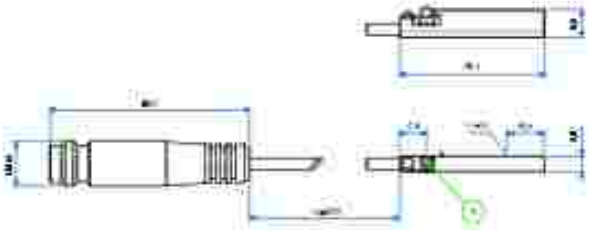

CABLAGGIO - WIRING

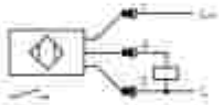

BN- MARRONE - BROWN
BU- BLU - BLUE

1- ECCENTRICO DI FISSAGGIO - FASTENING CLAMP

CONTATTO PNP (3 FILI)

36.SEN29

PNP CONTACT (3 WIRES)

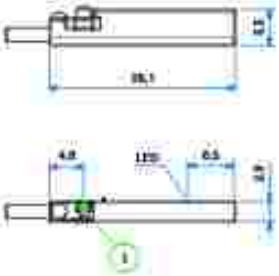

CABLAGGIO - WIRING

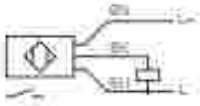

BK- NERO - BLACK
BN- MARRONE - BROWN
BU- BLU - BLUE

1- ECCENTRICO DI FISSAGGIO - FASTENING CLAMP

SENSORI MAGNETICI ATEX

ATEX MAGNETIC SENSORS

CARATTERISTICHE - *CHARACTERISTICS*		36.SEN32A.L6	36.SEN33A
TIPO - *TYPE*		ELETTRONICO - *ELECTRONIC*	ELETTRONICO - *ELECTRONIC*
Modello elettrico - *Electrical design*		DC PNP	DC PNP
Funzione dell'uscita - *Output*		NO	NO
Tensione di esercizio - *Operating voltage*	[V]	10...30 DC	10...30 DC
Capacità di corrente - *Current rating*	[mA]	100	100
Sensibilità di reazione - *Magnetic sensitivity*	[mT]	2	2,8
Velocità di passaggio - *Travel speed*	[m/s]	> 10	> 10
Protezione da cortocircuito - *Short-circuit proof*		sì - yes	sì - yes
Protetto da inversione di polarità - *Reverse polarity protection*		sì - yes	sì - yes
Resistente a sovraccarico - *Overload protection*		sì - yes	sì - yes
Caduta di tensione - *Voltage drop*	[V]	< 2,5	< 2,5
Isteresi - *Hysteresis*		1	< 1,5
Riproducibilità - *Repeatability*	[mm]	< 0,2	< 0,2
Corrente assorbita - *Current consumption*	[mA]	< 10	< 10
Ritardo alla disponibilità - *Power-on delay time*	[ms]	< 30	< 30
Frequenza di commutazione - *Switching frequency*	[Hz]	6.000	10.000
Temperatura ambiente - *Ambient temperature*	[°C]	-20...60	-25...60
Grado/Classe di protezione - *Protection*		IP 65/IP 67	IP 65/IP 67
Contrassegno - *Marking of the unit*		Ex II 3D Ex tc IIIC T125°C Dc X Ex II 3G Ex nA IIC T4 Gc X	Ex II 3D Ex tc IIIC T125°C Dc X
Materiale involucro - *Housing material*		PA (poliammide-polyamide)	PA (poliammide-polyamide)
Materiale eccentrico di fissaggio - *Fastening clamp*		inox - stainless steel	inox - stainless steel
Indicazione della funzione Stato di commutazione *Function display Switching status*	LED	giallo - yellow	giallo - yellow
Collegamento - *Connection*		cavo PVC - *PVC cable* 3x0,14 mm²	cavo PVC - *PVC cable* connettore M12 - *M12 connector*
Lunghezza cavo - *Cable length*		6 m	0,3 m
Peso - *Weight*	[g]	103,3	52,4

Accessori inclusi - *Accessories included:* Segnapoto in gomma, fascetta fermacavo - *Rubber placeholder, cable clip*

SERIE E

CONTATTO PNP (3 FILI)

36.SEN32A.L6

PNP CONTACT (3 WIRES)

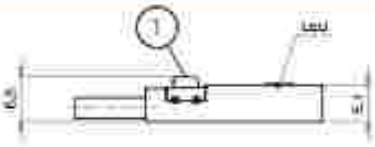

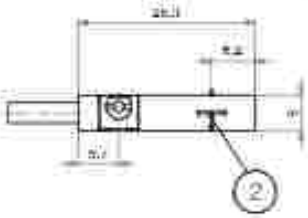

1= ECCENTRICO DI FISSAGGIO - FASTENING CLAMP
2= SUPERFICIE ATTIVA - SENSING FACE

CABLAGGIO - WIRING

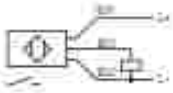

BK= NERO - BLACK
BN= MARRONE - BROWN
BU= BLU - BLUE

CONTATTO PNP (CONNETORE M12)

36.SEN33A

PNP CONTACT (M12 CONNECTOR)

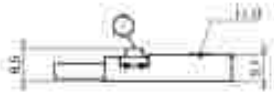

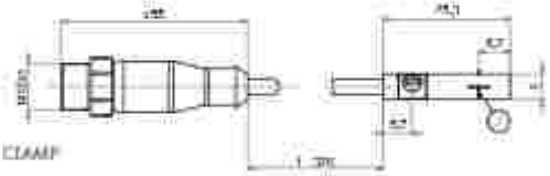

1= ECCENTRICO DI FISSAGGIO - FASTENING CLAMP
2= SUPERFICIE ATTIVA - SENSING FACE

CABLAGGIO - WIRING

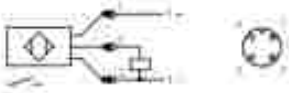

BK= NERO - BLACK
BN= MARRONE - BROWN
BU= BLU - BLUE

CAVO PROLUNGA (CONNETTORE M12)

36.CAVA

EXTENSION CABLE (M12 CONNECTOR)

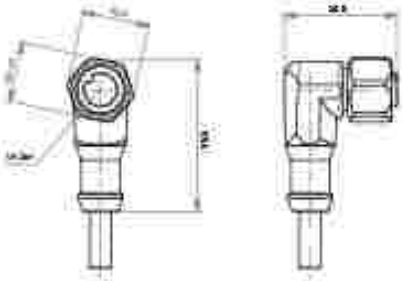

CABLAGGIO - WIRING

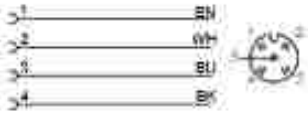

BK= NERO - BLACK
BN= MARRONE - BROWN
BU= BLU - BLUE
WH= BIANCO - WHITE

DIMENSIONI - DIMENSIONS		36.CAV5A.M12	36.CAV10A.M12
Modello elettrico - *Electrical design*		AC/DC	AC/DC
Tensione di esercizio - *Operating voltage*	[V]	60 AC / 60 DC	60 AC / 60 DC
Capacità di corrente - *Current rating*	[A]	2	2
Modello - *Design*		ad angolo - *angled*	ad angolo - *angled*
Temperatura ambiente - *Ambient temperature*	[°C]	-20...60	-20...60
Grado/Classe di protezione - *Protection*		IP67 / IP68 - IP69K fuori dalla zona esplosiva - *outside hazardous areas*	
Contrassegno - *Marking of the unit*		Ⓔx II 3G Ex nA IIC Gc - Ⓔx II 2D Ex tb IIIC Db IP65/IP67	
Materiale corpo - *Body material*; **Involucro** - *Housing*		TPU arancione - *orange TPU*	TPU arancione - *orange TPU*
Guarnizione - *Sealing*		viton	viton
Materiale dado - *Nut material*		inox - *stainless steel* (1.4404 / 316L)	inox - *stainless steel* (1.4404 / 316L)
Coppia di serraggio per ado nocciolo *Tightening torque for knurled nut*	[Nm]	0,2...1,5	0,2...1,5
Collegamento - *Connection*		cavo PUR - *PUR cable* / 5 m; 4 x 0,34 mm² (42 x Ø 0,1 mm); Ø 4,9 mm; senza alogeno - *halogen free*	cavo PUR - *PUR cable* / 10 m; 4 x 0,34 mm² (42 x Ø 0,1 mm); Ø 4,9 mm; senza alogeno - *halogen free*
Colore della guaina - *Sheath colour*		nero - *black*	nero - *black*

CILINDRI A CARTUCCIA

CARTRIDGE CYLINDERS

CARDRIDGE-ZYLINDER

Ø 6-10-16

MESSNER PNEUMATIC

CARATTERISTICHE TECNICHE - *TECHNICAL CHARACTERISTICS*	
Pressione di esercizio *Working pressure*	2 ÷ 7 bar
Temperatura di esercizio *Working temperature*	0 ÷ +80°C (-20°C con aria secca - *with dry air*)
Versioni - *Versions*	semplice effetto - *single acting*
Alesaggi - *Bores*	ø 6 - 10 - 16
Corse - *Strokes*	5 - 10 - 15
Fluido - *Fluid*	aria compressa filtrata, non lubrificata - *compressed filtered, non lubricated air*

CARATTERISTICHE COSTRUTTIVE - CONSTRUCTIVE CHARACTERISTICS		
1 5	**Dado** - *Nut*	acciaio zincato - *zinc coated steel*
2	**Stelo** - *Rod*	acciaio inox AISI 303 - *AISI 303 stainless steel*
3	**Tubo** - *Tube*	ottone nichelato - *nickel coated brass*
4	**Testata** - *Cover*	ottone nichelato - *nickel coated brass*
6	**Molla** - *Spring*	acciaio - *steel*
7	**Pistone** - *Piston*	ø 6 - 10 acciaio inox AISI 303 - *AISI 303 stainless steel* ø 16 ottone - *brass*
8	**Guarnizione** - *Seal*	ø 6 NBR ø 10 - 16 poliuretano - *polyurethane*

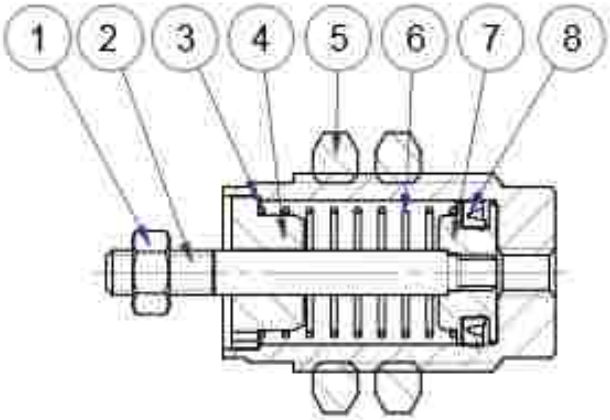

CHIAVE DI CODIFICA

KEY CODE

T S 0 1 0 . 0 1 5 . G S . L

ALESAGGIO - *BORE* (Ø)
006-010-016

CORSA - *STROKE* (mm)
005-010-015

STELO - *ROD*
L listio *smooth*
M maschio *male*

VERSIONE - *VERSION*
S semplice effetto *single acting*

SERIE - *SERIES*
T cilindro a cartuccia *cartridge cylinder*

GUARNIZIONI - *SEALS*
GS guarnizioni standard *standard seals*

SEMPLICE EFFETTO STELO LISCIO

SINGLE ACTING SMOOTH ROD

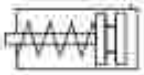

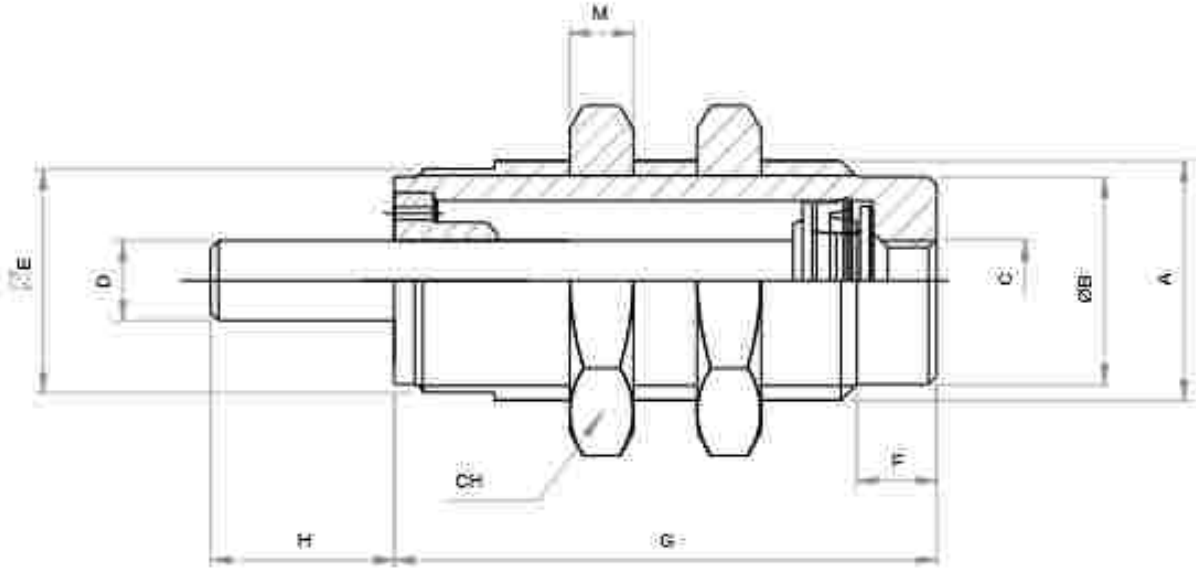

DIMENSIONI - *DIMENSIONS*

ø	6	10	16
A	M10x1	M15x1.5	M22x1.5
B	8.5	13	19
C	M5	M5	M5
D	3	5	5
E ⊠	9	14	20
F	5	5	6
G corsa - stroke 5	19.5	21.5	24.5
G corsa - stroke 10	26.5	28	30.5
G corsa - stroke 15	33.5	35	37
H	8	10.5	13
M	3	4	5
CH	14	19	27

SEMPLICE EFFETTO STELO MASCHIO

SINGLE ACTING MALE ROD

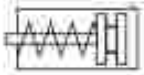

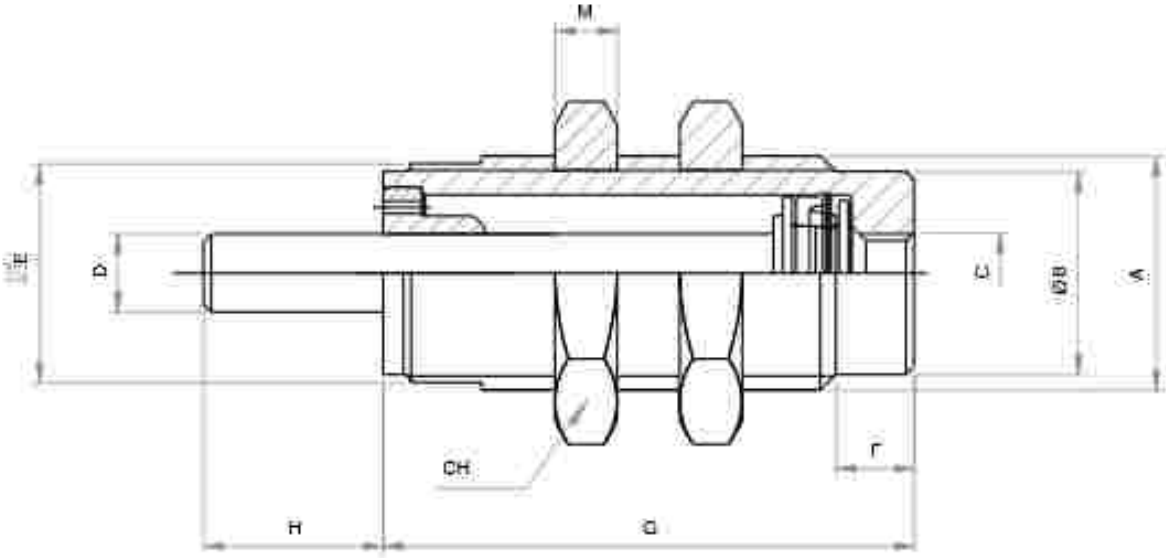

DIMENSIONI - *DIMENSIONS*

ø	6	10	16
A	M10x1	M15x1.5	M22x1.5
B	8.5	13	19
C	M5	M5	M5
D	M3	M4	M5
E ⌀	9	14	20
F	5	5	6
G corsa - stroke 5	19.5	21.5	24.5
G corsa - stroke 10	26.5	28	30.5
G corsa - stroke 15	33.5	35	37
H	8	10.5	13
M	3	4	5
CH	14	19	27

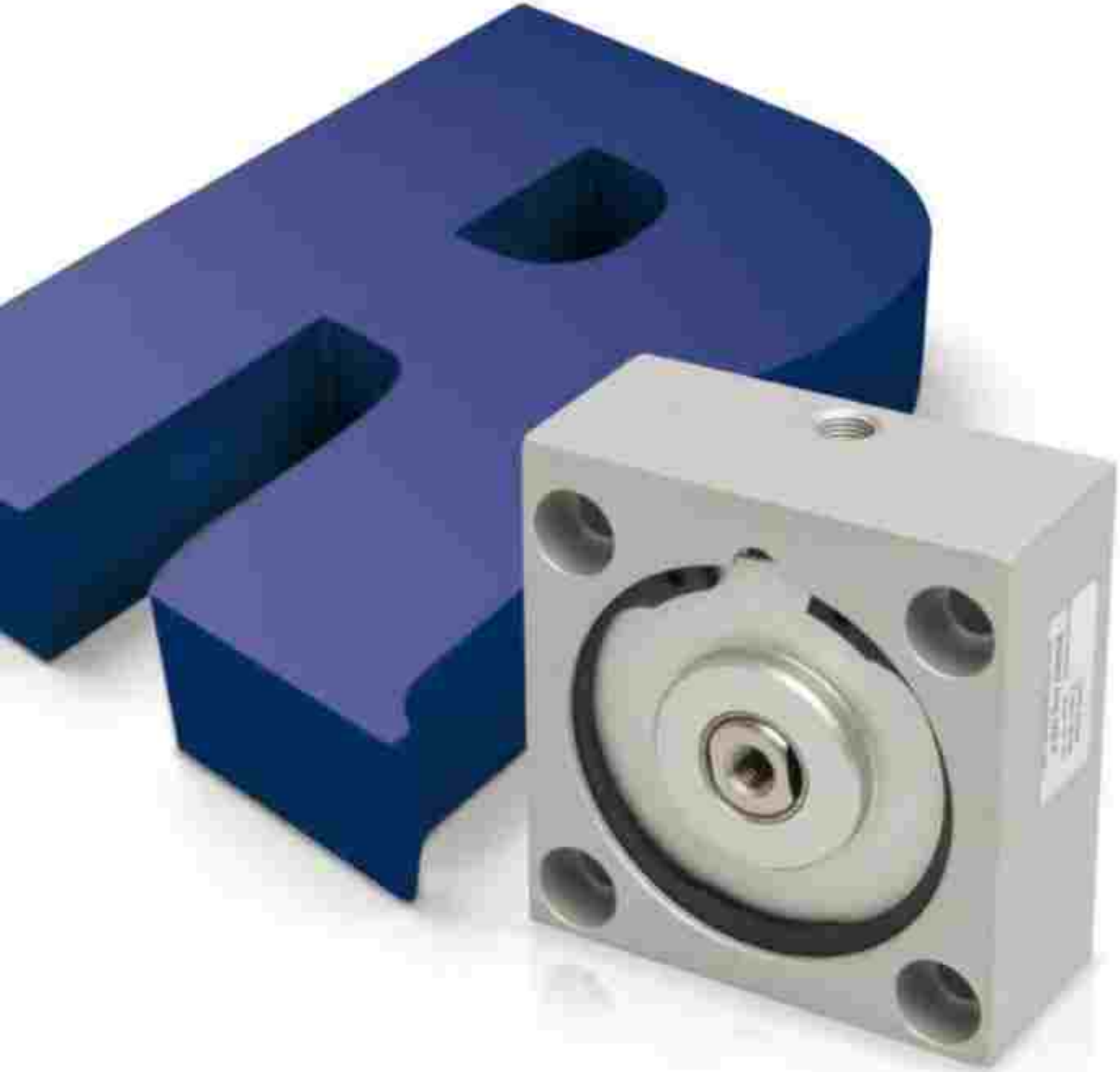

CILINDRI CORSA BREVE

SHORT STROKE CYLINDERS

KURZHUBZYLINDER

Ø 8-63

MESSNER PNEUMATIC

CARATTERISTICHE TECNICHE - *TECHNICAL CHARACTERISTICS*	
Pressione di esercizio *Working pressure*	1 = 10 bar (doppio effetto - *double acting*) 2 = 10 bar (semplice effetto - *single acting*)
Temperatura di esercizio *Working temperature*	0 = +80 °C (-20 °C con aria secca - *with dry air*)
Versioni - *Versions*	semplice effetto (molla anteriore) - *single acting (front spring)* doppio effetto - *double acting*
Alesaggi - *Bores*	ø 8 - 12 - 20 - 32 - 50 - 63
Corse - *Strokes*	vedere tabelle corse standard - *see standard stroke tables*
Fluido - *Fluid*	aria compressa filtrata, non lubrificata - *compressed filtered, non lubricated air*

CARATTERISTICHE COSTRUTTIVE - *CONSTRUCTIVE CHARACTERISTICS*		
1	**Stelo** - *Rod*	acciaio inox AISI 303 - *stainless steel AISI 303*
2	**Guarnizione** - *Seal*	poliuretano - *polyurethane*
3	**Boccola** - *Bush*	ø 8 - 12 - 20 ottone - *brass* ø 32 - 50 - 63 acciaio + PTFE - *steel+PTFE*
6	**Testata** - *Cover*	ø 8 - 12 - 20 ottone - *brass* ø 32 - 50 - 63 alluminio anodizzato - *anodized aluminium*
4	**Boccola** - *Bush*	acciaio+PTFE - *steel+PTFE*
5	**O-ring**	NBR
7	**Tubo** - *Tube*	alluminio anodizzato - *anodized aluminium*
8	**Guarnizione** - *Seal*	NBR
9	**Pistone semplice effetto** *Piston single acting*	ø 8 - 12 acciaio inox AISI 303 - *stainless steel AISI 303* ø 20 alluminio - *aluminium* ø 32 - 50 - 63 delrin - *delrin*
9	**Pistone doppio effetto** *Piston double acting*	Ø 12 - 20 alluminio - *aluminium* Ø 32 - 50 - 63 delrin - *delrin*
	Molla - *Spring*	acciaio - *steel*

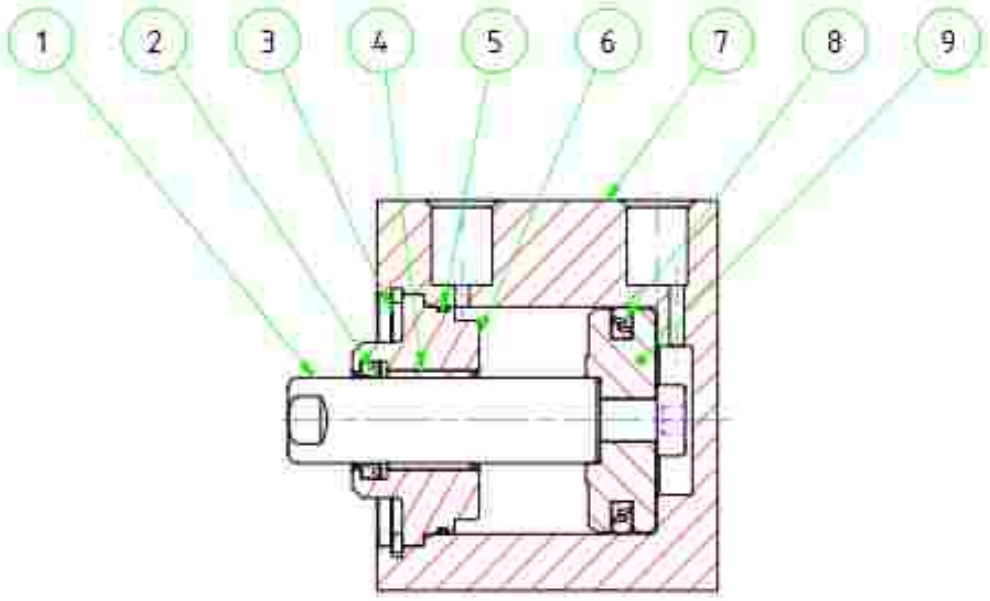

CHIAVE DI CODIFICA

KEY CODE

R D 0 1 2 . 0 1 0 . G S . M

SERIE - *SERIES*

R barra piena di alluminio
aluminium solid bar

VERSIONE - *VERSION*

S semplice effetto molla anteriore
single acting front spring

D doppio effetto
double acting

ALESAGGIO - *BORE* (Ø)

008 - 012 - 020
032 - 050 - 063

CORSA - *STROKE* (mm)

vedere tabelle corse std
see std stroke tables

GUARNIZIONI - *SEALS*

GS guarnizioni standard
standard seals

STELO - *ROD*

F femmina
female

M maschio
male

L liscio
smooth

FORZE TEORICHE MINIME DELLE MOLLE

RS

THEORETICAL MINIMUM SPRING FORCES

	FORZA TRAZIONE [N] *TRACTION FORCE [N]*	FORZA DI BLOCCAGGIO [N] *LOCKING FORCE [N]*	CARICO MAX [g] *MAX LOAD [g]*
RS008.004.GS.L	3,2	25	-
RS012.004.GS.L	5	55	25
RS012.010.GS.L	7	53	25
RS020.004.GS.F	7	170	75
RS020.010.GS.F	15	160	75
RS020.025.GS.F	13	157	75
RS032.005.GS.F	28	454	100
RS032.010.GS.F	23	459	100
RS032.025.GS.F	21	461	100
RS050.010.GS.F	53	1080	200
RS050.025.GS.F	49	1075	200
RS063.010.GS.F	67	1765	250
RS063.025.GS.F	73	1735	250

FORZE TEORICHE DI TRAZIONE (P=6bar)

RD

THEORETICAL FORCES OF TRACTION (P=6bar)

		Ø	012	020	032	050	063
RD	SPINTA *THRUST*	[N]	68	189	483	1.178	1.870
	TRAZIONE *TRACTION*	[N]	51	141	415	1.056	1.750

SEMPLICE EFFETTO - MOLLA ANTERIORE

SINGLE ACTING - FRONT SPRING

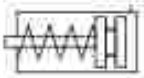

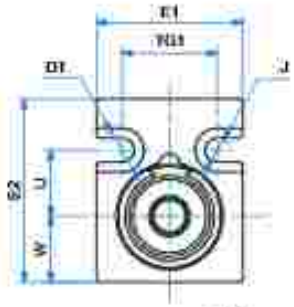

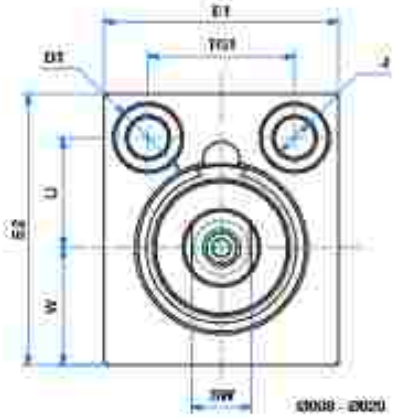

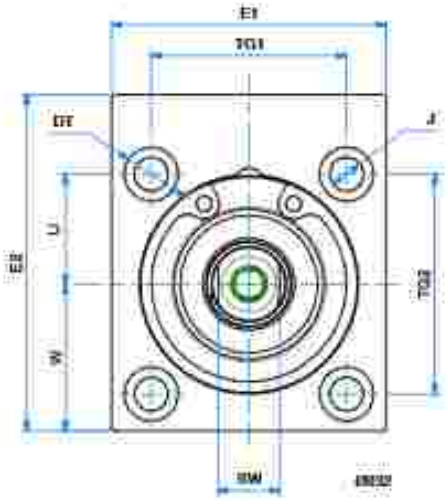

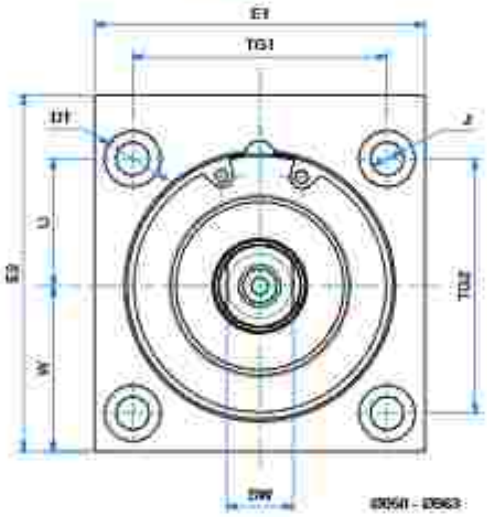

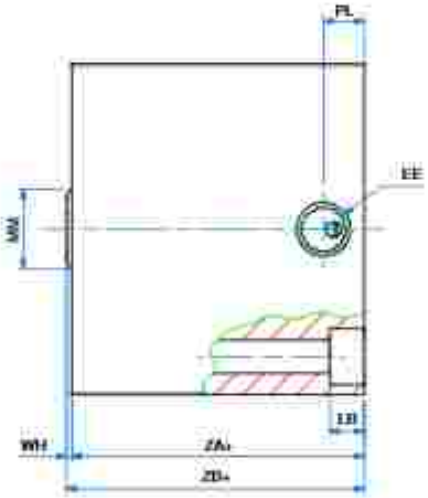

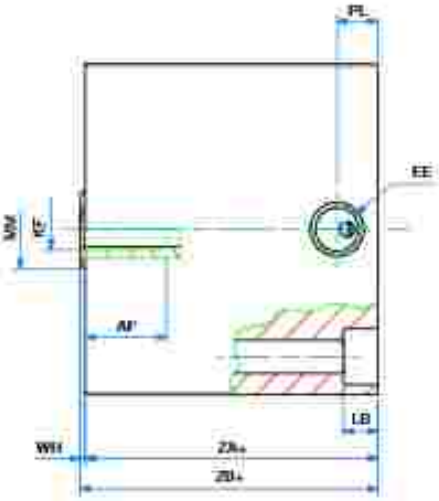

SEMPLICE EFFETTO - MOLLA ANTERIORE

SINGLE ACTING - FRONT SPRING

DIMENSIONI - *DIMENSIONS*

COD.	RS008.004.GS.L	RS012.004.GS.L	RS012.010.GS.L	RS012.010.GS.F	RS020.004.GS.F	RS020.010.GS.F	RS020.025.GS.F
AF	-	-	-	10	9	10	10
ø DT	6	6	6	6	9	9	9
E1	18	20	20	20	32	32	32
E2	20	25	25	25	37	37	37
EE	M5	M5	M5	M5	M5	M5	M5
KF	-	-	-	M3	M5	M5	M5
LB	3,1	3,4	3,4	3,4	5,5	5,5	5,5
ø MM	4	5	5	5	10	10	10
ø J	3,4	3,3	3,3	3,3	5,5	5,5	5,5
PL1	5,5	6	6	6	5	5	5
SW	-	-	-	-	8	8	8
TG1	11	13	13	13	20	20	20
TG2	-	-	-	-	-	-	-
U	8	9	9	9	15	15	15
W	6,5	9	9	9	16	16	16
WH	1	1	4	4	1	1	1
ZA+	12	12	16	16	16	22	28
ZB+	13	13	20	20	17	23	29

DIMENSIONI - *DIMENSIONS*

COD.	RS032.005.GS.F	RS032.010.GS.F	RS032.025.GS.F	RS050.010.GS.F	RS050.025.GS.F	RS063.010.GS.F	RS063.025.GS.F
AF	10	14,5	14,5	10,5	15,5	14,5	14,5
DT	8,8	8,8	8,8	11	11	14	14
E1	45	45	45	65	65	80	80
E2	55	55	55	70	70	85	85
EE	G1/8	G1/8	G1/8	G1/8	G1/8	G1/8	G1/8
KF	M6	M6	M6	M8	M8	M8	M8
LB	5,7	5,7	5,7	6,8	6,8	9	9
MM	12	12	12	16	16	16	16
ø J	5,5	5,5	5,5	6,5	6,5	9	9
PL1	8,5	8,5	8,5	7,5	8	8	8
SW	10	10	10	13	13	13	13
TG1	32	32	32	50	50	62	62
TG2	36	36	36	50	50	62	62
U	18	18	18	25	25	31	31
W	24	24	24	32,5	32,5	40	40
WH	1	1	1	1	1	1	2
ZA+	21	22	32,5	20	32,5	25	35,5
ZB+	22	23	33,5	21	33,5	26	37,5

+ = aggiungere lunghezza corsa (mm) - *add stroke length (mm)*

STELI STANDARD - *STANDARD PISTON RODS*

ø	008	012	020	032	050	063
FEMMINA - *FEMALE*		X	X	X	X	X
MASCHIO - *MALE*						
LISCIO - *SMOOTH*	X	X				

ø	CORSE STANDARD - *STANDARD STROKES*
008	4
012	4 - 10
020	4 - 10 - 25
032	5 - 10 - 25
050	10 - 25
063	10 - 25

DOPPIO EFFETTO

DOUBLE ACTING

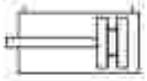

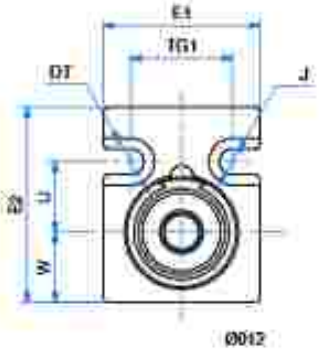

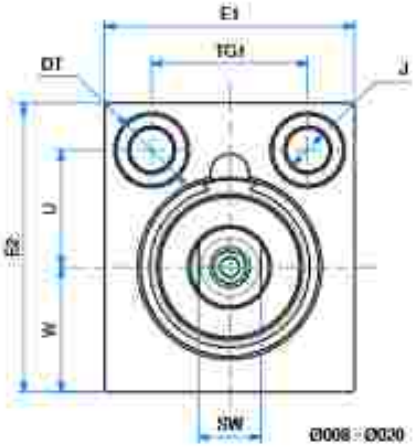

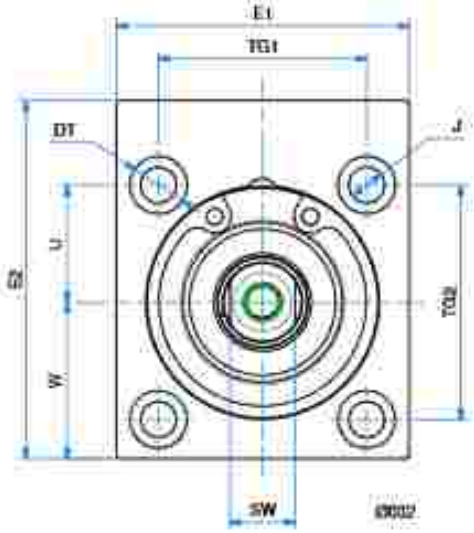

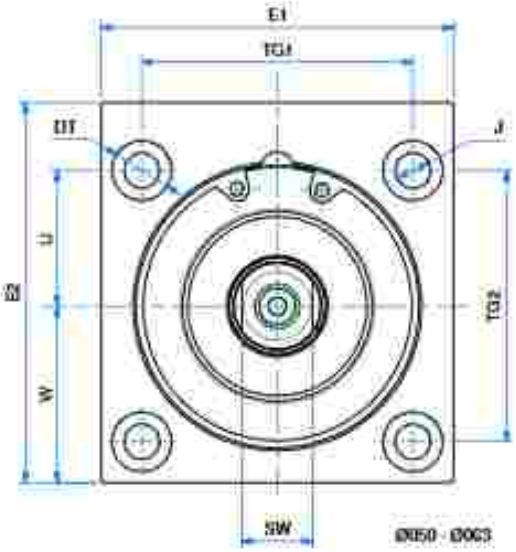

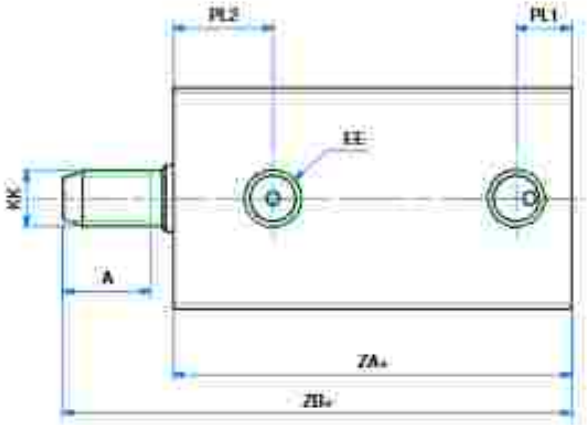

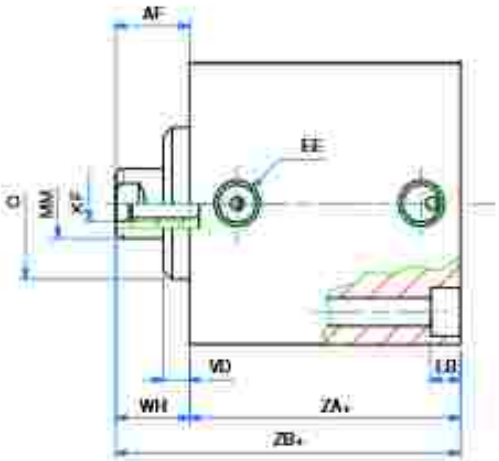

DOPPIO EFFETTO

DOUBLE ACTING

DIMENSIONI - *DIMENSIONS*

ø	012	020	032	050	063
A	9	-	-	-	
AF	-	10	15	17	17
ø BT	6	9	9,5	11	14
E1	20	32	45	65	80
E2	25	37	56	70	85
EE	M5	M5	G1/8	G1/8	G1/8
KF	-	M5	M6	M8	M8
KK	M5	-	-	-	-
LB	3,4	5,5	5,7	6,8	9
ø MM	6	10	12	16	16
ø J	3,3	5,5	5,3	6,5	9
ø Q	-	-	22	35	35
PL1	5	5	8,5	9	8
PL2	9	8,5	12	11	13
SW	-	8	10	13	13
TG1	13	20	32	50	62
TG2	-	-	36	50	62
U	9	15	18	25	31
VD	-	-	3,5	6	6,5
W	9	16	24	32,5	40
WH	1	9,5	12,5	17	17
ZA+	21	24,5	33	32,5	35,5
ZB+	31	34	45,5	49,5	52,5

+ = aggiungere lunghezza corsa (mm) - *add stroke length (mm)*

STELI STANDARD - *STANDARD PISTON RODS*

ø	012	020	032	050	063
FEMMINA - *FEMALE*		X	X	X	X
MASCHIO - *MALE*	X				
LISCIO - *SMOOTH*					

ø CORSE STANDARD - *STANDARD STROKES*

012	5 - 10 - 15 - 20 - 25 - 30
020	5 - 10 - 15 - 20 - 25 - 30
032	5 - 10 - 15 - 20 - 25 - 30
050	5 - 10 - 15 - 20 - 25 - 30
063	5 - 10 - 15 - 20 - 25 - 30

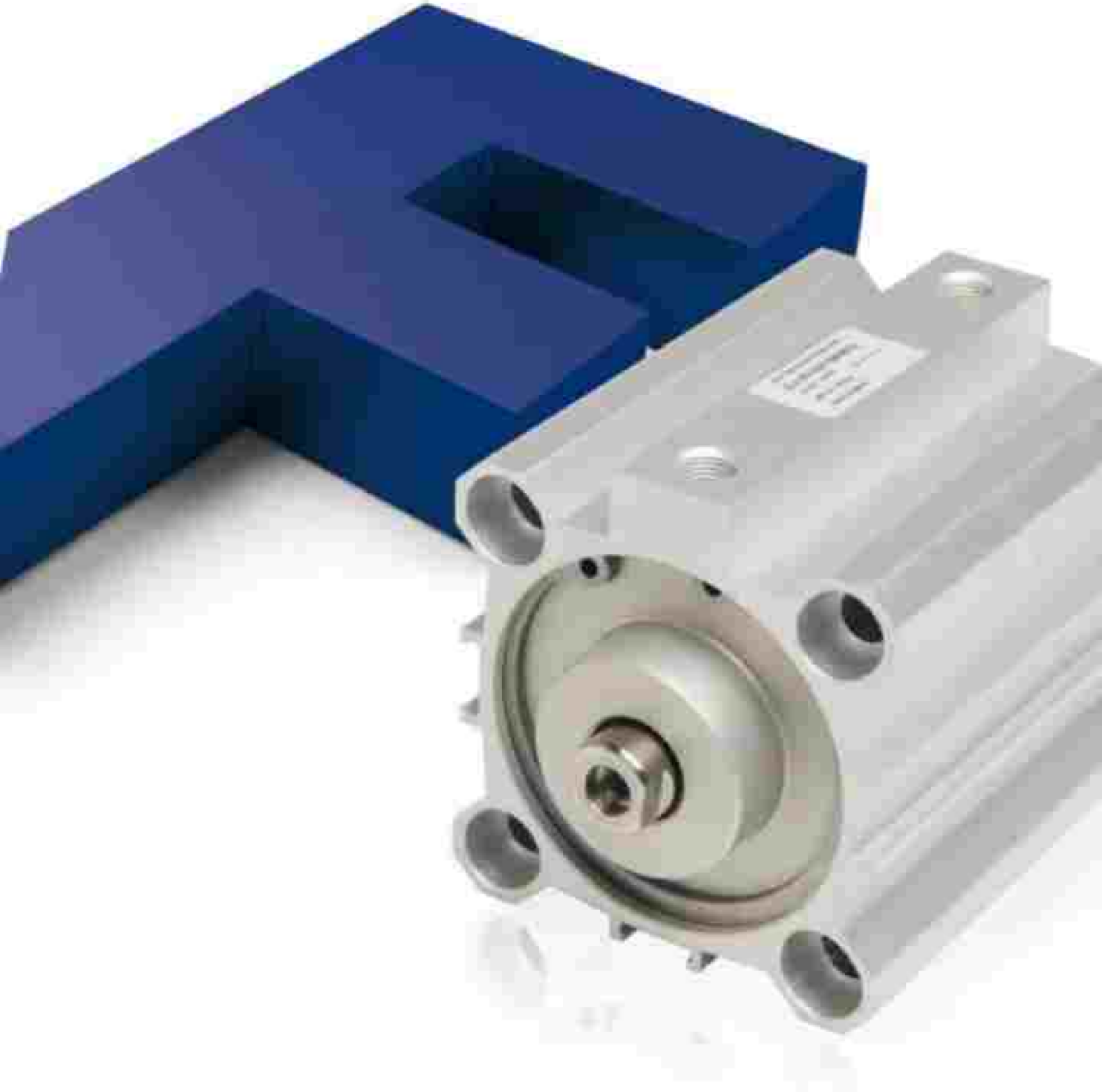

CILINDRI CORSA BREVE

SHORT STROKE CYLINDERS

KURZHUBZYLINDER

Ø 12-100

MESSNER PNEUMATIC

CARATTERISTICHE TECNICHE - *TECHNICAL CHARACTERISTICS*

Pressione di esercizio *Working pressure*	1 = 10 bar (doppio effetto - *double acting*) 2 = 10 bar (semplice effetto - *single acting*)
Temperatura di esercizio *Working temperature*	0 = +80 °C (-20 °C con aria secca - *with dry air*) 0 = +150 °C (con guarnizioni per alte temperature - *with high temperature seals*)
Versioni - *Versions*	semplice effetto - doppio effetto - antirotazione - stelo passante *single acting - double acting - anti rotation - double rod*
Alesaggi - *Bores*	ø 12 - 16 - 20 - 25 - 32 - 40 - 50 - 63 - 80 - 100
Corse - *Strokes*	vedere tabelle corse standard - *see standard stroke tables*
Fluido - *Fluid*	aria compressa filtrata, non lubrificata - *compressed filtered, non lubricated air*

CARATTERISTICHE COSTRUTTIVE - *CONSTRUCTIVE CHARACTERISTICS*

1	**Stelo** - *Rod*	acciaio inox AISI 303 - *stainless steel AISI 303*
2 9	**Guarnizioni** - *Seals*	poliuretano - *polyurethane*
3	**Boccola** - *Bush*	acciaio+PTFE - *steel+PTFE*
4	**Seeger** - *Retaining ring*	acciaio - *steel*
5	**O-ring**	NBR
6 13	**Testate** - *Covers*	ø 12÷25 ottone - *brass* Ø 32÷100 alluminio anodizzato - *anodized aluminium*
7	**Tubo** - *Tube*	alluminio anodizzato - *anodized aluminium*
8 14	**Paracolpo** - *Bumper*	Vulkollan
10 12	**Pistone** - *Piston*	delrin - delrin alluminio - *aluminium*
11	**Magnete** - *Magnet*	plastoferrite - *rubber magnet*
	Molla - *Spring*	acciaio - *steel*

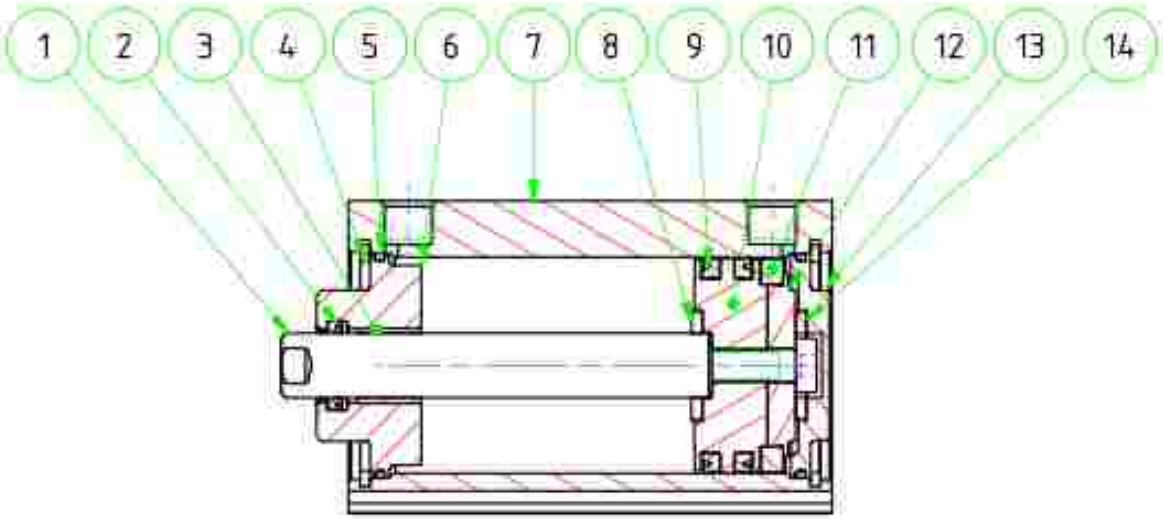

CHIAVE DI CODIFICA

KEY CODE

F D M 0 5 0 . 0 3 0 . G S . F . .

ALESAGGIO
BORE (Ø)

012-016-020-025-032040-050-060-080-100

CORSA
STROKE (mm)

vedere tabelle corse std.
see std stroke tables

OPZIONE - *OPTION*

CP cerniera posteriore montata
hinge rear mounted

OPZIONE - *OPTION*

S seeger inox
stainless steel retaining ring

STELO - *ROD*

F femmina
female

VERSIONE - *VERSION*

SR	semplice effetto molla anteriore *single acting front spring*
SM	semplice effetto magnetico molla anteriore *single acting magnetic front spring*
SE	semplice effetto molla posteriore *single acting rear spring*
SEM	semplice effetto molla posteriore magnetico *single acting magnetic rear spring*
DR	doppio effetto *double acting*
DM	doppio effetto magnetico *double acting magnetic*
DA	doppio effetto antirotazione *double acting anti-rotation*
DMA	doppio effetto magnetico antirotazione *double acting magnetic anti-rotation*
DP	doppio effetto stelo passante *double acting with double rod*
DMP	doppio effetto magnetico stelo passante *double acting magnetic with double rod*
DPA	doppio effetto stelo passante antirotazione *double acting anti-rotation with double rod*
DMPA	doppio effetto magnetico stelo passante antirotazione *double acting magnetic anti-rotation with double rod*

GUARNIZIONI - *SEALS*

GS	guarnizioni standard *standard seals*
VR	guarnizione stelo per alte temperature *high temperature rod seal*
VA	tutte le guarnizioni per alte temperature *all seals for high temperature*

SERIE - *SERIES*

F tubo profilato con cave per sensori
tube with slots for sensors

ESECUZIONI A RICHIESTA - *ON REQUEST*

Stelo forato - *Hollow rod*

Stelo prolungato (W) - *Extended rod (W)*

Filetti speciali (se stelo maschio dado stelo non fornito) - *Special thread (if male rod without rod nut)*

SERIE F

FORZE TEORICHE DI TRAZIONE (P=6bar)

THEORETICAL FORCES OF TRACTION (P=6bar)

		ø	012	016	020	025	032	040	050	063	080	100
FSR FSM	IN SPINTA IN PUSH	[N]	51	106	170	258	441	729	1.070	1.720	2.880	4.440
	IN TIRO IN PULL	[N]	5	6	6	13	18	20	40	49	76	131
FDR FDM	IN SPINTA IN PUSH	[N]	58	114	176	277	462	763	1.110	1.770	2.990	4.650
	IN TIRO IN PULL	[N]	42	84	129	230	392	663	990	1.650	2.800	4.370
FDA FDMA	IN SPINTA IN PUSH	[N]	-	-	173	272	454	750	1.110	1.750	2.970	4.620
	IN TIRO IN PULL	[N]	-	-	123	225	385	653	980	1.630	2.770	4.330
FDP FDMP	IN SPINTA IN PUSH	[N]	42	84	129	230	392	663	990	1.650	2.800	4.370
	IN TIRO IN PULL	[N]	42	84	129	230	392	663	990	1.650	2.800	4.370

ESEMPIO DI FISSAGGIO

FIXING EXAMPLE

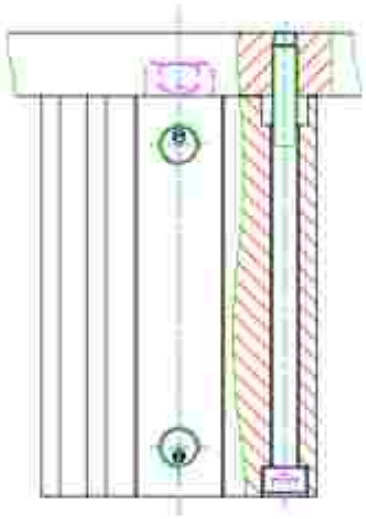

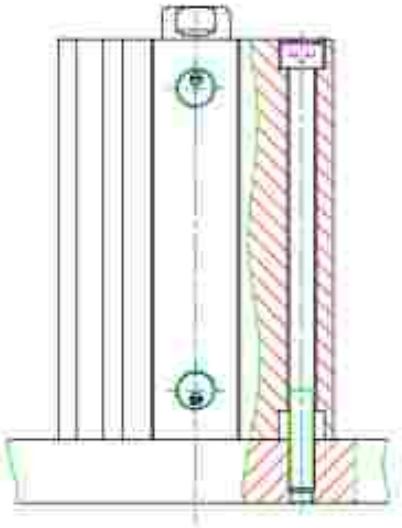

!!! Il fissaggio deve avvenire mediante viti amagnetiche passanti attraverso il cilindro

!!! The fixing must be with non-magnetic screws through the cylinder

PROFILO ESTRUSO DI ALLUMINIO

EXTRUDED ALUMINIUM PROFILE

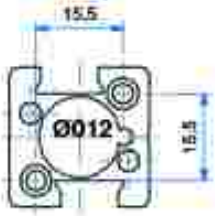

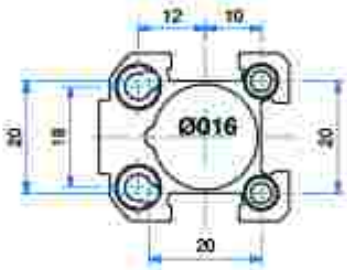

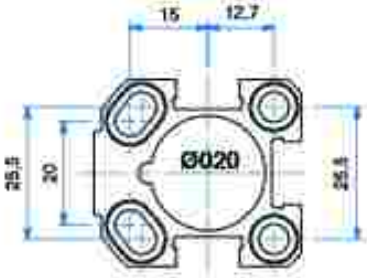

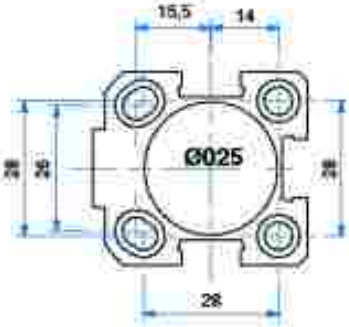

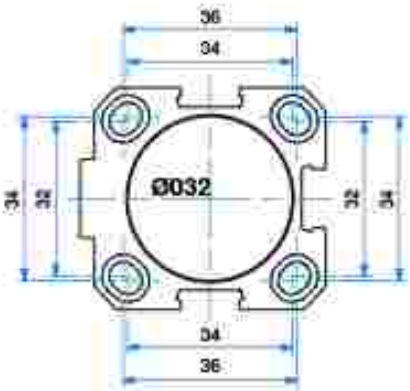

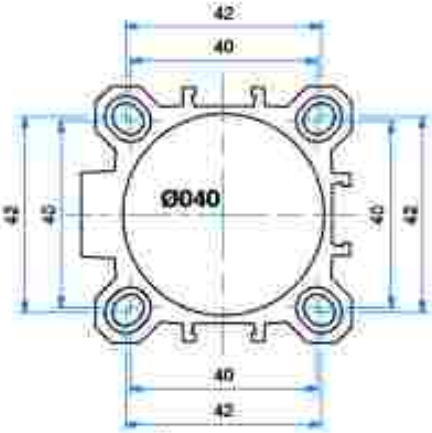

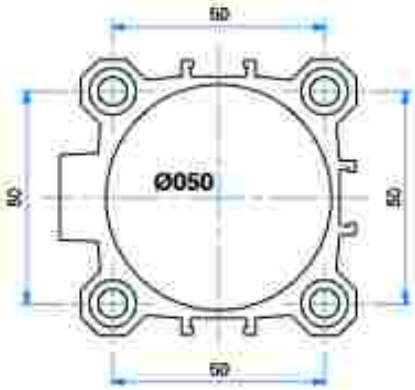

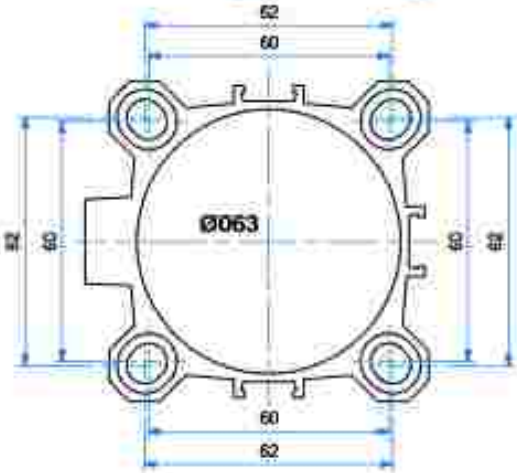

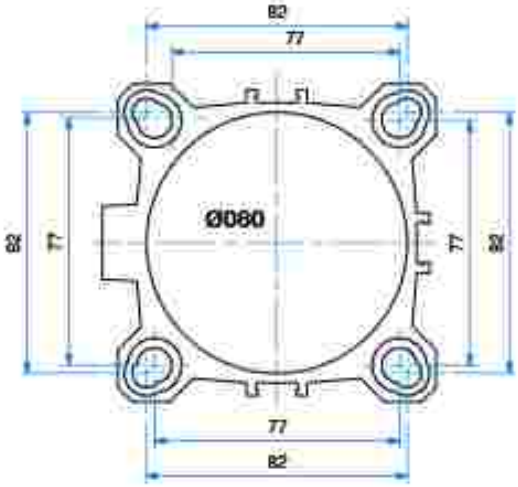

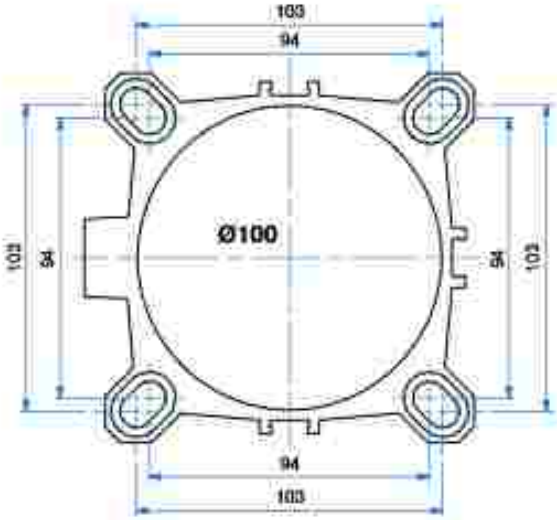

SERIE F

SEMPLICE EFFETTO - MOLLA ANTERIORE

SINGLE ACTING - FRONT SPRING

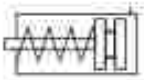

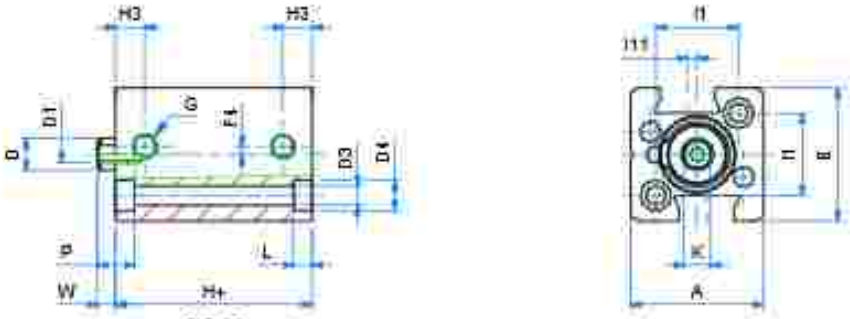

Ø012

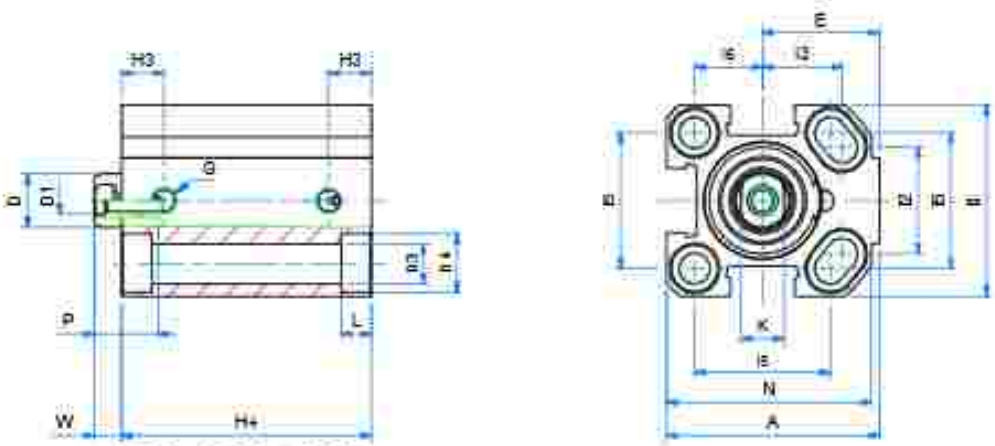

Ø016 - Ø020 - Ø025

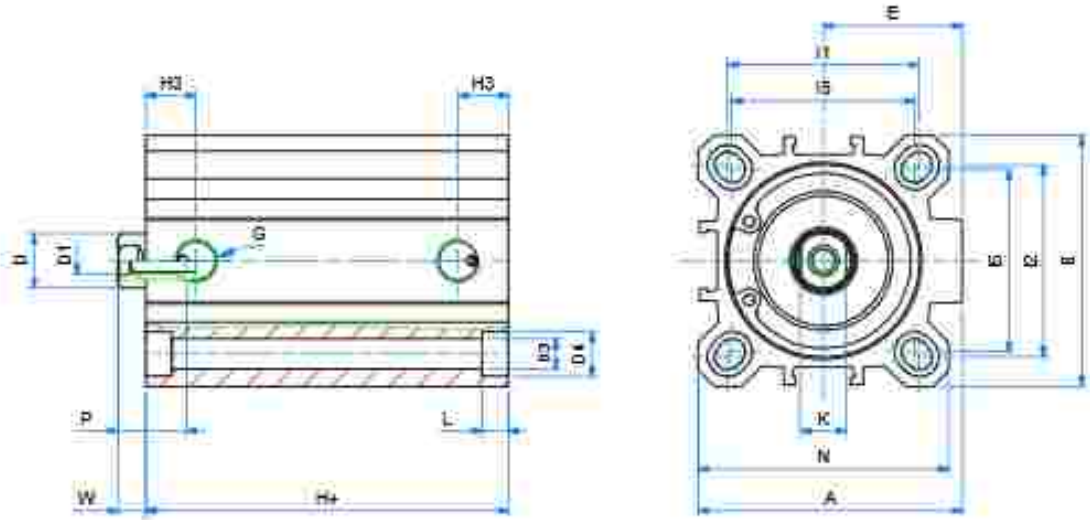

Ø032 - Ø040 - Ø050 - Ø063 - Ø080 - Ø100

SEMPLICE EFFETTO - MOLLA ANTERIORE

SINGLE ACTING - FRONT SPRING

DIMENSIONI - *DIMENSIONS*

ø	012	016	020	025	032	040	050	063	080	100
A	25	34	40	44,5	51	58	70	89	105	131
B	25	30	36	40	46	55	65	80	100	124
øD	6	8	10	10	12	12	16	16	20	25
D1	M3	M4	M5	M5	M6	M6	M8	M8	M10	M12
øD2	3,7	**	5,8	5,8	5,8	5,8	6,8	9	9	11
ø D4	5,6	**	9	9	9	9	11	14	14	17,2
E	-	19	22	24,5	27	30,5	37,5	46	55	69
G	M5	M5	M5	G1/8	G1/8	G1/8	G1/8	G1/8	G1/4	G1/4
H+	17***	27	27	28,5	29,5*	29,5*	34,5*	37*	46*	56*
H3	5,5	8	8	10,5	11,5	11	11,5	11	14	16
I1	15,5	-	-	-	36	42	50	62	82	103
I2	-	18	20	26	32	42	50	62	82	103
I3	-	12	15	15,5	-	-	-	-	-	-
I5	-	20	25,5	28	34	40	50	60	77	94
I6	-	10	12,7	14	-	-	-	-	-	-
K	5	6	8	8	10	10	13	13	17	22
L	3,5	4,6	5,7	5,7	5,7	5,7	6,8	8,8	9	11
L1	-	3,5	5,7	5,7	-	-	-	-	-	-
M	-	32	38,5	42	48	55	65	80	100	124
P	7	11	12	12	15	15	17	17	17	22
W	3,5	4,5	5	5,5	6	6	7,5	7	8	10

+ = aggiungere lunghezza corsa (mm) - *add stroke length (mm)*

* per corse - *for strokes* 040 - 050:
ø 032-040-050-063-080-100 aggiungere - *add* +10 mm

** vedi quote pagina 293 - *see dimensions page 293*

*** per corse - *for strokes* 15-20-25
ø 12 aggiungere - *add* + 5 mm

ø	CORSE STANDARD - *STANDARD STROKES*
012	5 - 10 - 15 - 20 - 25
016	5 - 10 - 15 - 20 - 25
020	5 - 10 - 15 - 20 - 25
025	5 - 10 - 15 - 20 - 25
032	5 - 10 - 15 - 20 - 25 - 30 - 40 - 50
040	5 - 10 - 15 - 20 - 25 - 30 - 40 - 50
050	10 - 15 - 20 - 25 - 30 - 40 - 50
063	10 - 15 - 20 - 25 - 30 - 40 - 50
080	10 - 15 - 20 - 25 - 30 - 40 - 50
100	10 - 15 - 20 - 25 - 30 - 40 - 50

!!! Le corse intermedie vengono realizzate con il corpo della corsa standard superiore e con distanziale interno per limitarne la corsa a quella richiesta.
Intermediate strokes are made with the profile of the standard superior stroke and with an internal spacer which limits the stroke to the required one.

SEMPLICE EFFETTO MAGNETICO - MOLLA ANTERIORE

MAGNETIC SINGLE ACTING - FRONT SPRING

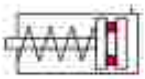

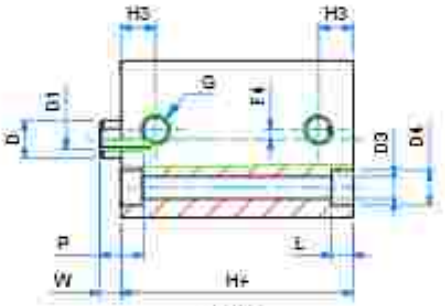

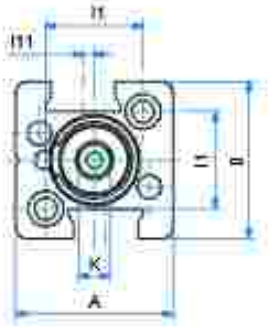

Ø012

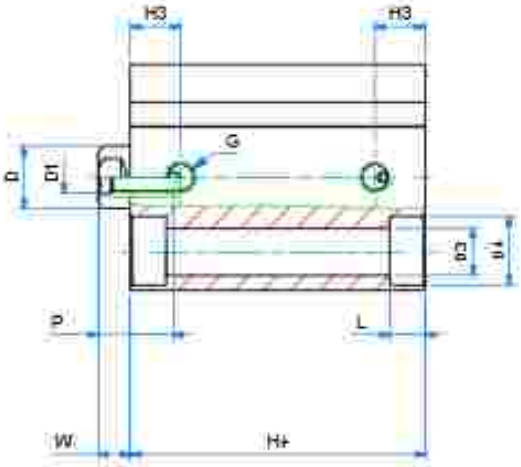

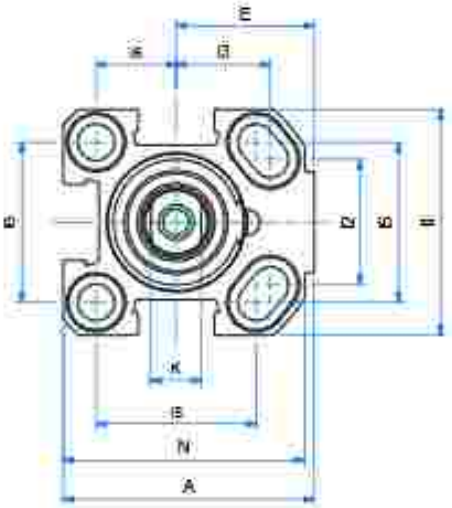

Ø016 - Ø020 - Ø025

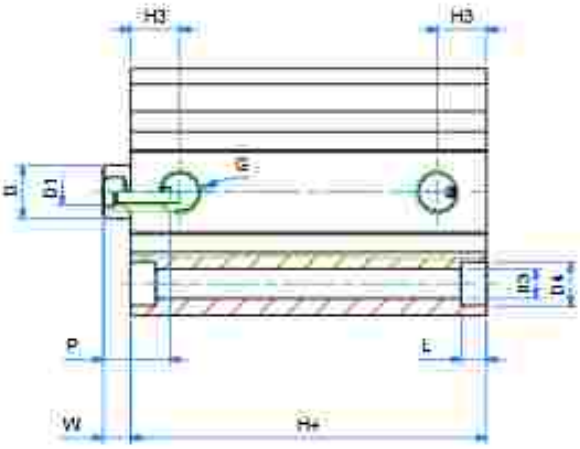

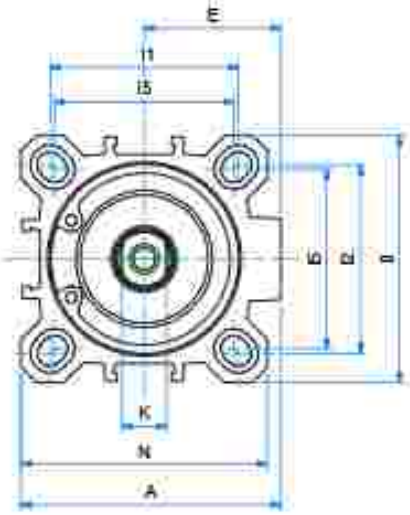

Ø032 - Ø040 - Ø050 - Ø063 - Ø080 - Ø100

SEMPLICE EFFETTO MAGNETICO - MOLLA ANTERIORE

MAGNETIC SINGLE ACTING - FRONT SPRING

DIMENSIONI - *DIMENSIONS*

ø	012	016	020	025	032	040	050	063	080	100
A	25	34	40	44,5	51	58	70	89	105	131
B	25	30	36	40	46	55	65	80	100	124
øD	6	8	10	10	12	12	16	16	20	25
D1	M3	M4	M5	M5	M6	M6	M8	M8	M10	M12
øD3	3,7	**	5,8	5,8	5,8	5,8	6,8	9	9	11
øD4	5,6	**	9	9	9	9	11	14	14	17,2
E	-	19	22	24,5	27	30,5	37,5	46	55	69
G	M5	M5	M5	G1/8	G1/8	G1/8	G1/8	G1/8	G1/4	G1/4
H+	27	32*	32*	38,5*	39,5*	39,5*	39,5*	42*	46*	56*
H3	5,5	8	8	10,5	11,5	11	11,5	11	14	16
I1	15,5	-	-	-	36	42	50	62	82	103
I2	-	18	20	26	32	42	50	62	82	103
I3	-	12	15	15,5	-	-	-	-	-	-
I5	-	20	25,5	28	34	40	50	60	77	94
I6	-	10	12,7	14	-	-	-	-	-	-
K	5	6	8	8	10	10	13	13	17	22
L	3,5	4,6	5,7	5,7	5,7	5,7	6,8	8,8	9	11
L1	-	3,5	5,7	5,7	-	-	-	-	-	-
M	-	32	38,5	42	48	55	65	80	100	124
P	7	11	12	12	15	15	17	17	17	22
W	3,5	4,5	4,5	5,5	5,5	6,5	7,5	6,5	8	10

+ = oggiungere lunghezza corsa (mm) - *add stroke length (mm)*

* per corse - *for strokes* 025:
ø 016-020 oggiungere - *add* +6 mm
ø 025 oggiungere - *add* +1 mm

* per corse - *for strokes* 040-050:
ø 032-040-050-063-080-100 oggiungere - *add* +10 mm

** vedi quote pagina 293 - *see dimensions page 293*

ø	CORSE STANDARD - *STANDARD STROKES*
012	5 - 10
016	5 - 10 - 15
020	5 - 10 - 15 - 20 - 25
025	5 - 10 - 15 - 20 - 25
032	5 - 10 - 15 - 20 - 25 - 30 - 40 - 50
040	5 - 10 - 15 - 20 - 25 - 30 - 40 - 50
050	10 - 15 - 20 - 25 - 30 - 40 - 50
063	10 - 15 - 20 - 25 - 30 - 40 - 50
080	10 - 15 - 20 - 25 - 30 - 40 - 50
100	10 - 15 - 20 - 25 - 30 - 40 - 50

!!!: Le corse intermedie vengono realizzate con il corpo della corsa standard superiore e con distanziale interno per limitarne la corsa a quella richiesta.

Intermediate strokes are made with the profile of the standard superior stroke and with an internal spacer which limits the stroke to the required one.

SEMPLICE EFFETTO (MAGNETICO) - MOLLA POSTERIORE

SINGLE ACTING (MAGNETIC) - REAR SPRING

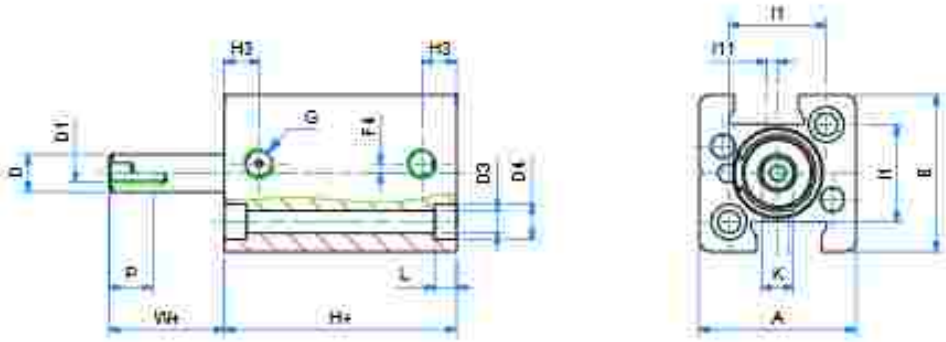

Ø012

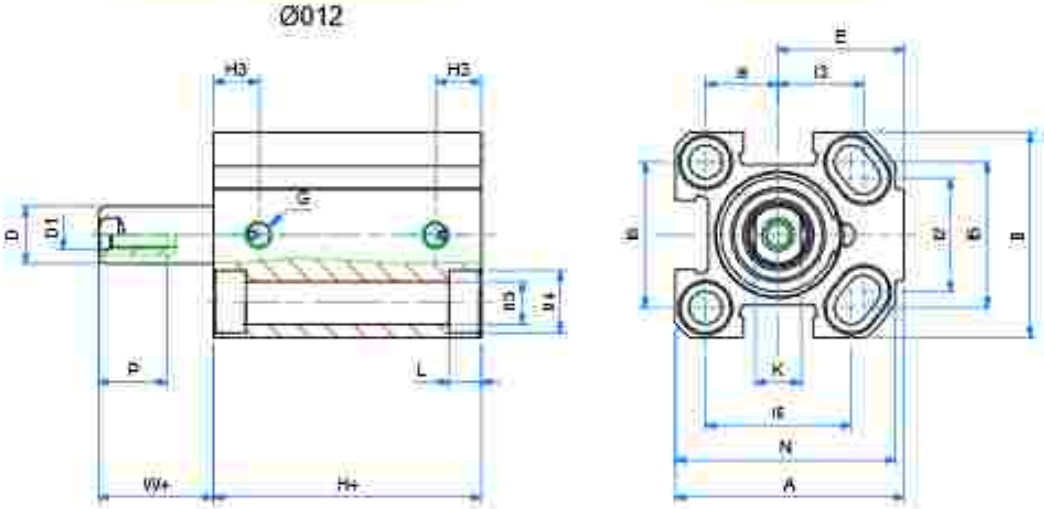

Ø016 - Ø020 - Ø025

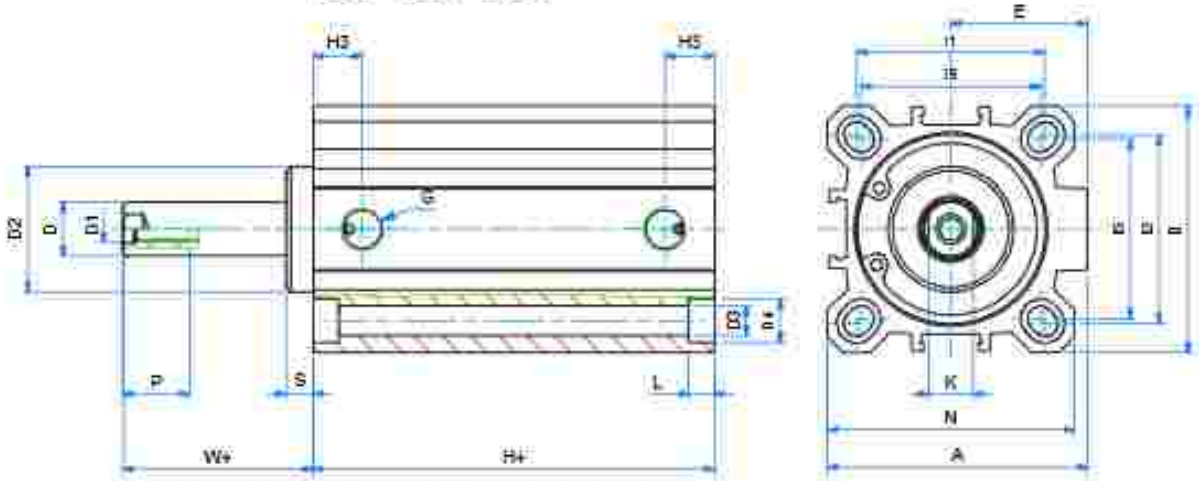

Ø032 - Ø040 - Ø050 - Ø063 - Ø080 - Ø100

SEMPLICE EFFETTO (MAGNETICO) - MOLLA POSTERIORE

SINGLE ACTING (MAGNETIC) - REAR SPRING

DIMENSIONI - *DIMENSIONS*

ø	012	016	020	025	032	040	050	063
A	25	34	40	44,5	51	58	70	89
B	25	30	36	40	46	55	65	80
øD	6	8	10	10	12	12	16	16
D1	M3	M4	M5	M5	M6	M6	M8	M8
øD2	-	-	-	-	24,5	28	34	38,5
øD3	3,7	**	5,8	5,8	5,8	5,8	6,8	9
øD4	5,6	**	9	9	9	9	11	14
E	-	19	22	24,5	27	30,5	37,5	46
G	M5	M5	M5	G1/8	G1/8	G1/8	G1/8	G1/8
H+	***	32*	32*	38,5*	39,5*	39,5	39,5	42
H3	5,5	8	8	10,5	11,5	11	11,5	11
I1	15,5	-	-	-	36	42	50	62
I7	-	18	20	26	32	42	50	62
I3	-	12	15	15,5	-	-	-	-
I5	-	20	25,5	28	34	40	50	60
I6	-	10	12,7	14	-	-	-	-
K	5	6	8	8	10	10	13	13
L	3,5	4,6	5,7	5,7	5,7	5,7	6,8	8,8
L1	-	3,5	5,7	5,7	-	-	-	-
M	-	32	38,5	42	48	55	65	80
P	7	11	12	12	15	15	17	17
S	-	-	-	-	5	6	6	8
W+	3,5	4,5	4,5	5,5	11	12,5	13,5	15

+ = aggiungere lunghezza corsa (mm) - *add stroke length (mm)*

* per corse - *for strokes* 020-025:
ø 020 aggiungere - *add* +11 mm
ø 025 aggiungere - *add* +6 mm
ø 032 aggiungere - *add* +5 mm

* per corsa - *for stroke* 030:
ø 032 aggiungere - *add* +10 mm

** vedi quote pagina 293 - *see dimensions page 293*
*** FSE=17 - FSEM=27

ø	CORSE STANDARD - *STANDARD STROKES*
012	5 - 10
016	5 - 10 - 15
020	5 - 10 - 15 - 20 - 25
025	5 - 10 - 15 - 20 - 25
032	5 - 10 - 15 - 20 - 25 - 30
040	10 - 15 - 20 - 25 - 30
050	10 - 15 - 20 - 25 - 30
063	10 - 15 - 20 - 25 - 30

!!: Le corse intermedie vengono realizzate con il corpo della corsa standard superiore e con distanziale interno per limitarne la corsa a quella richiesta.
Intermediate strokes are made with the profile of the standard superior stroke and with an internal spacer which limits the stroke to the required one.

DOPPIO EFFETTO

DOUBLE ACTING

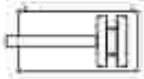

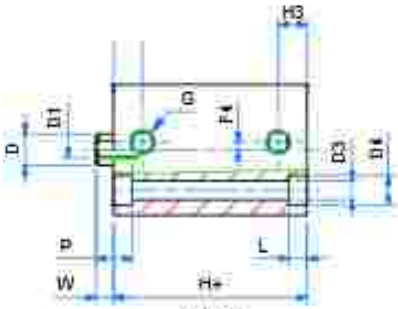

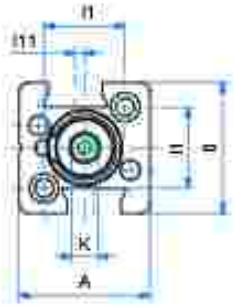

Ø012

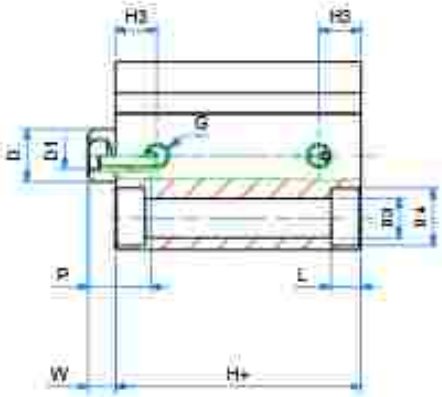

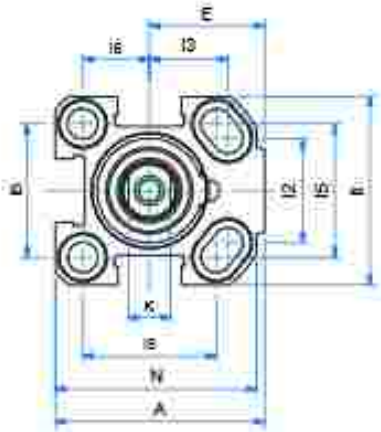

Ø016 - Ø020 - Ø025

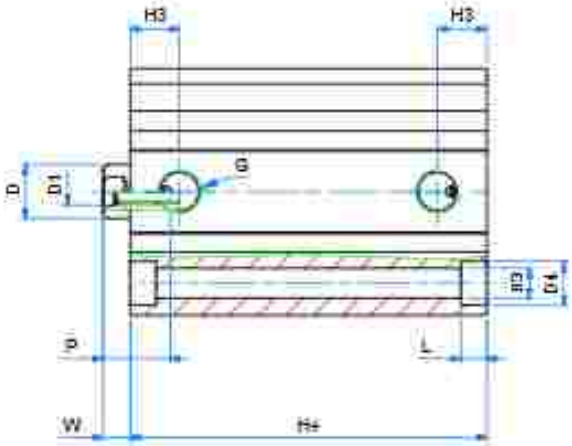

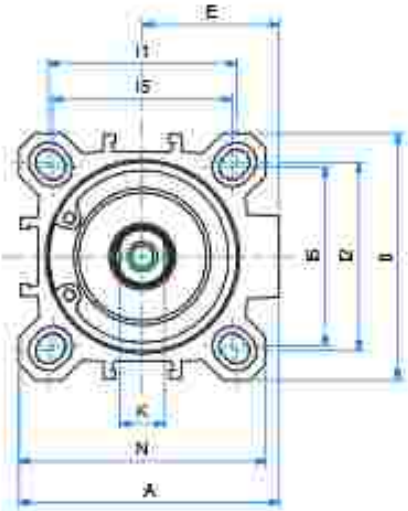

Ø032 - Ø040 - Ø050 - Ø063 - Ø080 - Ø100

DOPPIO EFFETTO

DOUBLE ACTING

DIMENSIONI - *DIMENSIONS*

ø	012	016	020	025	032	040	050	063	080	100
A	25	34	40	44,5	51	58	70	89	105	131
B	25	30	36	40	46	55	65	80	100	124
øD	6	8	10	10	12	12	16	16	20	25
D1	M3	M4	M5	M5	M6	M6	M8	M8	M10	M12
øD3	3,7	**	5,8	5,8	5,8	5,8	6,8	9	9	11
øD4	5,6	**	9	9	9	9	11	14	14	17,2
E	-	19	22	24,5	27	30,5	37,5	46	55	69
G	M5	M5	M5	G1/8	G1/8	G1/8	G1/8	G1/8	G1/4	G1/4
H+	17	27*	27*	28,5*	29,5	29,5	34,5	37	46	56
H3	5,5	8	8	10,5	11,5	11	11,5	11	14	16
I1	15,5	-	-	-	36	42	50	62	82	103
I2	-	18	20	26	32	42	50	62	82	103
I3	-	12	15	15,5	-	-	-	-	-	-
I5	-	20	25,5	28	34	40	50	60	77	94
I6	-	10	12,7	14	-	-	-	-	-	-
K	5	6	8	8	10	10	13	13	17	22
L	3,5	4,6	5,7	5,7	5,7	5,7	6,8	8,8	9	11
L1	-	3,5	5,7	5,7	-	-	-	-	-	-
M	-	32	38,5	42	48	55	65	80	100	124
P	7	11	12	12	15	15	17	17	17	22
W	3,5	4,5	5	5,5	6	6	7,5	7	8	10

+ = aggiungere lunghezza corsa (mm) - *add stroke length (mm)*

* per corse - *for strokes* 030-040-050:
ø 016-020 aggiungere - *add* +1 mm

* per corse - *for strokes* 040-050:
ø 025 aggiungere - *add* +1 mm

** vedi quote pagina 293 - *see dimensions page 293*

ø	CORSE STANDARD - *STANDARD STROKES*
012	5 - 10 - 15 - 20 - 25 - 30 - 40 - 50
016	5 - 10 - 15 - 20 - 25 - 30 - 40 - 50
020	5 - 10 - 15 - 20 - 25 - 30 - 40 - 50
025	5 - 10 - 15 - 20 - 25 - 30 - 40 - 50
032	5 - 10 - 15 - 20 - 25 - 30 - 40 - 50 - 60 - 80 - 100
040	5 - 10 - 15 - 20 - 25 - 30 - 40 - 50 - 60 - 80 - 100
050	10 - 15 - 20 - 25 - 30 - 40 - 50 - 60 - 80 - 100
063	10 - 15 - 20 - 25 - 30 - 40 - 50 - 60 - 80 - 100
080	10 - 15 - 20 - 25 - 30 - 40 - 50 - 60 - 80 - 100 - 125 - 160 - 200 - 250
100	10 - 15 - 20 - 25 - 30 - 40 - 50 - 60 - 80 - 100 - 125 - 160 - 200 - 250

!!!: Le corse intermedie vengono realizzate con il corpo della corsa standard superiore e con distanziale interno per limitarne la corsa a quella richiesta.
Intermediate strokes are made with the profile of the standard superior stroke and with an internal spacer which limits the stroke to the required one.

DOPPIO EFFETTO MAGNETICO

DOUBLE ACTING MAGNETIC

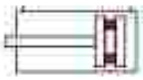

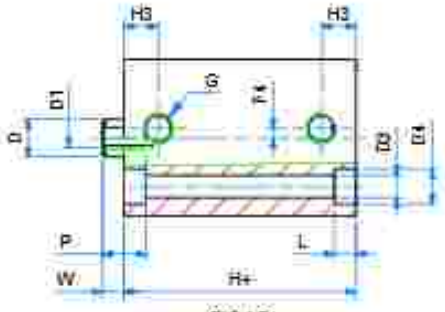

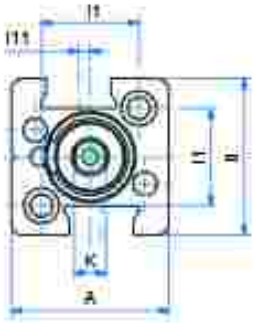

Ø012

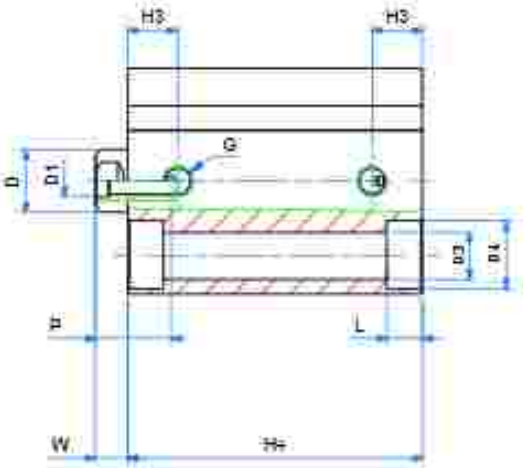

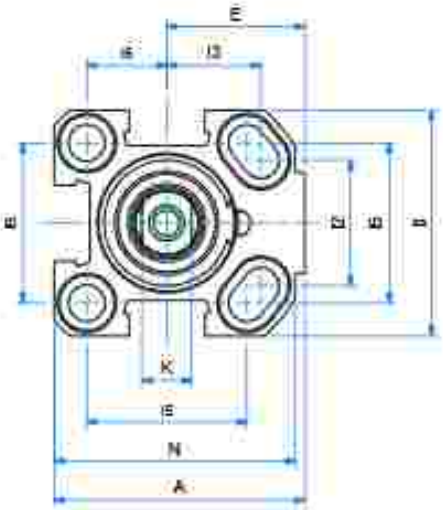

Ø016 - Ø020 - Ø025

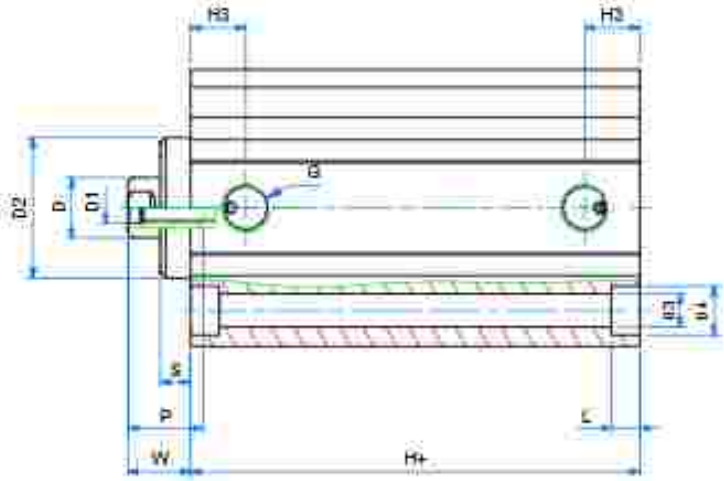

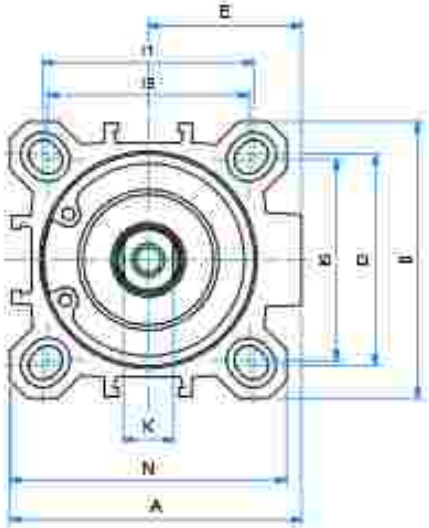

Ø032 - Ø040 - Ø050 - Ø063 - Ø080 - Ø100

DOPPIO EFFETTO MAGNETICO

DOUBLE ACTING MAGNETIC

DIMENSIONI - *DIMENSIONS*

ø	012	016	020	025	032	040	050	063	080	100
A	25	34	40	44,5	51	58	70	89	105	131
B	25	30	36	40	46	55	65	80	100	124
øD	6	8	10	10	12	12	16	16	20	25
D1	M3	M4	M5	M5	M6	M6	M8	M8	M10	M12
øD2	-	-	-	-	24,5	28	34	38,5	44	56
øD3	3,7	**	5,8	5,8	5,8	5,8	6,8	9	9	11
øD4	5,6	**	9	9	9	9	11	14	14	17,2
E	-	19	22	24,5	27	30,5	37,5	46	55	69
G	M5	M5	M5	G1/8	G1/8	G1/8	G1/8	G1/8	G1/4	G1/4
H+	27	32*	32*	38,5*	39,5	39,5	39,5	42	46	56
H3	5,5	8	8	10,5	11,5	11	11,5	11	14	16
I1	15,5	-	-	-	36	42	50	62	82	103
I2	-	18	20	26	32	42	50	62	82	103
I3	-	12	15	15,5	-	-	-	-	-	-
I5	-	20	25,5	28	34	40	50	60	77	94
I6	-	10	12,7	14	-	-	-	-	-	-
K	5	6	8	8	10	10	13	13	17	22
L	3,5	4,6	5,7	5,7	5,7	5,7	6,8	8,8	9	11
L1	-	3,5	5,7	5,7	-	-	-	-	-	-
M	-	32	38,5	42	48	55	65	80	100	124
P	7	11	12	12	15	15	17	17	17	22
S	-	-	-	-	5	6	6	8	10	10,5
W	3,5	4,5	4,5	5,5	11	12,5	13,5	15	18	20,5

+ = aggiungere lunghezza corsa (mm) - *add stroke length (mm)*

* per corse - *for strokes >= 025*

ø 016-020 aggiungere - *add* +6 mm

ø 025 aggiungere - *add* +1 mm

** vedi quote pagina 293 - *see dimensions page 293*

ø	CORSE STANDARD - *STANDARD STROKES*
012	5 - 10 - 15 - 20 - 25 - 30 - 40
016	5 - 10 - 15 - 20 - 25 - 30 - 40 - 50 - 60 - 80 - 100
020	5 - 10 - 15 - 20 - 25 - 30 - 40 - 50 - 60 - 80 - 100 - 125
025	5 - 10 - 15 - 20 - 25 - 30 - 40 - 50 - 60 - 80 - 100 - 125
032	5 - 10 - 15 - 20 - 25 - 30 - 40 - 50 - 60 - 80 - 100 - 125 - 160
040	5 - 10 - 15 - 20 - 25 - 30 - 40 - 50 - 60 - 80 - 100 - 125 - 160
050	10 - 15 - 20 - 25 - 30 - 40 - 50 - 60 - 80 - 100 - 125 - 160 - 200
063	10 - 15 - 20 - 25 - 30 - 40 - 50 - 60 - 80 - 100 - 125 - 160 - 200
080	10 - 15 - 20 - 25 - 30 - 40 - 50 - 60 - 80 - 100 - 125 - 160 - 200 - 250
100	10 - 15 - 20 - 25 - 30 - 40 - 50 - 60 - 80 - 100 - 125 - 160 - 200 - 250

!!: Le corse intermedie vengono realizzate con il corpo della corsa standard superiore e con distanziale interno per limitarne la corsa a quella richiesta.

Intermediate strokes are made with the profile of the standard superior stroke and with an internal spacer which limits the stroke to the required one.

DOPPIO EFFETTO (MAGNETICO) ANTIROTAZIONE

DOUBLE ACTING (MAGNETIC) ANTI-ROTATION

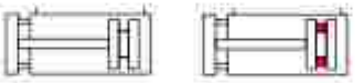

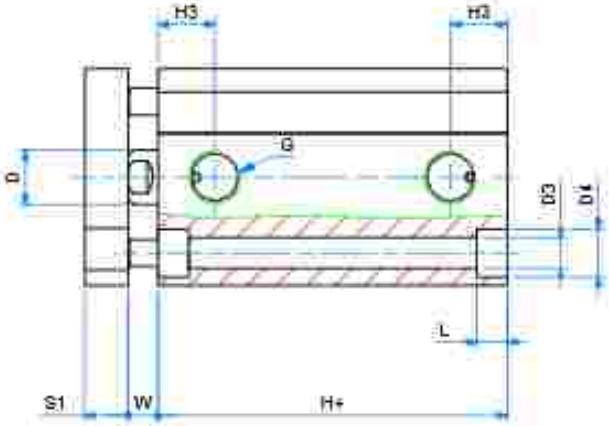

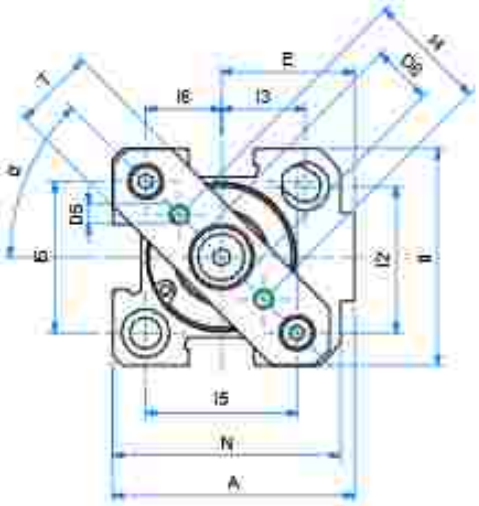

Ø016 - Ø020 - Ø025

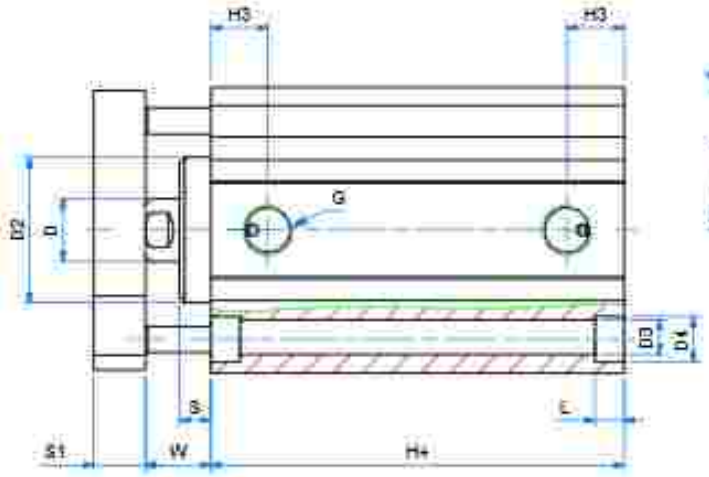

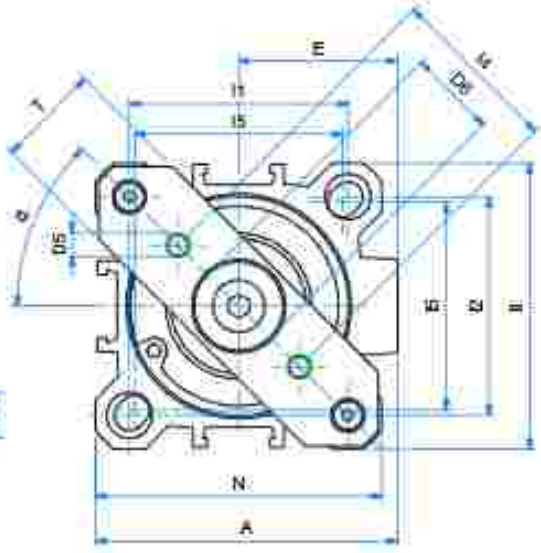

Ø032 - Ø040 - Ø050 - Ø063 - Ø080 - Ø100

DOPPIO EFFETTO (MAGNETICO) ANTIROTAZIONE

DOUBLE ACTING (MAGNETIC) ANTI-ROTATION

DIMENSIONI - *DIMENSIONS*

ø	020	025	032	040	050	063	080	100
A	40	44,5	51	58	70	89	105	131
B	36	40	46	55	65	80	100	124
α	45°	45°	41,5°	45°	45°	45°	45°	45°
ø D	10	10	12	12	16	16	20	25
ø D2	-	-	24,5	28	34	38,5	44	56
ø D3	5,8	5,8	5,8	5,8	6,8	9	9	11
ø D4	9	9	9	9	11	14	14	17,2
D5	M4	M4	M5	M5	M6	M6	M8	M10
ø D6	11	11	17	17	22	22	28	30
E	22	24,5	27	30,5	37,5	46	55	69
G	M5	G1/8	G1/8	G1/8	G1/8	G1/8	G1/4	G1/4
H+	32*	38,5*	39,5	39,5	39,5	42	46	56
H3	8	10,5	11,5	11	11,5	11	14	16
I1	-	-	36	42	50	62	82	103
I2	20	26	32	42	50	62	82	103
I3	15	15,5	-	-	-	-	-	-
I4	20	22	28	33	42	50	65	80
I5	25,5	28	34	40	50	60	77	94
I6	12,7	14	-	-	-	-	-	-
K	8	8	10	10	13	13	17	22
L	5,7	5,7	5,7	5,7	6,8	8,8	9	11
L1	5,7	5,7	-	-	-	-	-	-
M	38,5	42	48	55	65	80	100	124
S	-	-	5	6	6	8	10	10,5
S1	8	8	10	10	12	12	14	14
T	15	15	20	20	30	30	50	50
W	4,5	5,5	11	12,5	13,5	15	18	20,5

+ = aggiungere lunghezza corsa (mm) - *add stroke length (mm)*

* per corse - *for strokes* >= 025:

ø 020 aggiungere - *add* +6 mm

ø 025 aggiungere - *add* +1 mm

ø	CORSE STANDARD - *STANDARD STROKES*
020	5 - 10 - 15 - 20 - 25 - 30 - 40 - 50 - 60 - 80 - 100 - 125
025	5 - 10 - 15 - 20 - 25 - 30 - 40 - 50 - 60 - 80 - 100 - 125
032	5 - 10 - 15 - 20 - 25 - 30 - 40 - 50 - 60 - 80 - 100 - 125
040	5 - 10 - 15 - 20 - 25 - 30 - 40 - 50 - 60 - 80 - 100 - 125
050	10 - 15 - 20 - 25 - 30 - 40 - 50 - 60 - 80 - 100 - 125
063	10 - 15 - 20 - 25 - 30 - 40 - 50 - 60 - 80 - 100 - 125 - 160
080	10 - 15 - 20 - 25 - 30 - 40 - 50 - 60 - 80 - 100 - 125 - 160
100	10 - 15 - 20 - 25 - 30 - 40 - 50 - 60 - 80 - 100 - 125 - 160

!!!: Le corse intermedie vengono realizzate con il corpo della corsa standard superiore e con distanziale interno per limitarne la corsa a quella richiesta.

Intermediate strokes are made with the profile of the standard superior stroke and with an internal spacer which limits the stroke to the required one.

DOPPIO EFFETTO (MAGNETICO) STELO PASSANTE

FDP FDMP

DOUBLE ACTING (MAGNETIC) WITH DOUBLE ROD

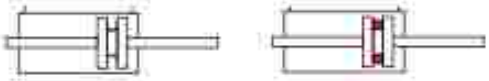

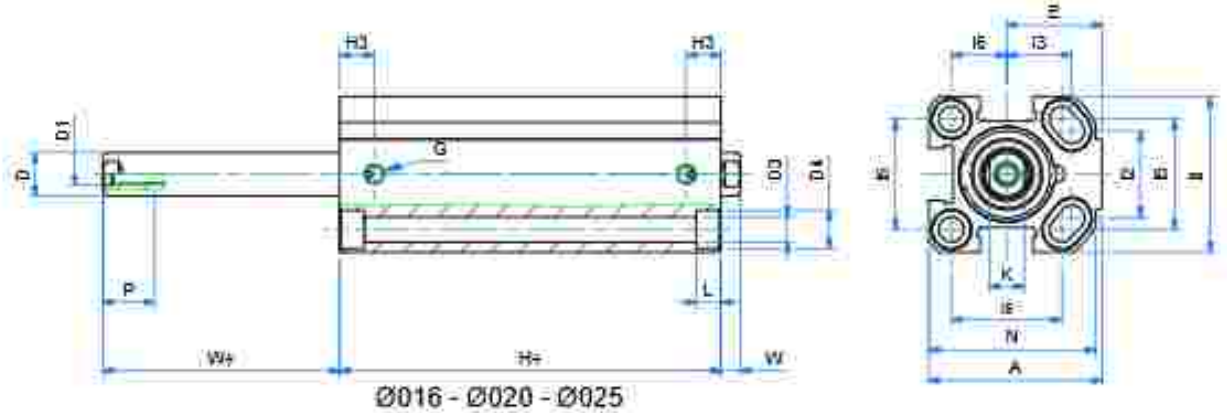

Ø016 - Ø020 - Ø025

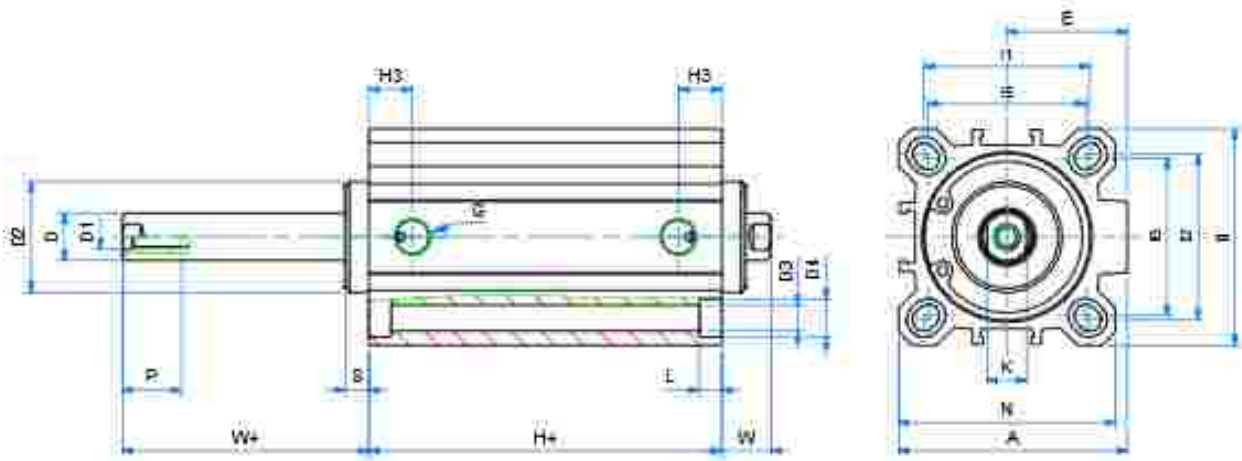

Ø032 - Ø040 - Ø050 - Ø063 - Ø080 - Ø100

SERIE F

DOPPIO EFFETTO (MAGNETICO) STELO PASSANTE

DOUBLE ACTING (MAGNETIC) WITH DOUBLE ROD

DIMENSIONI - *DIMENSIONS*

ø	016	020	025	032	040	050	063	080	100
A	34	40	44,5	51	58	70	89	105	131
B	30	36	40	46	55	65	80	100	124
ø D	8	10	10	12	12	16	16	20	25
D1	M4	M5	M5	M6	M6	M8	M8	M10	M12
ø D2	-	-	-	24,5	28	34	38,5	44	56
ø D3	**	5,8	5,8	5,8	5,8	6,8	9	9	11
ø D4	**	9	9	9	9	11	14	14	17,2
E	19	22	24,5	27	30,5	37,5	46	55	69
G	M5	M5	G1/8	G1/8	G1/8	G1/8	G1/8	G1/4	G1/4
H+	32*	32*	38,5*	39,5	39,5	39,5	42	46	56
H3	8	8	10,5	11,5	11	11,5	11	14	16
I1	-	-	-	36	42	50	62	82	103
I2	18	20	26	32	42	50	62	82	103
I3	12	15	15,5	-	-	-	-	-	-
I5	20	25,5	28	34	40	50	60	77	94
I6	10	12,7	14	-	-	-	-	-	-
K	6	8	8	10	10	13	13	17	22
L	4,6	5,7	5,7	5,7	5,7	6,8	8,8	9	11
L1	3,5	5,7	5,7	-	-	-	-	-	-
M	32	38,5	42	48	55	65	80	100	124
P	11	12	12	15	15	17	17	17	22
S	-	-	-	5	6	6	8	10	10,5
W	4,5	4,5	5,5	11	12,5	13,5	15	18	20,5
W+	4,5	4,5	5,5	11	12,5	13,5	15	18	20,5

+ = aggiungere lunghezza corsa (mm) - *add stroke length (mm)*

* per corse - *for strokes* >= 025:

ø 016-020 aggiungere - *add* +6 mm

ø 025 aggiungere - *add* +1 mm

** vedi quote pagina 293 - *see dimensions page 293*

ø	CORSE STANDARD - *STANDARD STROKES*
020	5 - 10 - 15 - 20 - 25 - 30 - 40 - 50 - 60 - 80 - 100 - 125
025	5 - 10 - 15 - 20 - 25 - 30 - 40 - 50 - 60 - 80 - 100 - 125
032	5 - 10 - 15 - 20 - 25 - 30 - 40 - 50 - 60 - 80 - 100 - 125
040	5 - 10 - 15 - 20 - 25 - 30 - 40 - 50 - 60 - 80 - 100 - 125
050	10 - 15 - 20 - 25 - 30 - 40 - 50 - 60 - 80 - 100 - 125
063	10 - 15 - 20 - 25 - 30 - 40 - 50 - 60 - 80 - 100 - 125 - 160
080	10 - 15 - 20 - 25 - 30 - 40 - 50 - 60 - 80 - 100 - 125 - 160
100	10 - 15 - 20 - 25 - 30 - 40 - 50 - 60 - 80 - 100 - 125 - 160

!!: Le corse intermedie vengono realizzate con il corpo della corsa standard superiore e con distanziale interno per limitare la corsa a quella richiesta.

Intermediate strokes are made with the profile of the standard superior stroke and with an internal spacer which limits the stroke to the required one.

DOPPIO EFFETTO MAGNETICO STELO PASSANTE ANTIROTAZIONE

FDPA FDMPA

DOUBLE ACTING MAGNETIC ANTI-ROTATION WITH DOUBLE ROD

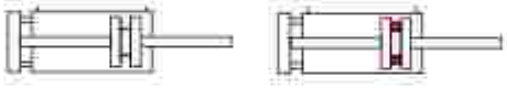

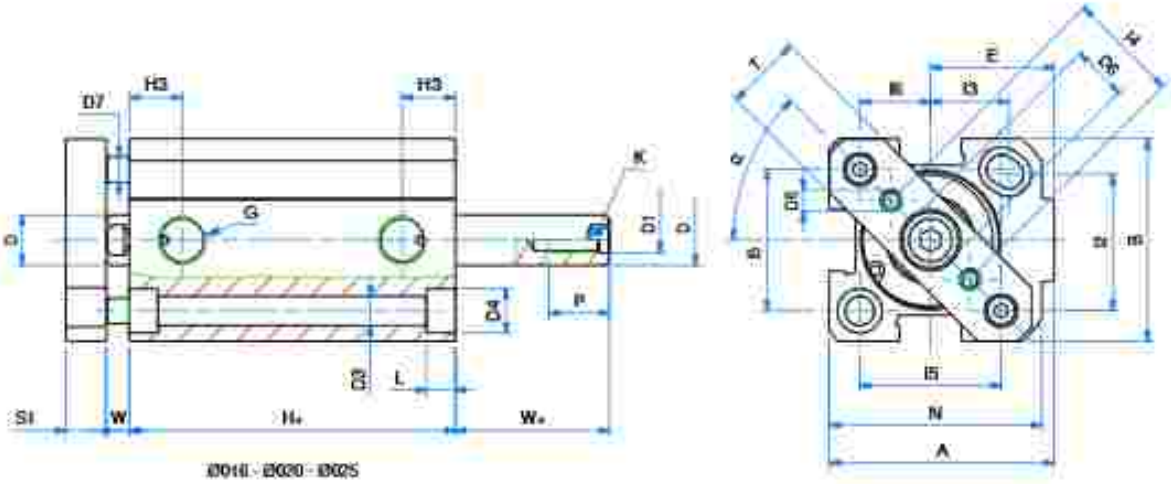

Ø016 - Ø020 - Ø025

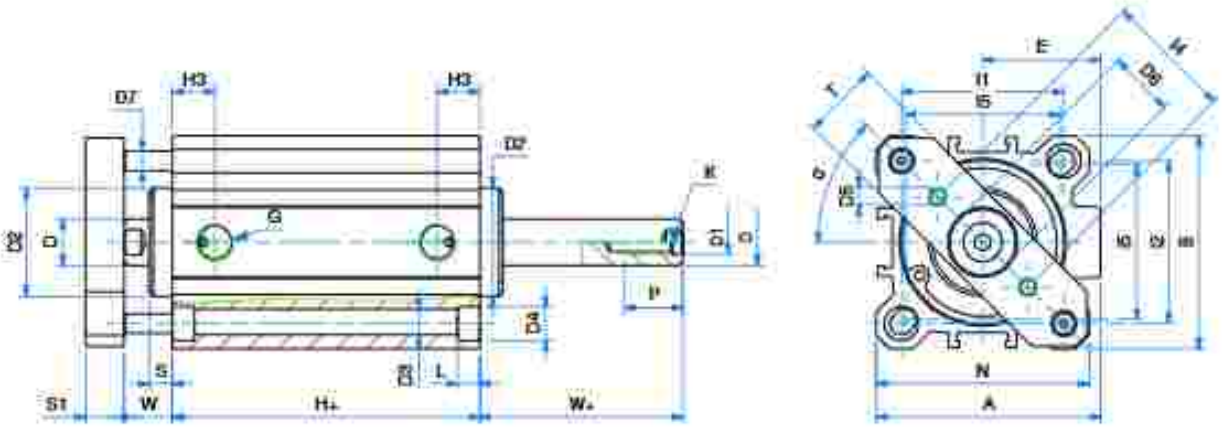

Ø032 - Ø040 - Ø050 - Ø063 - Ø080 - Ø100

DOPPIO EFFETTO MAGNETICO STELO PASSANTE ANTIROTAZIONE

DOUBLE ACTING MAGNETIC ANTI-ROTATION WITH DOUBLE ROD

DIMENSIONI - *DIMENSIONS*

ø	020	025	032	040	050	063	080	100
A	40	44,5	51	58	70	89	105	131
B	36	40	46	55	65	80	100	124
α	45°	45°	41,5°	45°	45°	45°	45°	45°
ø D	10	10	12	12	16	16	20	25
D1	M5	M5	M6	M6	M8	M8	M10	M12
ø D2	-	-	24,5	28	34	38,5	44	56
ø D3	5,8	5,8	5,8	5,8	6,8	9	9	11
ø D4	9	9	9	9	11	14	14	17,2
D5	M4	M4	M5	M5	M6	M6	M8	M10
ø D6	11	11	17	17	22	22	28	30
E	22	24,5	27	30,5	37,5	46	55	69
G	M5	G1/8	G1/8	G1/8	G1/8	G1/8	G1/4	G1/4
H+	32*	38,5*	39,5	39,5	39,5	42	46	56
H3	8	10,5	11,5	11	11,5	11	14	16
I1	-	-	36	42	50	62	82	103
I2	20	26	32	42	50	62	82	103
I3	15	15,5	-	-	-	-	-	-
I4	20	22	28	33	42	50	65	80
I5	25,5	28	34	40	50	60	77	94
I6	12,7	14	-	-	-	-	-	-
K	8	8	10	10	13	13	17	22
L	5,7	5,7	5,7	5,7	6,8	8,8	9	11
L1	5,7	5,7	-	-	-	-	-	-
M	38,5	42	48	55	65	80	100	124
P	12	12	15	15	17	17	17	22
Q	5,7	5,7	5,7	5,7	6,8	8,8	9	11
S	-	-	5	6	6	8	10	10,5
S1	8	8	10	10	12	12	14	14
T	15	15	20	20	30	30	50	50
W	4,5	5,5	11	12,5	13,5	15	18	20,5
W+	4,5	5,5	11	12,5	13,5	15	18	20,5

+ = aggiungere lunghezza corsa (mm) - *add stroke length (mm)*

* per corse - *for strokes* >= 025:

ø 020 aggiungere - *add* +6 mm

ø 025 aggiungere - *add* +1 mm

•	CORSE STANDARD - *STANDARD STROKES*
020	5 - 10 - 15 - 20 - 25 - 30 - 40 - 50 - 60 - 80 - 100 - 125
025	5 - 10 - 15 - 20 - 25 - 30 - 40 - 50 - 60 - 80 - 100 - 125
032	5 - 10 - 15 - 20 - 25 - 30 - 40 - 50 - 60 - 80 - 100 - 125
040	5 - 10 - 15 - 20 - 25 - 30 - 40 - 50 - 60 - 80 - 100 - 125
050	10 - 15 - 20 - 25 - 30 - 40 - 50 - 60 - 80 - 100 - 125
063	10 - 15 - 20 - 25 - 30 - 40 - 50 - 60 - 80 - 100 - 125 - 160
080	10 - 15 - 20 - 25 - 30 - 40 - 50 - 60 - 80 - 100 - 125 - 160
100	10 - 15 - 20 - 25 - 30 - 40 - 50 - 60 - 80 - 100 - 125 - 160
080	10 - 15 - 20 - 25 - 30 - 40 - 50 - 60 - 80 - 100 - 125 - 160 - 200 - 250
100	10 - 15 - 20 - 25 - 30 - 40 - 50 - 60 - 80 - 100 - 125 - 160 - 200 - 250

!!!: Le corse intermedie vengono realizzate con il corpo della corsa standard superiore e con distanziale interno per limitarne la corsa a quella richiesta.

Intermediate strokes are made with the profile of the standard superior stroke and with an internal spacer which limits the stroke to the required one.

ACCESSORI DI FISSAGGIO CILINDRO CORSA BREVE (SERIE F)

SHORT STROKE CYLINDER MOUNTING PARTS (SERIE F)

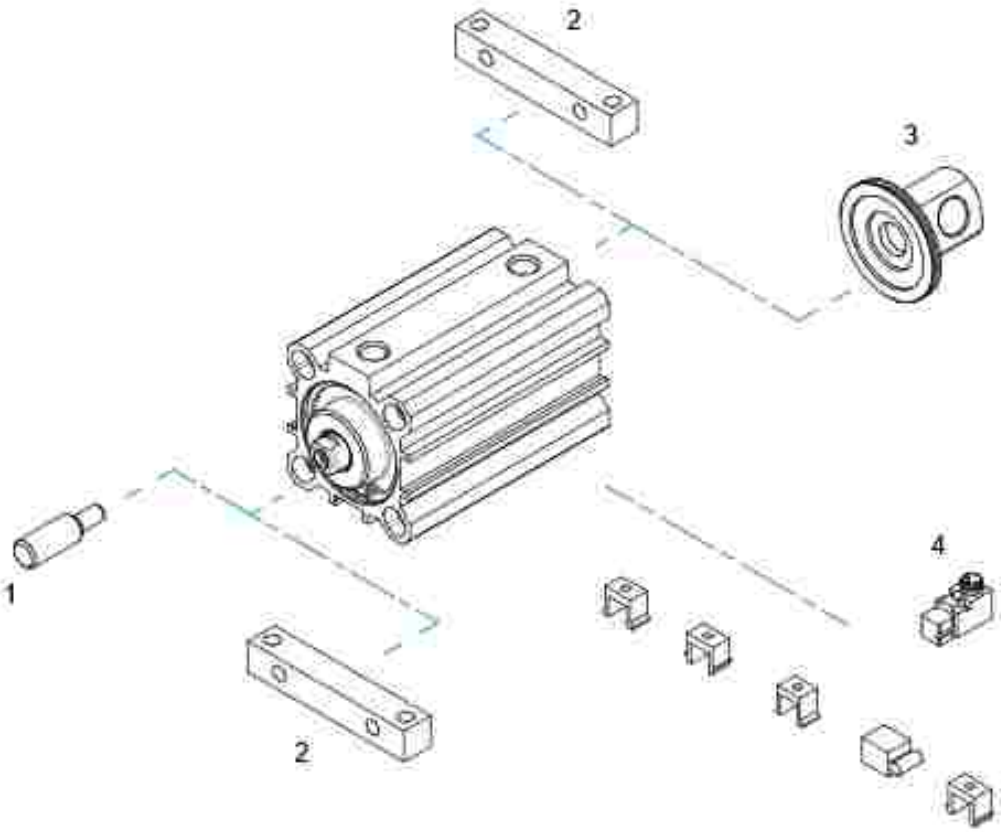

POS.	CODE	DESCRIZIONE-*DESCRIPTION*
1	**NP---**	nipplo - *nipples*
2	**FPD---**	piedino - *foot mounting*
3	**FCP---**	cerniera maschio - *male hinge*
4	**36.SEN---**	sensore magnetico - *magnetic sensor*

NIPPLO

NIPPLE

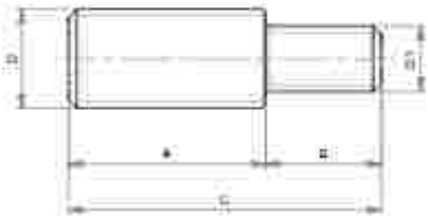

MATERIALE:
ACCIAIO INOX
MATERIAL:
STAINLESS STEEL

DIMENSIONI - *DIMENSIONS*

COD.	NP6.3	NP6.4	NP8.5	NP10.6	NP12.8	NP16.8	NP16.10	NP20.12
A	16	15	20	22	24	32	32	40
B	6,5	8	10	12	14	14	15	20
C	22,5	23	30	34	38	46	47	60
D	M6x1	M6x1	M8x1,25	M10x1,25	M12x1,25	M16x1,5	M16x1,5	M20x1,5
D1	M3	M4	M5	M6	M8	M8	M10	M12

PIEDINO

FPD

FOOT MOUNTING

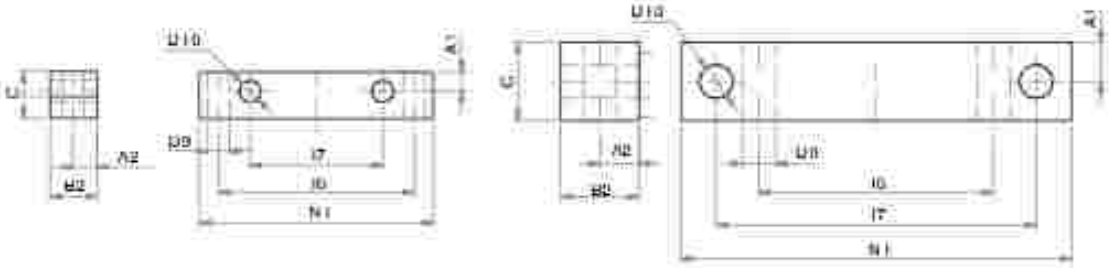

MATERIALE: ALLUMINIO ANODIZZATO
MATERIAL: ANODIZED ALUMINIUM

Ø016 - Ø020 - Ø025 - Ø032 - Ø040 - Ø050 - Ø063 Ø080 - Ø100

DIMENSIONI - *DIMENSIONS*

COD.	FPD016	FPD020	FPD025	FPD032	FPD040	FPD050	FPD063	FPD080	FPD100
ø	016	020	025	032	040	050	063	080	100
A1	3	5	6	5	5,5	7,5	6	9	9,5
A2	5	5	6	6	6	7,5	7,5	10	10
B2	10	10	12	12	12	15	15	20	20
C	10	10	12	12	12	15	15	20	20
E1	17	18	20	24	27,5	32,5	40	50	62
F2	5	5	7,5	5	5	5	7,5	20	22
N	30	40	45	50	60	70	85	60	80
E7	20	25,5	28	34	42	50	62	82	103
N1	40	50	60	60	70	80	100	100	124
ø D10	3,5	5,5	5,5	5,5	5,5	5,5	8,5	8,5	10,5
ø D9	3,5	5,5	5,5	5,5	5,5	6,5	8,5	8,5	10,5

SERIE F

CERNIERA MASCHIO

FCP

MALE HINGE

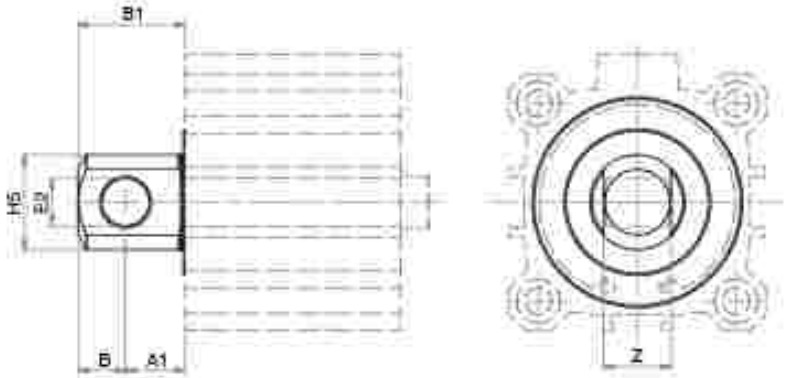

MATERIALE: ALLUMINIO ANODIZZATO
MATERIAL: ANODIZED ALUMINIUM

DIMENSIONI - *DIMENSIONS*

COD.	FCP016	FCP020	FCP025	FCP032	FCP040	FCP050	FCP063	FCP080	FCP100
ø	016	020	025	032	040	050	063	080	100
A1	8	10	10	13	15	15	19	19	23
B1	14	18	18	23	27	27	35	35	43
B	6	8	8	10	12	12	16	16	20
ø E2	6	8	8	10	12	12	16	16	20
ø H5	12	16	16	20	24	24	32	32	40
Z	7	9	9	14	16	17	22	22	26

SENSORI MAGNETICI

MAGNETIC SENSORS

CARATTERISTICHE - *CHARACTERISTICS*		
CODICE - *CODE*		**36.SEN01**
TIPO - *TYPE*		REED
Modello elettrico - *Electrical design*		AC/DC
Funzione dell'uscita - *Output*		NO
Tensione di esercizio - *Operating voltage*	[V]	3...110 AC/DC
Corrente di commutazione - *Switching current*	[mA]	300
Potenza max - *Switching power max*	[W]	10
Caduta di tensione - *Voltage drop*	[V]	< 3
Tempo di commutazione - *Make time*	[ms]	0,5
Tempo di riapertura - *Fall time*	[ms]	0,1
Temperatura ambiente - *Ambient temperature*	[°C]	-10...70
Frequenza di commutazione - *Switching frequency*	[Hz]	500
Protetto da inversione di polarità *Reverse polarity protection*		si - yes
Grado di protezione - *Protection*		IP67
Materiale involucro - *Housing material*		PA+AISI 303
Indicazione della funzione Stato di commutazione *Function display Switching states*	LED	giallo - yellow
Collegamento - *Connection*		Cavo PVC - *PVC cable* 2,5m / 2x0,25mm²

Accessori inclusi: **Staffa di fissaggio** - *Accessories included: Fixing bracket*

SERIE **F**

CONTATTO REED (2 FILI)

36.SEN01

REED CONTACT (2 WIRES)

CABLAGGIO - *WIRING*

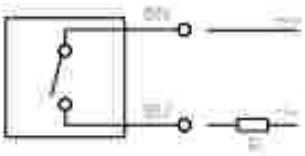

BN= MARRONE - *BROWN*
BLU= BLU - *BLUE*

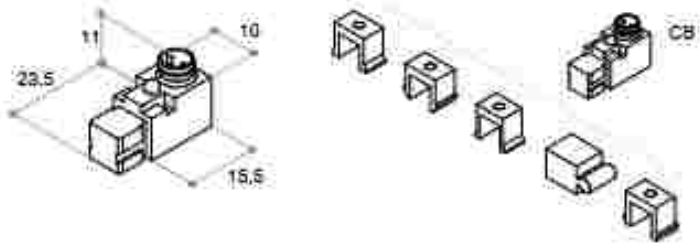

Incluso cavo di collegamento - *connection cable included* **L=2500mm**

CILINDRI COMPATTI
COMPACT CYLINDERS
KOMPAKTZYLINDER
Ø 125-250

MESSNER PNEUMATIC

CARATTERISTICHE TECNICHE - *TECHNICAL CHARACTERISTICS*	
Pressione di esercizio *Working pressure*	1 = 10 bar (doppio effetto - *double acting*) 2 = 10 bar (semplice effetto - *single acting*)
Temperatura di esercizio *Working temperature*	0 = +80°C (-20°C con aria secca - *with dry air*) 0 = +150°C (con guarnizioni per alte temperature - *with high temperature seals*)
Versioni - *Versions*	semplice effetto (molla anteriore) - doppio effetto - antirotazione - stelo passante *single acting (front spring) - double acting - anti-rotation - double rod*
Alesaggi - *Bores*	ø 125 - 160 - 200 - 250
Corse - *Strokes*	vedere tabelle corse standard - *see standard stroke tables*
Fluido - *Fluid*	aria compressa filtrata, non lubrificata - *compressed filtered, non lubricated air*

CARATTERISTICHE COSTRUTTIVE - *CONSTRUCTIVE CHARACTERISTICS*		
1	**Stelo** - *Rod*	acciaio inox AISI 303 - *stainless steel AISI 303*
2 11	**Guarnizioni** - *Seals*	poliuretano - *polyurethane*
3	**Boccola** - *Bush*	ottone - *brass*
4 12	**Testate** - *Covers*	alluminio anodizzato - *anodized aluminum*
5	**O-ring**	NBR
6	**Tubo** - *Tube*	alluminio anodizzato - *anodized aluminum*
7	**Paracolpo** - *Bumper*	NBR
8	**Pistone** - *Piston*	alluminio - *aluminum*
9	**Fascia di guida** - *Guide ring*	PBT+PTFE
10	**Magnete** - *Magnet*	plastoferite - *rubber magnet*
	Tiranti - *Tie rods*	acciaio - *steel*
	Viti - *Screws*	acciaio - *steel*
	Molla - *Spring*	acciaio - *steel*

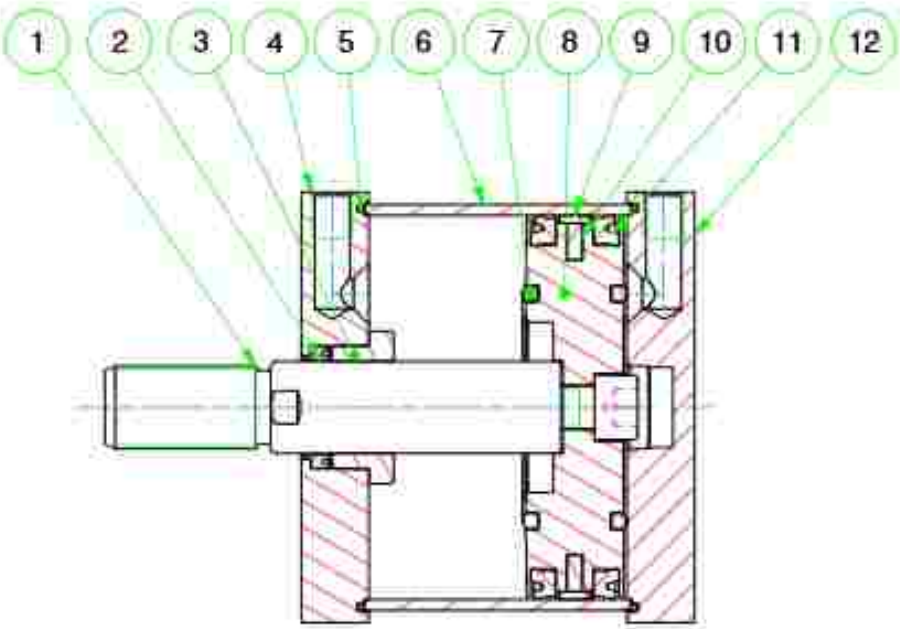

CHIAVE DI CODIFICA

KEY CODE

K D M 2 0 0 . 1 0 0 . G S . F

ALESAGGIO - BORE (Ø)
125 - 160 - 200 - 250

CORSA - STROKE (mm)
vedere tabelle corse std
see std stroke tables

OPZIONE - OPTION
EX ATEX CE II 2GD c T4

VERSIONE - VERSION
- P stelo passante / double rod
- A con staffa antirotazione / with anti-rotation bracket

STELO - ROD
- F femmina / female
- M maschio / male

VERSIONE - VERSION
- M magnetico / magnetic
- non magnetico / non magnetic

GUARNIZIONI - SEALS
- GS guarnizioni standard / standard seals
- VR guarnizione stelo per alte temperature / high temperature rod seal
- VA tutte le guarnizioni per alte temperature / all seals for high temperature

VERSIONE - VERSION
- S semplice effetto molla anteriore / single acting front spring
- D doppio effetto / double acting

SERIE - SERIES
- K tubo tondo con tiranti / round tube with tie rods

Cilindri tandem vedi pagina 322
Tandem cylinders see page 322

ESECUZIONI A RICHIESTA - *ON REQUEST*
Stelo forato - *Hollow rod*
Stelo prolungato (W) - *Extended rod (W)*
Filetti speciali (dado stelo non fornito) - *Special thread (without rod nut)*
ATEX CE II 2GD c T4

FORZE TEORICHE DI TRAZIONE (P=6bar)

THEORETICAL FORCES OF TRACTION (P=6bar)

		Ø	125	160	200	250
KD - KDM	SPINTA THRUST	[N]	7.363	12.064	18.850	29.452
	TRAZIONE TRACTION	[N]	6.940	11.310	18.095	28.700
KDP - KDMP	SPINTA THRUST	[N]	6.940	11.310	18.095	28.700
	TRAZIONE TRACTION	[N]	6.940	11.310	18.095	28.700

DIAGRAMMA TEORICO CARICO AMMISSIBILE

KS KSM KD KDM

THEORETICAL ALLOWABLE LOAD

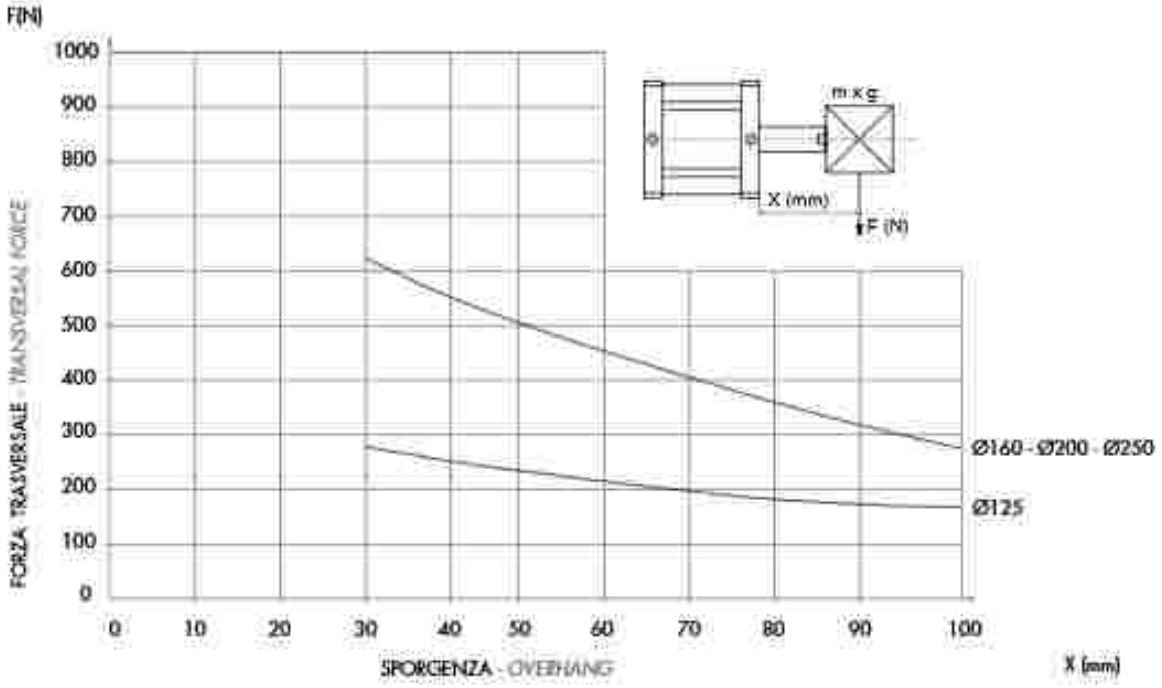

DIAGRAMMA TEORICO CARICO AMMISSIBILE

KDA KDMA

THEORETICAL ALLOWABLE LOAD

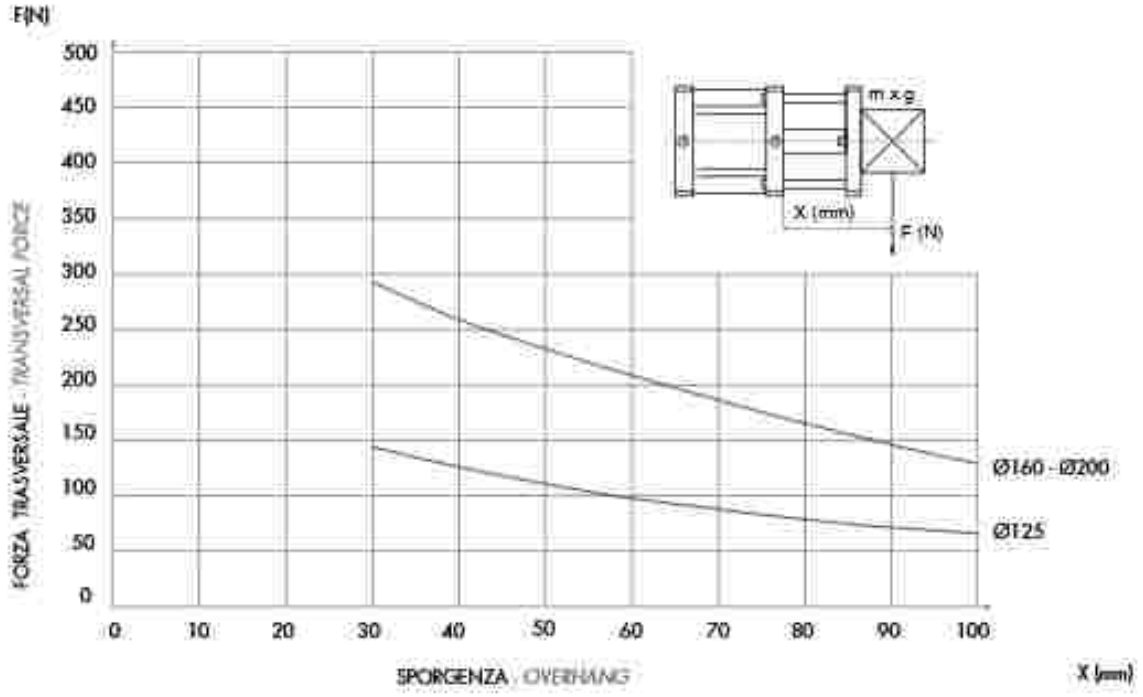

KDA KDMA

DIAGRAMMA TEORICO COPPIA AMMISSIBILE

THEORETICAL ALLOWABLE TORQUE

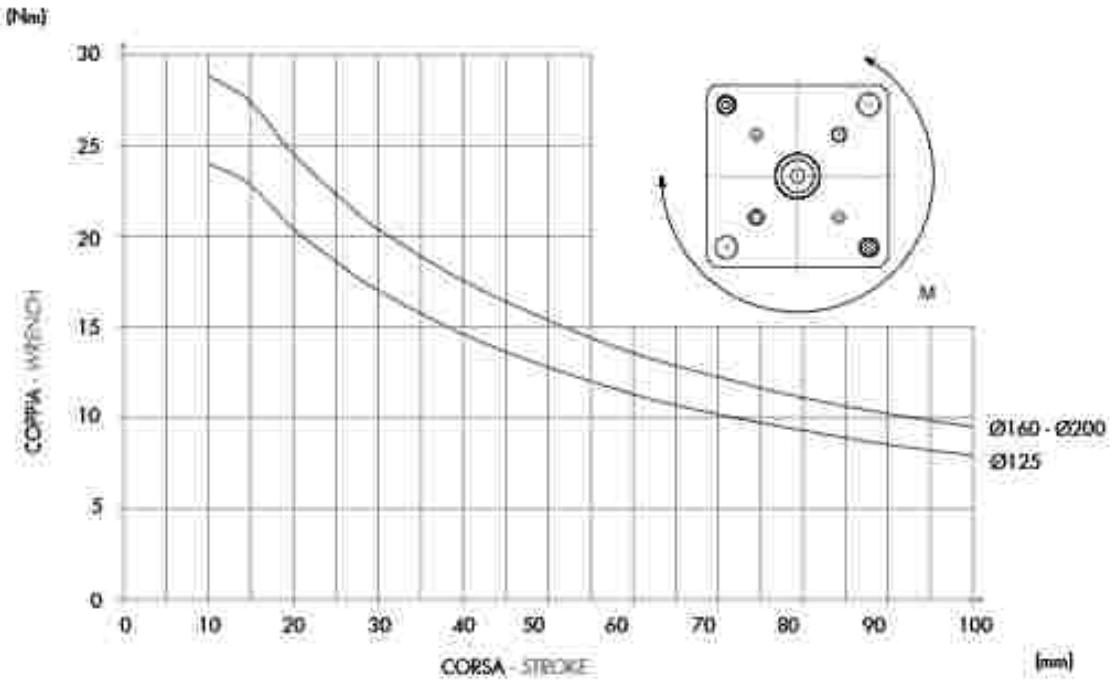

KDP KDMP

SERIE K

DIAGRAMMA TEORICO CARICO AMMISSIBILE

THEORETICAL ALLOWABLE LOAD

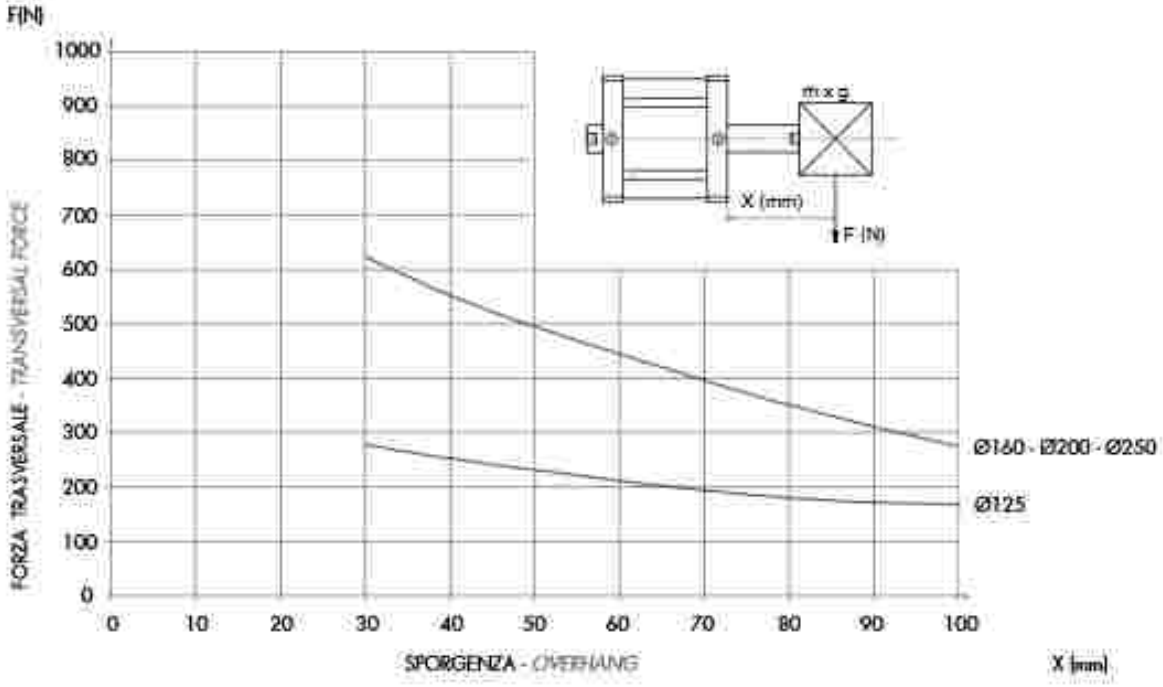

SEMPLICE EFFETTO (MAGNETICO) - MOLLA ANTERIORE

SINGLE ACTING (MAGNETIC) - FRONT SPRING

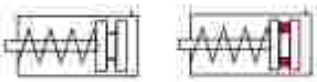

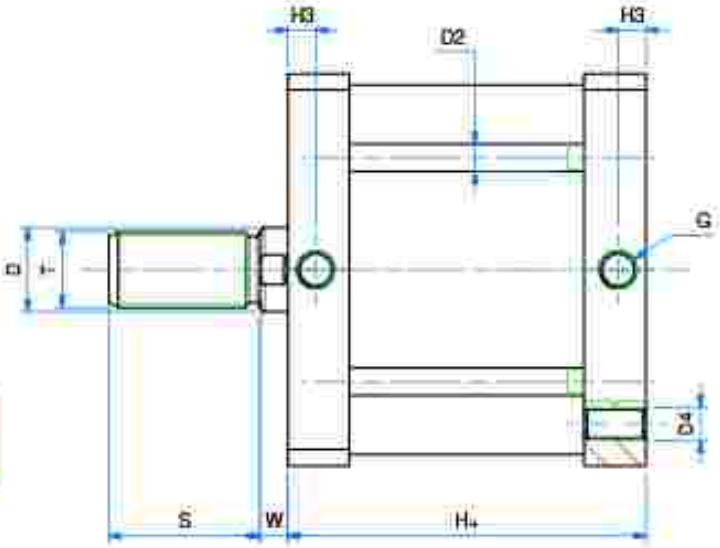

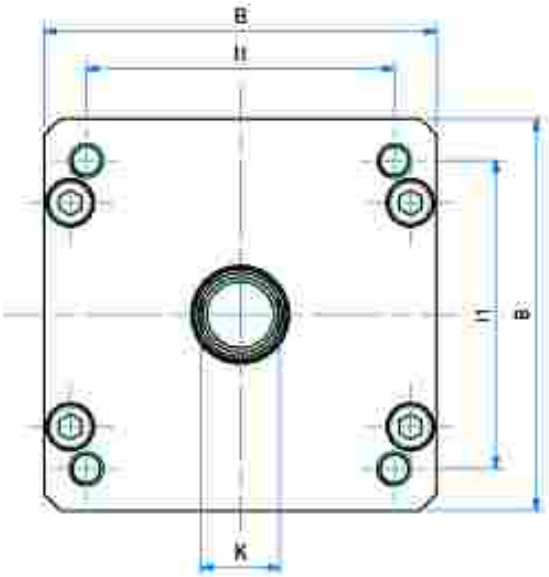

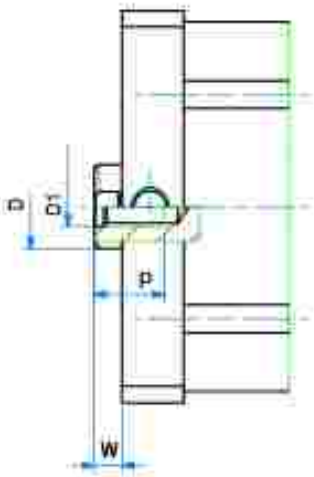

DIMENSIONI - *DIMENSIONS*			
ø	125	160	200
B	140	180	220
øD	30	40	40
D1	M14	M20	M20
øD2	10	12	14
D4	M12	M16	M16
G	G1/4	G3/8	G3/8
H+	78	87	87
H+ vite	83	91	105
H3	10	12	12
I1	110	140	175
K	28	36	36
P	25	30	30
S	54	72	72
T	M27x2	M36x2	M36x2
W	10	12	12

ø	CORSE STANDARD - *STANDARD STROKES*
125	10 - 25 - 50
160	10 - 25 - 50
200	10 - 25 - 50

+ = aggiungere lunghezza corsa (mm) - *add stroke length (mm)*

DOPPIO EFFETTO (MAGNETICO)

DOUBLE ACTING (MAGNETIC)

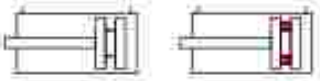

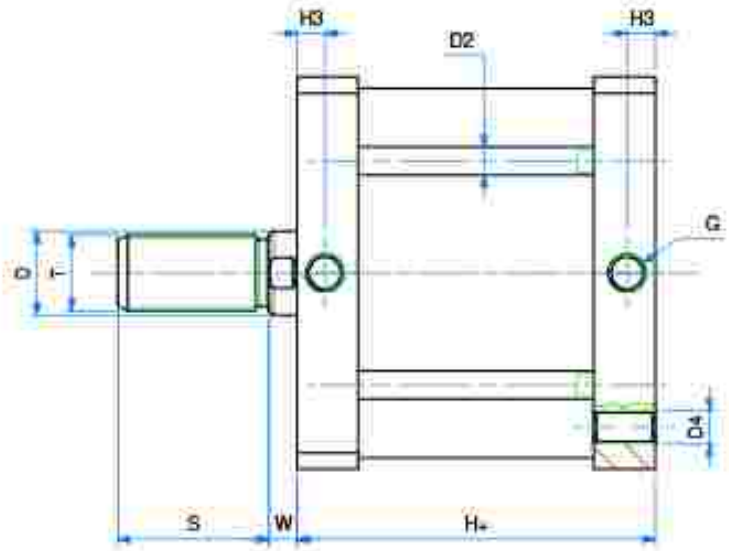

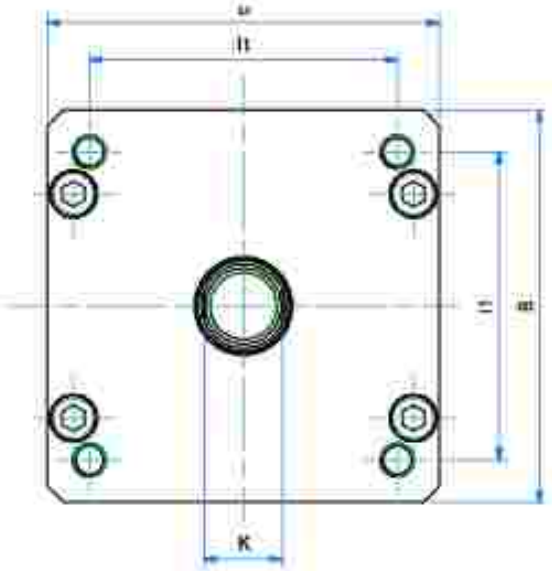

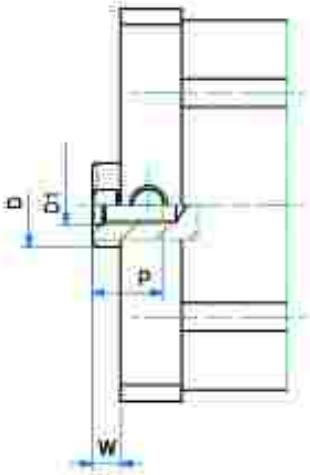

DIMENSIONI - *DIMENSIONS*				
a	125	160	200	250
B	140	180	220	270
ø D	30	40	40	40
D1	M14	M20	M20	M24
ø D2	10	12	14	16
D4	M12	M16	M16	M20
G	G1/4	G3/8	G3/8	G1/2
H+	78	87	87	116
H + stroke	83	91	105	116
H3	10	12	12	15
I1	110	140	175	220
K	28	36	36	36
P	25	30	30	35
S	54	72	72	72
T	M27x2	M36x2	M36x2	M36x2
W	10	12	12	12

a	CORSE STANDARD - *STANDARD STROKES*
125	10 - 25 - 50 - 75 - 100 - 125 - 160 - 200 - 250 - 300
160	10 - 25 - 50 - 75 - 100 - 125 - 160 - 200 - 250 - 300
200	10 - 25 - 50 - 75 - 100 - 125 - 160 - 200 - 250 - 300
250	10 - 25 - 50 - 75 - 100 - 125 - 160 - 200 - 250 - 300

* = aggiungere lunghezza corsa (mm) - *add stroke length (mm)*

DOPPIO EFFETTO (MAGNETICO) ANTIROTAZIONE

DOUBLE ACTING (MAGNETIC) ANTI-ROTATION

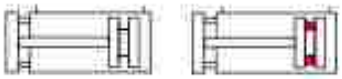

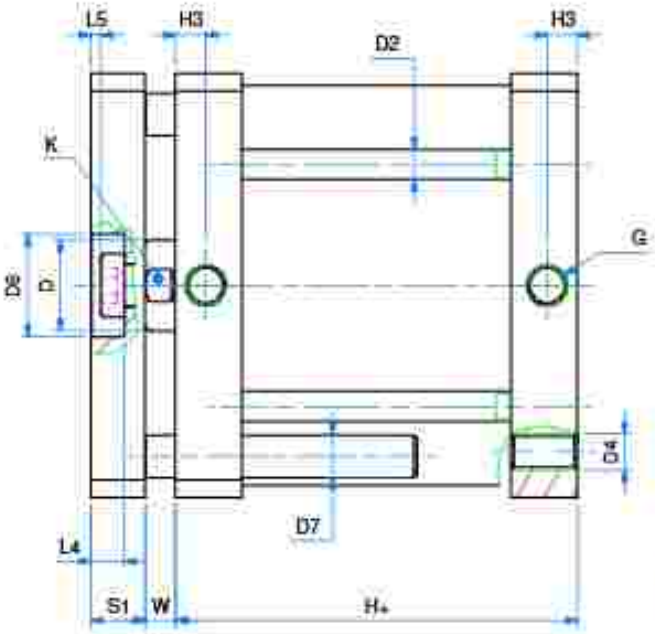

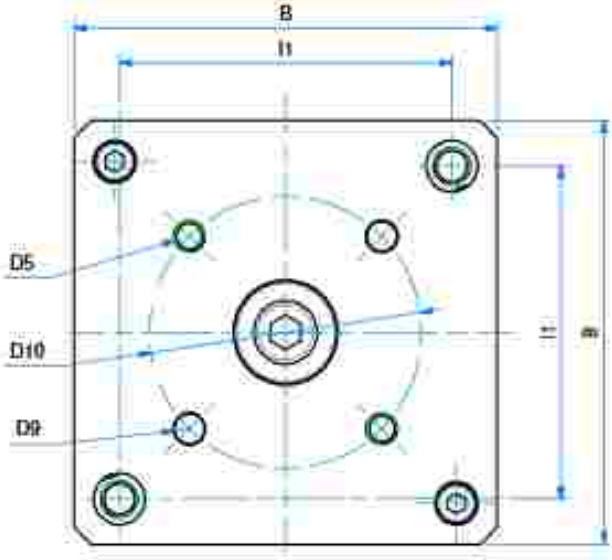

DIMENSIONI - *DIMENSIONS*			
ø	125	160	200
B	140	180	220
ø D	30	40	40
D1	M14	M20	M20
ø D2	10	12	14
D4	M12	M16	M16
D5	M10	M12	M12
ø D6	34	46	46
ø D7	14	20	20
ø D9	10	12	12
ø D10	90	110	110
G	G1/4	G3/8	G3/8
H+	78	87	87
H + vite	83	91	105
H3	10	12	12
I1	110	140	175
K	28	36	36
L4	12	16	16
L5	3	3	3
S1	18	23	23
W	10	12	12

+ = aggiungere lunghezza corsa (mm) – *add stroke length (mm)*

ø	CORSE STANDARD - *STANDARD STROKES*
125	10 - 25 - 50 - 75 - 100 - 125 - 160 - 200 - 250 - 300
160	10 - 25 - 50 - 75 - 100 - 125 - 160 - 200 - 250 - 300
200	10 - 25 - 50 - 75 - 100 - 125 - 160 - 200 - 250 - 300

DOPPIO EFFETTO (MAGNETICO) STELO PASSANTE

DOUBLE ACTING (MAGNETIC) WITH DOUBLE ROD

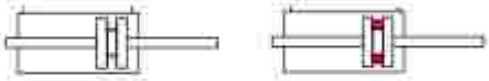

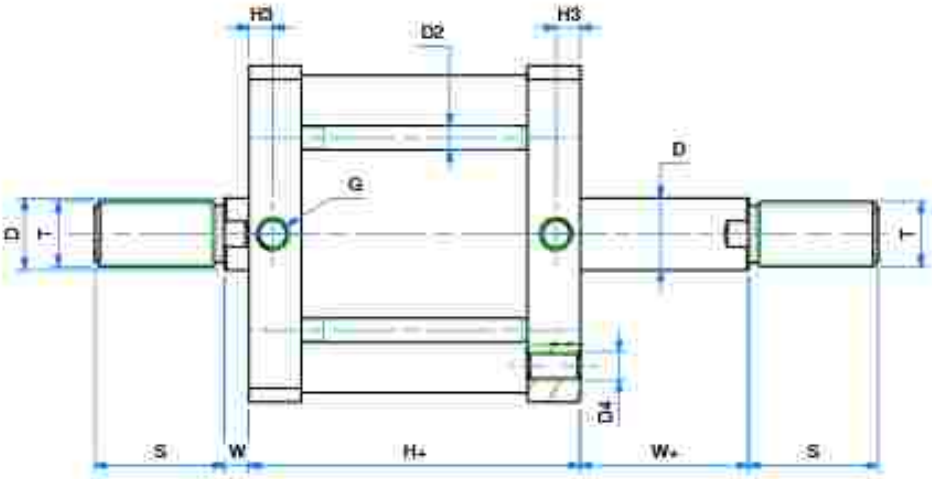

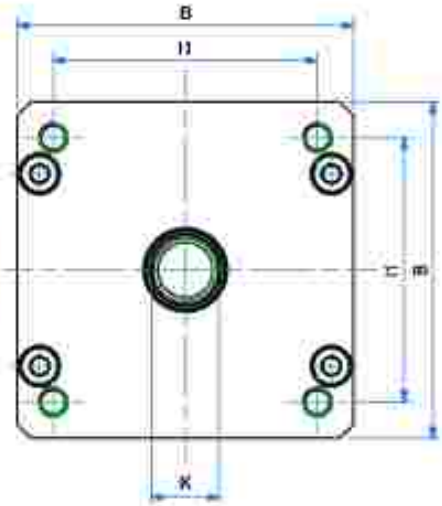

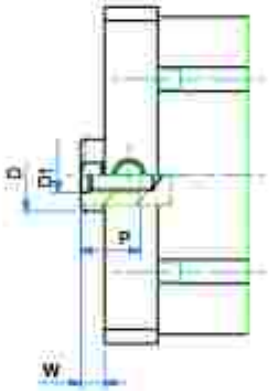

DIMENSIONI - *DIMENSIONS*				
ø	125	160	200	250
B	140	180	220	270
ø D	30	40	40	40
D1	M14	M20	M20	M24
ø D2	10	12	14	16
D4	M12	M16	M16	M20
G	G1/4	G3/8	G3/8	G1/2
H+	78	87	87	116
H + corsa	83	91	105	116
H3	10	12	12	15
I1	110	140	175	220
K	28	36	36	36
F	25	30	30	35
S	54	72	72	72
T	M27x2	M36x2	M36x2	M36x2
W	10	12	12	12
W+	10	12	12	12

+ = oggiungere lunghezza corso (mm) - *add stroke length (mm)*

ø	CORSE STANDARD - *STANDARD STROKES*
125	10 - 25 - 50 - 75 - 100 - 125 - 160 - 200 - 250 - 300
160	10 - 25 - 50 - 75 - 100 - 125 - 160 - 200 - 250 - 300
200	10 - 25 - 50 - 75 - 100 - 125 - 160 - 200 - 250 - 300
250	10 - 25 - 50 - 75 - 100 - 125 - 160 - 200 - 250 - 300

CILINDRI TANDEM - TANDEM CYLINDERS

CHIAVE DI CODIFICA - KEY CODE

K T2 M 160.050.GS.M

VERSIONE - VERSION

- **T2** tandem doppia spinta / double thrust tandem
- **T3** tandem triplo spinta / 3 x force
- **T4** tandem quadruplo spinta / 4 x force

K C M 125.050.100.GS.F

ALESAGGIO - BORE (Ø)

125 - 160 - 200 - 250

I°CORSA (mm) / I° STROKE (mm)

vedere tabella corse std / see std stroke tables

II°CORSA (mm) / II° STROKE (mm)

vedere tabella corse std / see std stroke tables

STELO - ROD

- **F** femmina / female
- **M** maschio / male

VERSIONE - VERSION

- **M** magnetico / magnetic
- non magnetico / non-magnetic

GUARNIZIONI - SEALS

- **GS** guarnizioni standard / standard seals
- **VR** guarnizioni stelo per alta temperatura / high temperature rod seal
- **VA** tutte le guarnizioni per alta temperatura / all seals for high temperature

VERSIONE - VERSION

- **P** tandem più posizioni doppio effetto / multi-position double acting tandem
- **C** tandem contrapposti posteriori doppio effetto / rear opposed double acting tandem
- **F** tandem contrapposti anteriori doppio effetto / front opposed double acting tandem

SERIE - SERIES

- **K** tubo tondo con tiranti / round tube with tie rods

SERIE K

DOPPIA SPINTA - DOUBLE THRUST

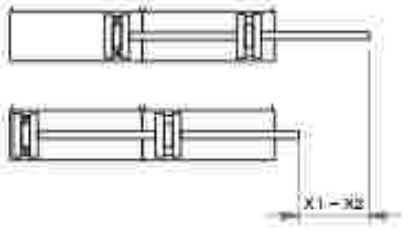

X1= 1° corsa - 1° stroke
X2= 2° corsa - 2° stroke

PIÙ POSIZIONI - MULTI-POSITIONS

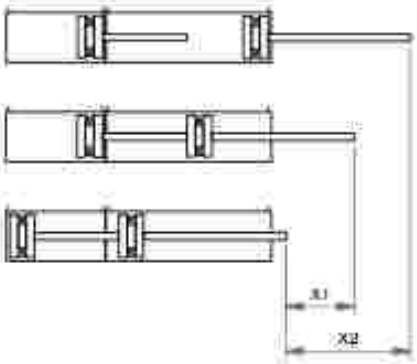

CONTRAPPOSTI POSTERIORI - REAR OPPOSED

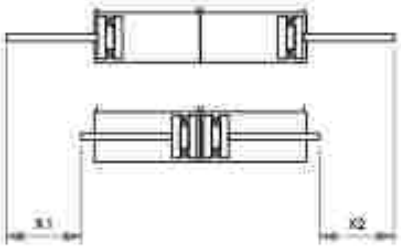

CONTRAPPOSTI ANTERIORI - FRONT OPPOSED

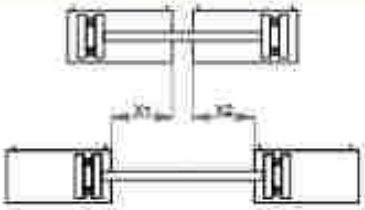

TANDEM DOPPIA SPINTA D.E.(M)

DOUBLE THRUST TANDEM D.A.(M)

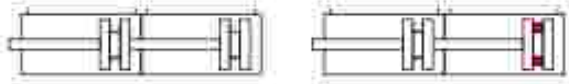

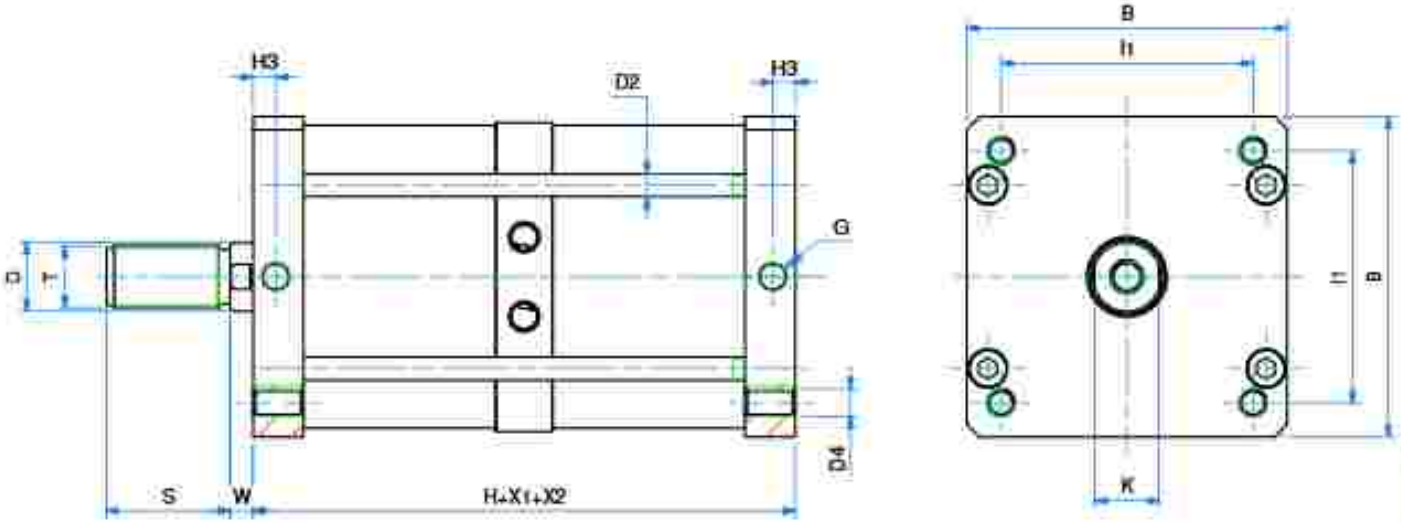

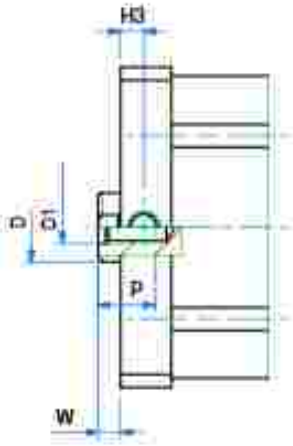

DIMENSIONI - *DIMENSIONS*

ø	125	160	200	250
B	140	180	220	270
ø D	30	40	40	40
D1	M14	M20	M20	M24
ø D2	10	12	14	16
D4	M12	M16	M16	M20
G	G1/4	G3/8	G3/8	G1/2
H	137	150	150	202
H vite	147	158	186	202
H3	10	12	12	15
I1	110	140	175	220
K	28	36	36	36
P	25	30	30	35
S	54	72	72	72
T	M27x2	M36x2	M36x2	M36x2
W	10	12	12	12
X1	I° CORSA *I° STROKE*	I° CORSA *I° STROKE*	I° CORSA *I° STROKE*	I° CORSA *I° STROKE*
X2	II° CORSA *II° STROKE*	II° CORSA *II° STROKE*	II° CORSA *II° STROKE*	II° CORSA *II° STROKE*

TANDEM PIÙ POSIZIONI D.E.(M)

MULTI-POSITION TANDEM D.A.(M)

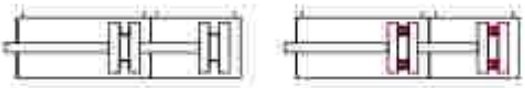

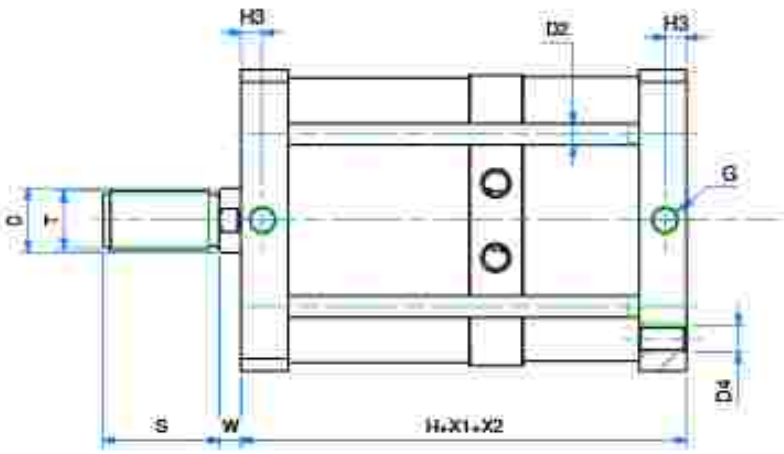

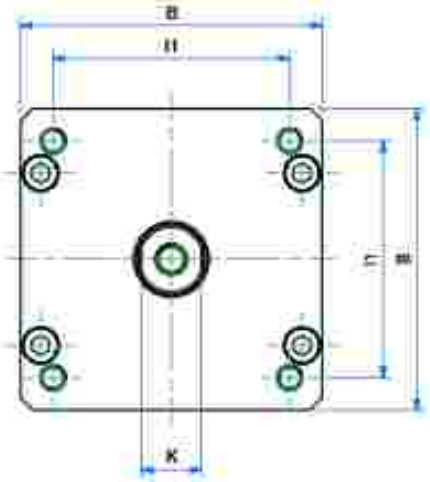

DIMENSIONI - *DIMENSIONS*				
ø	125	160	200	250
B	140	180	220	270
ø D	30	40	40	40
D1	M14	M20	M20	M24
ø D2	10	12	14	16
D4	M12	M16	M16	M20
G	G1/4	G3/8	G3/8	G1/2
H	137	150	150	202
H ultra	137	150	150	202
H3	147	158	186	202
I1	110	140	175	220
K	28	36	36	36
P	25	30	30	35
S	54	72	72	72
T	M27x2	M36x2	M36x2	M36x2
W	10	12	12	12
X1	I° CORSA I° STROKE	I° CORSA I° STROKE	I° CORSA I° STROKE	I° CORSA I° STROKE
X2	II° CORSA II° STROKE	II° CORSA II° STROKE	II° CORSA II° STROKE	II° CORSA II° STROKE

TANDEM CONTRAPPOSTI POSTERIORI D.E.(M)

REAR OPPOSED TANDEM D.A.(M)

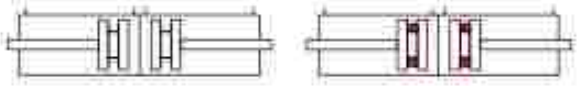

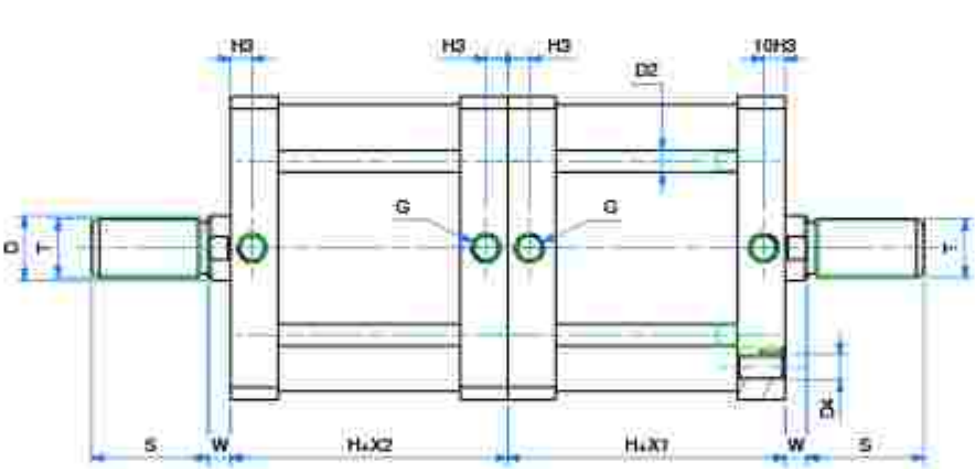

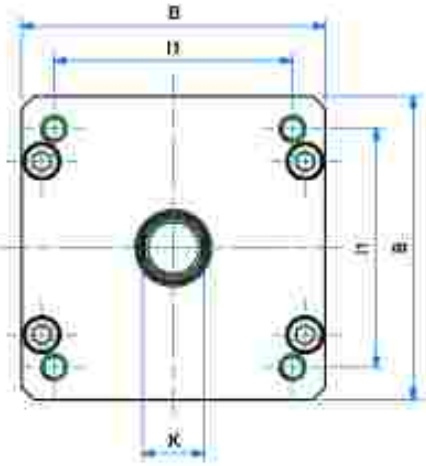

DIMENSIONI - *DIMENSIONS*				
ø	125	160	200	250
B	140	180	220	270
ø D	30	40	40	40
D1	M14	M20	M20	M24
ø D2	10	20	14	16
D4	M12	M16	M16	M20
G	G1/4	G3/8	G3/8	G1/2
H	78	87	87	116
H vite	83	91	105	116
H3	10	12	12	15
I1	110	140	175	220
K	28	36	36	36
P	25	30	30	35
S	54	72	72	72
T	M27x2	M36x2	M36x2	M36x2
W	10	12	12	12
X1	I° CORSA *I° STROKE*	I° CORSA *I° STROKE*	I° CORSA *I° STROKE*	I° CORSA *I° STROKE*
X2	II° CORSA *II° STROKE*	II° CORSA *II° STROKE*	II° CORSA *II° STROKE*	II° CORSA *II° STROKE*

TANDEM CONTRAPPOSTI ANTERIORI D.E.(M)

FRONT OPPOSED TANDEM D.A.(M)

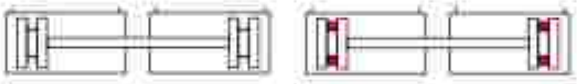

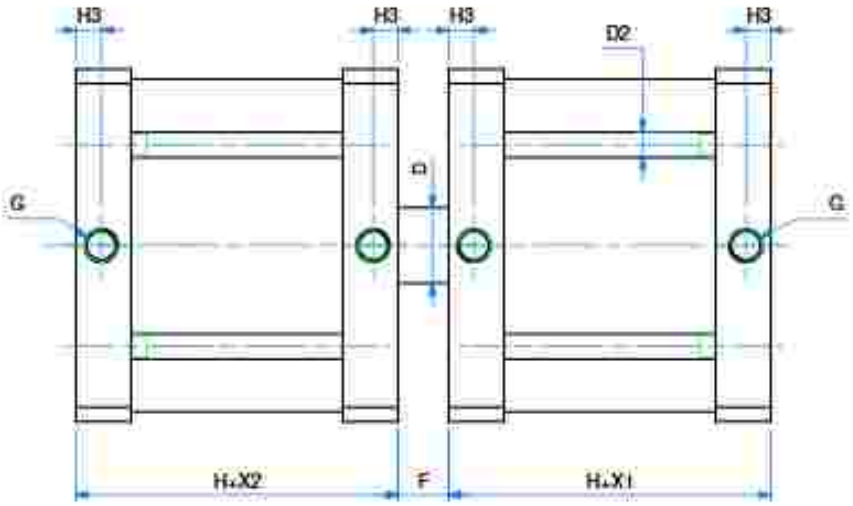

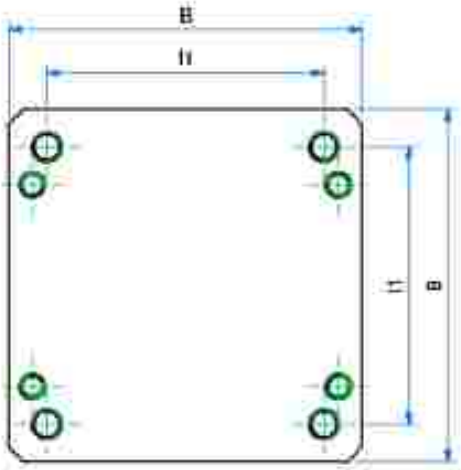

DIMENSIONI - *DIMENSIONS*				
ø	125	160	200	250
B	140	180	220	270
ø D	30	40	40	40
ø D2	10	12	14	16
D4	M12	M16	M16	M20
F	20	24	24	24
G	G1/4	G3/8	G3/8	G1/2
H	137	150	150	202
H ultra	83	91	105	202
H3	10	12	12	15
I1	110	140	175	220
X1	I° CORSA *I° STROKE*	I° CORSA *I° STROKE*	I° CORSA *I° STROKE*	I° CORSA *I° STROKE*
X2	II° CORSA *II° STROKE*	II° CORSA *II° STROKE*	II° CORSA *II° STROKE*	II° CORSA *II° STROKE*

ACCESSORI DI FISSAGGIO ISO 15552 (UTILIZZABILI ANCHE PER CILINDRI SERIE K)

ISO 15552 MOUNTING PARTS (ALSO SUITABLE FOR SERIE K CYLINDERS)

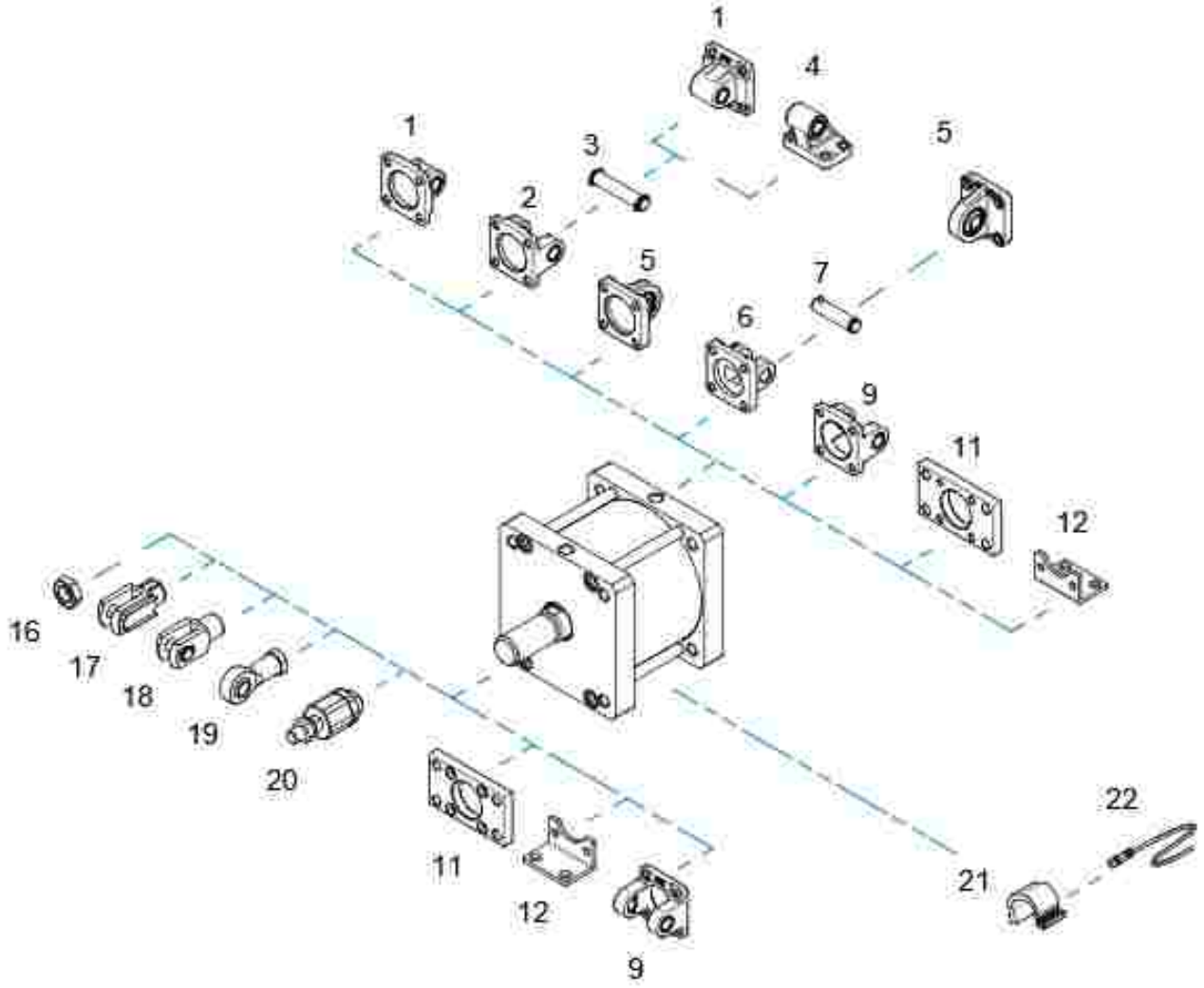

POS.	CODE	DESCRIZIONE-*DESCRIPTION*
1	CMI---	cerniera maschio iso - *iso male hinge*
2	CFI—	cerniera femmina iso - *iso female hinge*
3	PCF---	perno per cerniera - *pin for hinge*
4	ASI—	articolazione a squadra iso - *iso square hinge*
5	CMSI---	cerniera maschio snodata iso *iso male hinge with ball joint*
6	CFSI---	cerniera femmina stretta iso *iso narrow female hinge*
7	PCFS---	perno per cerniera stretta *pin for narrow hinge*
9	CFI—F	cerniera femmina forata iso *hollow iso female hinge*
11	FI---	flangia iso - *iso flange*
12	PBI---	piedino basso iso - *iso foot mounting*

POS.	CODE	DESCRIZIONE-*DESCRIPTION*
16	DA--x---	dado - *nut*
17	FC--x---	forcella con clips - *clevis with lockable pin*
18	FP--x---	forcella con perno - *clevis with pin*
19	SSFI--x---	snodo sferico - *rod eye*
20	SA--x---	snodo autoallineante - *self-aligning joint*
21	36.TIR---	adattatore sensore - *sensor mounting*
22	36.SEN---	sensore magnetico - *magnetic sensor*

Fissaggi forniti con viti - *Mounting parts supplied with screws*

CERNIERA MASCHIO ISO (MP4)

CMI

ISO MALE HINGE (MP4)

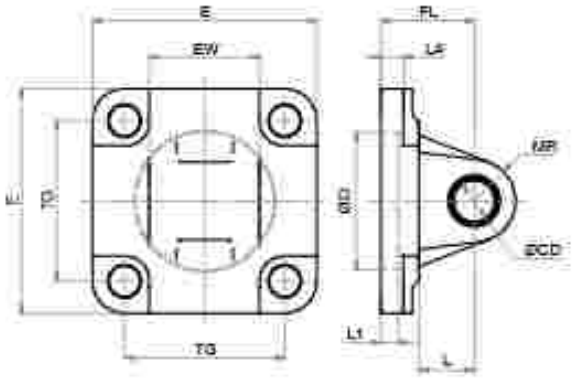

LA FORNITURA COMPRENDE:
n° 1 CERNIERA MASCHIO
n° 4 VITI
THE SUPPLY INCLUDES
n° 1 MALE HINGE
n° 4 SCREWS

MATERIALE:
CORPO IN ALLUMINIO
BOCCOLA IN ACCIAIO E PTFE
MATERIAL
BODY IN ALUMINIUM
BUSH IN STEEL AND PTFE

DIMENSIONI - *DIMENSIONS*

COD.	CMI160	CMI200	CMI250
#	160	200	250
EW	90	90	110
E	180	220	270
FL	55	60	70
L1	7	10	11
L4	10	11	17
L	35	35	45
MR	25	25	40
ø CD	30	30	40
ø D	65	75	90
TG	140	175	220

CERNIERA FEMMINA ISO (MP2)

CFI CFI-F*

ISO FEMALE HINGE (MP2)

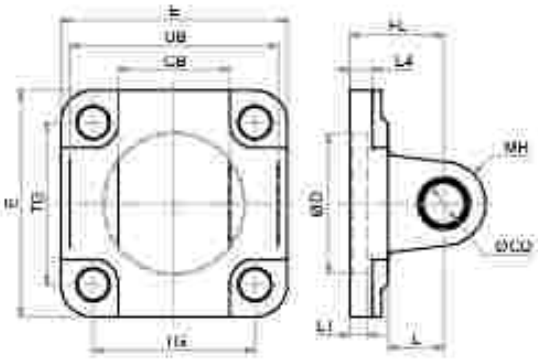

LA FORNITURA COMPRENDE:
n° 1 CERNIERA FEMMINA
n° 4 VITI
THE SUPPLY INCLUDES
n° 1 FEMALE HINGE
n° 4 SCREWS

MATERIALE:
CORPO IN ALLUMINIO
BOCCOLA IN ACCIAIO E PTFE
MATERIAL
BODY IN ALUMINIUM
BUSH IN STEEL AND PTFE

DIMENSIONI - *DIMENSIONS*

COD.	CFI160	CFI200	CFI250
#	160	200	250
CB	90	90	110
E	180	220	270
FL	55	60	70
L1	7	7	-
L4	10	10	17
L	35	35	45
MR	25	25	40
ø CD	30	30	40
ø D	65	75	90
TG	140	175	220
UB	170	170	200

*CFI—F dimensione foro centrale uguale alla quota ØD – *CFI—F dimension of the central hole are the same as ØD

PERNO PER CERNIERA (AA4)

PIN FOR HINGE (AA4)

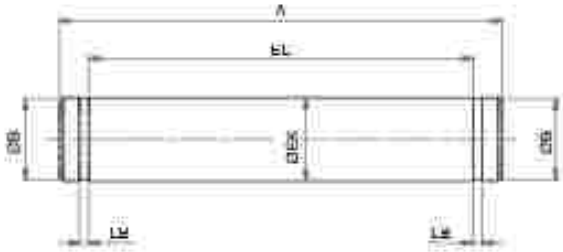

LA FORNITURA COMPRENDE:
n°1 PERNO
n°2 SEEGER
THE SUPPLY INCLUDES
n°1 PIN
n°2 RETAINING RING

MATERIALE:
ACCIAIO ZINCATO
MATERIAL:
ZINC COATED STEEL

DIMENSIONI - *DIMENSIONS*

COD.	PCF160.200	PCF250
ø	160-200	250
A	180	211
EL	172	202
LM	1,6	1,85
ø B	28,6	37,5
ø BK	30	40

ARTICOLAZIONE A SQUADRA ISO (AB7)

ISO SQUARE HINGE (AB7)

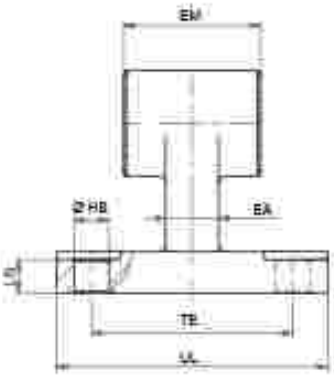

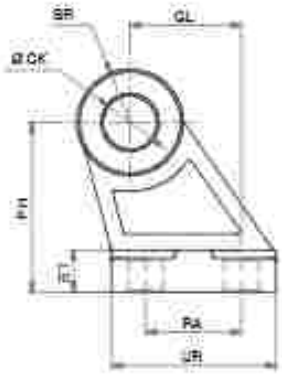

LA FORNITURA COMPRENDE:
n°1 ARTICOLAZIONE A SQUADRA
THE SUPPLY INCLUDES
n°1 SQUARE HINGE

MATERIALE:
CORPO IN ALLUMINIO
BOCCOLA IN ACCIAIO E PTFE
MATERIAL:
BODY IN ALUMINIUM
BUSH IN STEEL AND PTFE

DIMENSIONI - *DIMENSIONS*

COD.	ASI160	ASI200	ASI250
ø	160	200	250
BR	31,5	31,5	80
BT	25	30	35
ø CK	30	30	40
EA	36	40	45
EM	90	90	110
GL	97	105	128
LB	21	26	30,5
ø HB	14	18	22
PH	155	135	165
RA	88	90	110
TE	118	122	150
UL	156	162	200
UR	126	130	160

CERNIERA MASCHIO SNODATA ISO (MP6)

ISO MALE HINGE WITH BALL JOINT (MP6)

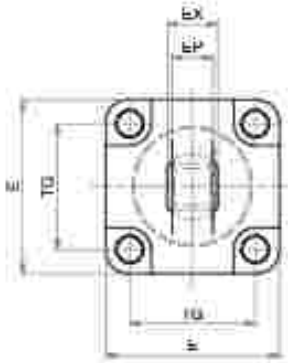

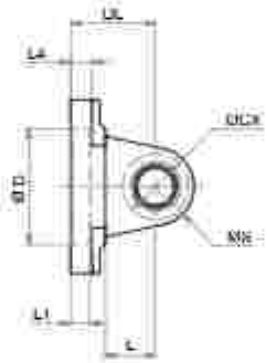

LA FORNITURA COMPRENDE:
n° 1 CERNIERA MASCHIO
n° 4 VITI

THE SUPPLY INCLUDES:
n° 1 MALE HINGE
n° 4 SCREWS

MATERIALE:
CORPO IN ALLUMINIO
SNODO IN ACCIAIO,
BRONZO E PTFE

MATERIAL:
BODY IN ALUMINIUM
EYE IN STEEL, BRONZE AND PTFE

DIMENSIONI - *DIMENSIONS*

COD.	CMSI160	CMSI200
H	160	200
DL	55	60
EP	28	28
EX	43	43
E	180	220
L1	7	10
L4	-	-
L	35	35
M5	44	47
ø CE	35	35
ø D	65	75
TG	140	175

CERNIERA FEMMINA STRETTA ISO (AB6)

CFSI

ISO NARROW FEMALE HINGE (AB6)

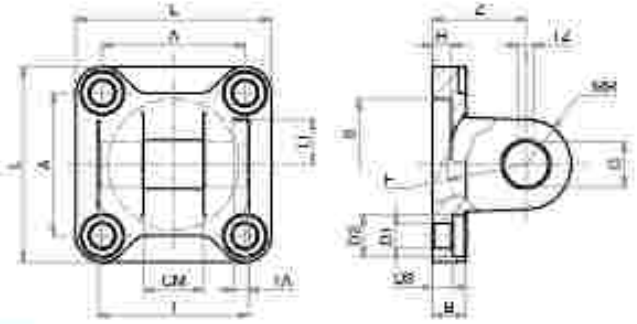

LA FORNITURA COMPRENDE:
n° 1 CERNIERA FEMMINA
n° 4 VITI
THE SUPPLY INCLUDES:
n° 1 FEMALE HINGE
n° 4 SCREWS

MATERIALE: ALLUMINIO
MATERIAL: ALUMINIUM

DIMENSIONI - *DIMENSIONS*

COD.	CFSI160	CFSI200
a	160	200
A	140	175
B	20	25
CM	43	43
D1	18	18
D2	26	26
D3	10	11
F min.	46	49
G	35	35
H	7	7
I1	26,5	26,5
L	180	220
MR	30	30
S	65	75
TA	6	6
TZ	6,3	6,3
T	122	122
Z	55	60

PERNO PER CERNIERA STRETTA (AA6)

PCFS

PIN FOR NARROW HINGE (AA6)

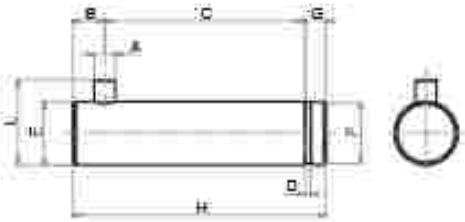

LA FORNITURA COMPRENDE:
n° 1 PERNO
n° 1 SEEGER
THE SUPPLY INCLUDES:
n° 1 PIN
n° 1 RETAINING RING

MATERIALE:
ACCIAIO ZINCATO
MATERIAL:
ZINC COATED STEEL

DIMENSIONI - *DIMENSIONS*

COD.	PCFS160.200
a	160
A	6
B	9
C	119
D	1,6
E	35
F	33
G	7
H	135
I	41

SERIE K

PIEDINO BASSO ISO (MS1)

ISO FOOT MOUNTING (MS1)

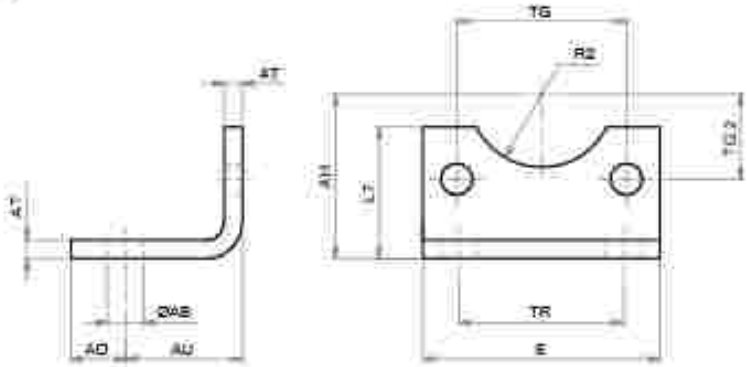

LA FORNITURA COMPRENDE:
n° 1 PIEDINO
n° 2 VITI
THE SUPPLY INCLUDES:
n° 1 FOOT MOUNTING
n° 2 SCREWS

MATERIALE:
ACCIAIO ZINCATO
MATERIAL:
ZINC COATED STEEL

DIMENSIONI - *DIMENSIONS*

COD.	PBI160	PBI200
E	160	200
AH	115	135
AO	15	30
AT	10	12
AU	60	70
E	180	220
L7	100	109
ø AB	18,5	24
R2	32,5	37,5
TG2	70	87,5
TG	140	175
TR	115	135

A richiesta - *On request* Ø 250-320

FLANGIA ISO (MF1 - MF2)

ISO FLANGE (MF1 - MF2)

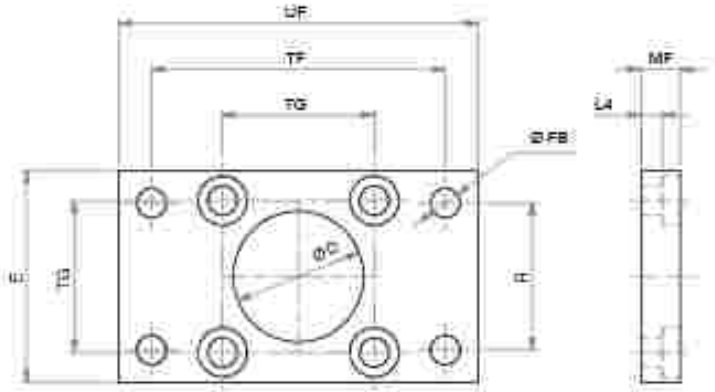

LA FORNITURA COMPRENDE:
n° 1 FLANGIA
n° 4 VITI
THE SUPPLY INCLUDES:
n° 1 FLANGE
n° 4 SCREWS

MATERIALE:
ACCIAIO ZINCATO
MATERIAL:
ZINC COATED STEEL

DIMENSIONI - *DIMENSIONS*

COD.	FI160	FI200	FI250	FI320
E	160	200	250	320
E	180	220	285	350
L4	9,5	12,5	10,5	15
MF	20	25	25	30
ø D	65	75	90	110
ø FB	18	22	26	33
H	115	135	165	200
TF	230	270	330	400
TG	140	175	220	270
UF	260	300	400	470

DADO STELO

DA

PISTON ROD NUT

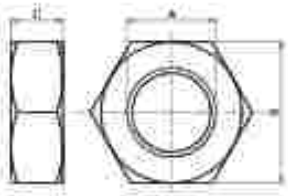

DIMENSIONI - *DIMENSIONS*			
COD.	DA36x2	DA42x2	DA48x2
A	M36x2	M42x2	M48x2
B	55	65	75
C	14	16	18

MATERIALE: ACCIAIO ZINCATO
MATERIAL: ZINC COATED STEEL

SNODO AUTOALLINEANTE

SA

SELF-ALIGNING COUPLING

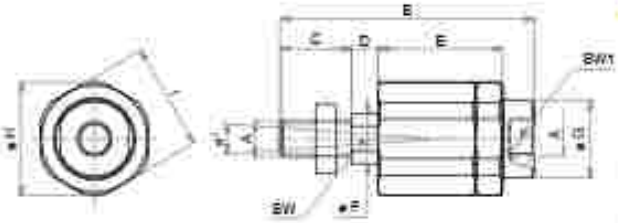

DIMENSIONI - *DIMENSIONS*	
COD.	SA36x2
A	M36x2
n°	8
B	251
C	71
D	22
E	136
øF	36
øG	60
øH	80
I	75
SW	32
SW1	55

LA FORNITURA COMPRENDE:
n° 1 SNODO AUTOALLINEANTE
n° 1 DADO
THE SUPPLY INCLUDES:
n° 1 SELF ALIGNING
n° 1 NUT

MATERIALE: ACCIAIO ZINCATO
MATERIAL: ZINC COATED STEEL

SERIE K

FORCELLA CON PERNO

FP

CLEVIS WITH PIN

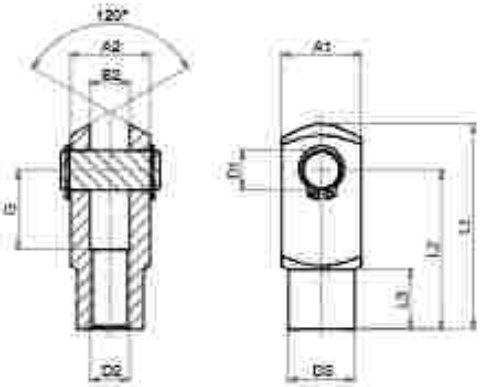

DIMENSIONI - *DIMENSIONS*			
COD.	FP36x2	FP42x2	FP48X2
A1	70	85	96
A2	70	85	96
B2	35	40	50
øD1	35	40	50
D2	M36x2	M42x2	M48x2
øD3	60	70	82
G	72	84	96
L1	188	232	265
L2	144	168	192
L3	40	63,5	73

LA FORNITURA COMPRENDE:
n° 1 FORCELLA
n° 1 PERNO
n° 2 SEGER
THE SUPPLY INCLUDES:
n° 1 FORK
n° 1 PIN
n° RETAINING RING

MATERIALE: ACCIAIO ZINCATO
MATERIAL: ZINC COATED STEEL

SNODO SFERICO FILETTO INTERNO

SSFI

ROD EYE (INTERNAL THREAD)

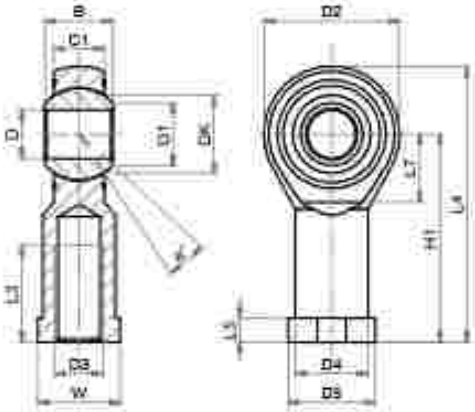

MATERIALE: CORPO IN ACCIAIO ZINCATO
SNODO IN ACCIAIO,
BRONZO E PTFE
MATERIAL: BODY IN ZINC COATED STEEL
EYE IN STEEL, BRONZE
AND PTFE

DIMENSIONI - *DIMENSIONS*

COD.	SSFI36x2	SSFI42x2	SSFI48x2
α°	16	16	14
B	43	49	60
C1	28	33	45
D1	37,7	45,1	56,6
D2	80	91	117
D3	M36x2	M42x2	M48x2
D4	46	53	65
D5	58	65	75
DK	57,15	66,6	82,5
ø D	35	40	50
H1	125	142	162
L3	56	60	65
L4	165	187	218
L5	17	19	23
L7	41	45	58
W	50	55	65

SNODO SFERICO FILETTO ESTERNO

SSFE

ROD EYE (EXTERNAL THREAD)

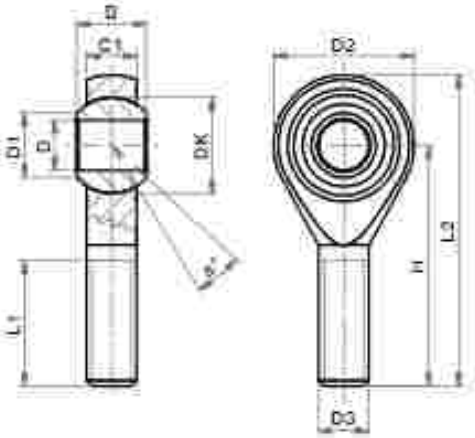

MATERIALE: CORPO IN ACCIAIO ZINCATO
SNODO IN ACCIAIO,
BRONZO E PTFE
MATERIAL: BODY IN ZINC COATED STEEL
EYE IN STEEL, BRONZE
AND PTFE

DIMENSIONI - *DIMENSIONS*

COD.	SSFE20x2,5
α°	14
B	25
C1	19
D1	24,3
D2	50
D3	M20
DK	34,52
ø D	20
H	78
L1	45
L2	103

SENSORI MAGNETICI

MAGNETIC SENSORS

CARATTERISTICHE - *CHARACTERISTICS*

CODICE - *CODE*		**36.SEN06** **36.SEN06.L6**	**36.SEN07**	**36.SEN08**	**36.SEN09** **36.SEN09.L6** **36.SEN09.L10**
TIPO - *TYPE*		REED	REED	ELETTRONICO *ELECTRONIC*	ELETTRONICO *ELECTRONIC*
Modello elettrico - *Electrical design*		AC/DC PNP/NPN	AC/DC PNP/NPN	DC PNP	DC PNP
Funzione dell'uscita - *Output*		NO	NO	NO	NO
Tensione di esercizio - *Operating voltage*	[V]	5...120 AC/DC	5...60 DC / 5...50 AC	10...30 DC	10...30 DC
Capacità di corrente - *Current rating*	[mA]	100*	100*	100	100
Sensibilità di reazione - *Magnetic sensitivity*	[mT]	2,1	2,1	2,8	2,8
Velocità di passaggio - *Travel speed*	[m/s]	> 10	> 10	> 10	> 10
Protezione da cortocircuito - *Short-circuit proof*		no	no	si - yes	si - yes
Protetto da inversione di polarità *Reverse polarity protection*		si - yes	si - yes	si - yes	si - yes
Resistente a sovraccarico - *Overload protection*		no	no	si - yes	si - yes
Caduta di tensione - *Voltage drop*	[V]	< 5	< 5	< 2,5	< 2,5
Isteresi - *Hysteresis*		1	1	< 1,5	< 1,5
Riproducibilità - *Repeatability*	[mm]	± 0,2	± 0,2	< 0,2	< 0,2
Corrente assorbita - *Current consumption*	[mA]	-	-	< 10	< 10
Tempo di commutazione - *Make time*	[ms]	≤ 0,6	≤ 0,6	-	-
Tempo di riapertura - *Fall time*	[ms]	≤ 0,1	≤ 0,1	-	-
Potenza max - *Switching power max*	[W]	10	10	-	-
Cicli di commutazione con connessione a PLC *Switching cycles when connected to PLC*	[mln]	≤ 40	≤ 40	-	-
Frequenza di commutazione - *Switching frequency*	[Hz]	1.000	1.000	> 10.000	> 10.000
Temperatura ambiente - *Ambient temperature*	[°C]	-25...70	-25...70	-25...80	-25...80
Grado/Classe di protezione - *Protection*		IP67, II	IP67, II	IP67, III	IP67, III
Materiale involucro - *Housing material*		PA (poliammide - *polyamide*)			
Materiale eccentrico di fissaggio - *Fastening clamp*		inox - *stainless steel*			
Indicazione della funzione Stato di commutazione *Function display Switching status*	LED	giallo - *yellow*			
Collegamento - *Connection*		cavo PUR - *PUR cable* 2x0,14 mm² 2 m (**.L6** = 6 m)	cavo PUR - *PUR cable* connettore M8 - *M8 connector* 0,3 m	cavo PUR - *PUR cable* connettore M8 - *M8 connector* 0,3 m	cavo PUR - *PUR cable* 3x0,14 mm² 2 m (**.L6** = 6 m | **.L10** = 10 m)
Peso - *Weight*	[g]	31,3 69	12	12,1	27,4 73,5 122,4

Accessori inclusi: Segnaposto in gomma, fascetta fermacavo - *Accessories included: Rubber placeholder, cable clip*

*: necessario circuito di protezione esterno per carico induttivo (valvole, relè, ecc...). - *External protective circuit for inductive load (valve, contactor, etc...) necessary*

REED: nessuna funzione LED in caso di inversione di polarità nel funzionamento DC. - *No LED function in case of polarity reversal in DC operation.*

SERIE K

CONTATTO REED (2 FILI)

36.SEN06 | 36.SEN06.L6

REED CONTACT (2 WIRES)

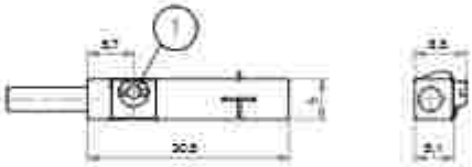

1- ECCENTRICO DI FISSAGGIO - *FASTENING CLAMP*

CABLAGGIO - *WIRING*

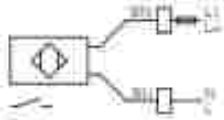

BN- MARRONE - *BROWN*
BLU- BLU - *BLUE*

CONTATTO REED (CONNETTORE M8)

36.SEN07

REED CONTACT (M8 CONNECTOR)

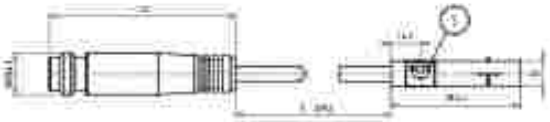

1- ECCENTRICO DI FISSAGGIO - *FASTENING CLAMP*

CABLAGGIO - *WIRING*

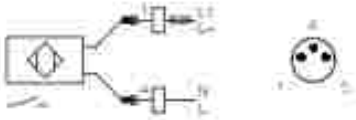

BN- MARRONE - *BROWN*
BLU- BLU - *BLUE*

SERIE K

CONTATTO PNP (CONNETTORE M8)

36.SEN08

PNP CONTACT (M8 CONNECTOR)

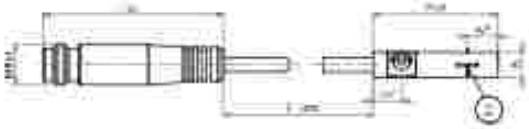

1- ECCENTRICO DI FISSAGGIO
FASTENING CLAMP

2- SUPERFICIE ATTIVA
SENSING FACE

CABLAGGIO - *WIRING*

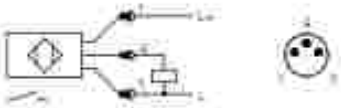

BN- MARRONE - *BROWN*
BLU- BLU - *BLUE*

CONTATTO PNP (3 FILI)

36.SEN09 | 36.SEN09.L6 | 36.SEN09.L10

PNP CONTACT (3 WIRES)

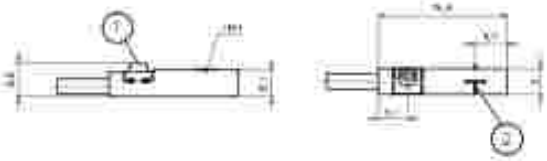

1- ECCENTRICO DI FISSAGGIO - *FASTENING CLAMP*
2- SUPERFICIE ATTIVA - *SENSING FACE*

CABLAGGIO - *WIRING*

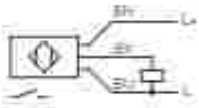

BK- NERO - *BLACK*
BN- MARRONE - *BROWN*
BU- BLU - *BLUE*

CAVO PROLUNGA (CONNETTORE M8)

36.CAV

EXTENSION CABLE (M8 CONNECTOR)

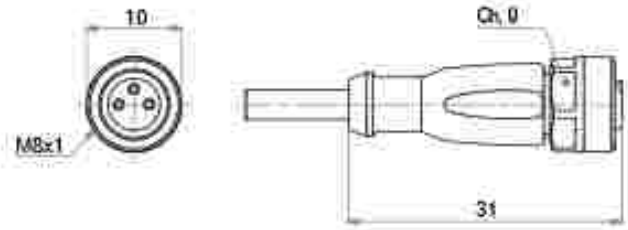

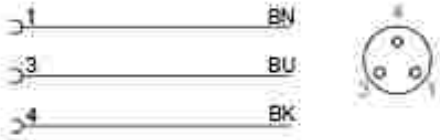

ADATTATORE PER TIRANTE

36.TIR

SENSOR MOUNTING FOR TIE ROD

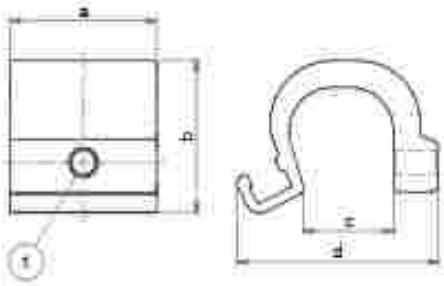

1 - VITE DI FISSAGGIO / FIXING SCREW (2,5)

DIMENSIONI - *DIMENSIONS*				
COD.		36.TIR11	36.TIR15	36.TIR20
Gamma di morsetti - *Clamping range*	[mm]	5÷11	9÷15	14÷20
a		25	25	25
b		22,8	25,9	31,1
c		11,3	15,3	20,3
d		30,2	34,2	39,6
Materiali involucro - *Housing materials*		alluminio - *aluminium*; vite - *screw*: inox - *stainless steel*		

SERIE K

SENSORI MAGNETICI ATEX

ATEX MAGNETIC SENSORS

CARATTERISTICHE - *CHARACTERISTICS*		36.SEN32A.16	36.SEN33A
TIPO - *TYPE*		ELETTRONICO - *ELECTRONIC*	ELETTRONICO - *ELECTRONIC*
Modello elettrico - *Electrical design*		DC PNP	DC PNP
Funzione dell'uscita - *Output*		NO	NO
Tensione di esercizio - *Operating voltage*	[V]	10...30 DC	10...30 DC
Capacità di corrente - *Current rating*	[mA]	100	100
Sensibilità di reazione - *Magnetic sensitivity*	[mT]	2	2,8
Velocità di passaggio - *Travel speed*	[m/s]	> 10	> 10
Protezione da cortocircuito - *Short-circuit proof*		sì - *yes*	sì - *yes*
Protetto da inversione di polarità - *Reverse polarity protection*		sì - *yes*	sì - *yes*
Resistente a sovraccarico - *Overload protection*		sì - *yes*	sì - *yes*
Caduta di tensione - *Voltage drop*	[V]	< 2,5	< 2,5
Isteresi - *Hysteresis*		1	< 1,5
Riproducibilità - *Repeatability*	[mm]	< 0,2	< 0,2
Corrente assorbita - *Current consumption*	[mA]	< 10	< 10
Ritardo alla disponibilità - *Power-on delay time*	[ms]	< 30	< 30
Frequenza di commutazione - *Switching frequency*	[Hz]	6.000	10.000
Temperatura ambiente - *Ambient temperature*	[°C]	-20...60	-25...60
Grado/Classe di protezione - *Protection*		IP 65/IP 67	IP 65/IP 67
Contrassegno - *Marking of the unit*		II 3D Ex tc IIIC T125°C Dc X II 3G Ex nA IIC T4 Gc X	II 3D Ex tc IIIC T125°C Dc X
Materiale involucro - *Housing material*		PA (poliammide-*polyamide*)	PA (poliammide-*polyamide*)
Materiale eccentrico di fissaggio - *Fastening clamp*		inox - *stainless steel*	inox - *stainless steel*
Indicazione della funzione Stato di commutazione *Function display Switching status*	LED	giallo - *yellow*	giallo - *yellow*
Collegamento - *Connection*		cavo PVC - *PVC cable* 3x0,14 mm²	cavo PVC - *PVC cable* connettore M12 - *M12 connector*
Lunghezza cavo - *Cable length*		6 m	0,3 m
Peso - *Weight*	[g]	103,3	52,4

Accessori inclusi - *Accessories included:* Segnaposto in gomma, fascetta fermacavo - *Rubber placeholder, cable clip*

CONTATTO PNP (3 FILI)

36.SEN32A.16

PNP CONTACT (3 WIRES)

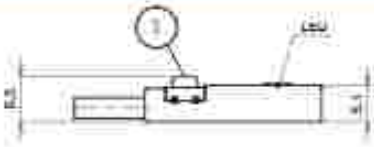

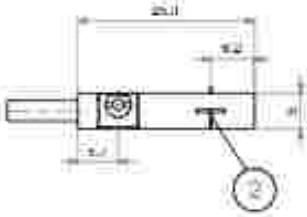

1= ECCENTRICO DI FISSAGGIO - FASTENING CLAMP
2= SUPERFICIE ATTIVA - SENSING FACE

CABLAGGIO - WIRING

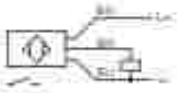

BK= NERO - BLACK
BN= MARRONE - BROWN
BU= BLU - BLUE

CONTATTO PNP (CONNETORE M12)

36.SEN33A

PNP CONTACT (M12 CONNECTOR)

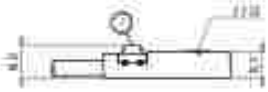

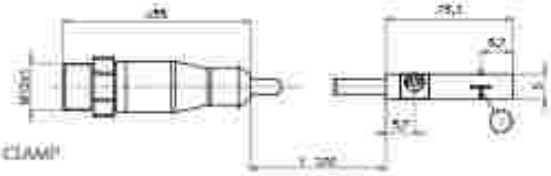

1= ECCENTRICO DI FISSAGGIO - FASTENING CLAMP
2= SUPERFICIE ATTIVA - SENSING FACE

CABLAGGIO - WIRING

BK= NERO - BLACK
BN= MARRONE - BROWN
BU= BLU - BLUE

CAVO PROLUNGA (CONNETTORE M12)

36.CAVA

EXTENSION CABLE (M12 CONNECTOR)

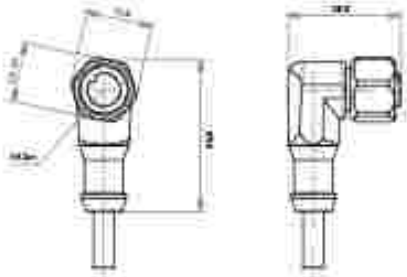

CABLAGGIO - WIRING

BK= NERO - BLACK
BN= MARRONE - BROWN
BU= BLU - BLUE
WH= BIANCO - WHITE

DIMENSIONI - *DIMENSIONS*		36.CAV5A.M12	36.CAV10A.M12
Modello elettrico - *Electrical design*		AC/DC	AC/DC
Tensione di esercizio - *Operating voltage*	[V]	60 AC / 60 DC	60 AC / 60 DC
Capacità di corrente - *Current rating*	[A]	2	2
Modello - *Design*		ad angolo - *angled*	ad angolo - *angled*
Temperatura ambiente - *Ambient temperature*	[°C]	-20...60	-20...60
Grado/Classe di protezione - *Protection*		IP67/IP68 - IP69K fuori dalla zona esplosiva - *outside hazardous areas*	
Contrassegno - *Marking of the unit*		Ⓔx II 3G Ex nA IIC Gc - Ⓔx II 2D Ex tb IIIC Db IP65/IP67	
Materiale corpo - *Body material*; **Involucro** - *Housing*		TPU arancione - *orange TPU*	TPU arancione - *orange TPU*
Guarnizione - *Sealing*		viton	viton
Materiale dado - *Nut material*		inox - *stainless steel* (1.4404 / 316L)	inox - *stainless steel* (1.4404 / 316L)
Coppia di serraggio per ado zigrinato *Tightening torque for knurled nut*	[Nm]	0,2...1,5	0,2...1,5
Collegamento - *Connection*		cavo PUR - *PUR cable* / 5 m; 4 x 0,34 mm² (42 x Ø 0,1 mm); Ø 4,9 mm; senza alogeno - *halogen free*	cavo PUR - *PUR cable* / 10 m; 4 x 0,34 mm² (42 x Ø 0,1 mm); Ø 4,9 mm; senza alogeno - *halogen free*
Colore della guaina - *Sheath colour*		nero - *black*	nero - *black*

CILINDRI CNOMO

CNOMO CYLINDERS

CNOMO-ZYLINDER

Ø 32-200

MESSNER PNEUMATIC

CARATTERISTICHE TECNICHE - *TECHNICAL CHARACTERISTICS*	
Pressione di esercizio *Working pressure*	1 ÷ 10 bar (doppio effetto - *double acting*)
Temperatura di esercizio *Working temperature*	0 ÷ +80°C (-20°C con aria secca - *with dry air*) versione non magnetica - *not magnetic version* 0 ÷ +70° C (-10°C con aria secca - *with dry air*) versione magnetica - *magnetic version* 0 ÷ +150°C (con guarnizioni per alte temperature - *with high temperature seals*)
Versioni - *Versions*	doppio effetto - stelo passante *double acting - double rod*
Alesaggi - *Bores*	ø 32 - 40 - 50 - 63 - 80 - 100 - 125 - 160 - 200
Corse - *Strokes*	vedere tabelle corse standard - *see standard stroke tables*
Fluido - *Fluid*	aria compressa filtrata, non lubrificata - *compressed filtered, non lubricated air*

CARATTERISTICHE COSTRUTTIVE - *CONSTRUCTIVE CHARACTERISTICS*	
Stelo - *Piston rod*	acciaio C45 cromato - *C45 Chromed steel*
Guarnizioni - *Seals*	NBR
Boccola - *Bush*	bronzo sinterizzato - *sintered bronze*
Testate - *Covers*	alluminio anodizzato - *anodized aluminium*
Tubo - *Tube*	alluminio anodizzato - *anodized aluminium*
Magnete - *Magnet*	plastoferrite - *rubber magnet*
Pistone - *Piston*	monoblocco in NBR - *NBR monoblock*
Ammortizzo - *Cushioning*	ottone - *brass*
Viti - *Screws*	acciaio zincato - *zinc coated steel*
Tiranti - *Tie rod*	acciaio zincato - *zinc coated steel*
O-ring	NBR

CHIAVE DI CODIFICA

KEY CODE

C N D M 0 5 0 . 1 0 0 . G S . M

ALESAGGIO - *BORE* (Ø)
032-040-050-063-080
100-125-160-200

CORSA - *STROKE* (mm)
vedere tabella corse std
see std stroke tables

VERSIONE - *VERSION*
P stelo passante
double rod

GUARNIZIONI - *SEALS*
guarnizioni standard
standard seals GS
guarnizione stelo per alte temperature
high temperature rod seal VR
tutte le guarnizioni per alte temperature
all seals for high temperature VA

VERSIONE - *VERSION*
M magnetico
magnetic
non magnetico
non magnetic

VERSIONE - *VERSION*
D doppio effetto
double acting

OPZIONE - *OPTION*
C1 CICN montato
CICN assembled

OPZIONE - *OPTION*
S con tiranti sporgenti
with extended tie rod

OPZIONE - *OPTION*
X4 stelo in acciaio inox AISI 304 cromato
chromed AISI 304 SS rod
X6 stelo in acciaio inox AISI 316
AISI 316 SS rod

SERIE - *SERIES*
CN cilindri CNOMO
CNOMO cylinder

STELO - *ROD*
femmina F
female
maschio M
male

SERIE CN

ESECUZIONI A RICHIESTA - *ON REQUEST*

Filetti speciali (dado non fornito) - *Special thread (without rod nut)*

Stelo prolungato (WH) - *Extended rod (WH)*

Corse fuori standard - *Special strokes*

FORZE TEORICHE DI TRAZIONE (P=6bar)

THEORETICAL FORCES OF TRACTION (P=6bar)

		Ø	032	040	050	063	080	100	125	160	200
CND CNDM	SPINTA *THRUST*	[N]	483	754	1.178	1.870	3.016	4.712	7.363	12.064	18.850
	TRAZIONE *TRACTION*	[N]	415	633	990	1.682	2.721	4.418	6.881	11.310	18.096
CNDP CNDMP	SPINTA *THRUST*	[N]	415	633	990	1.682	2.721	4.418	6.881	11.310	18.096
	TRAZIONE *TRACTION*	[N]	415	633	990	1.682	2.721	4.418	6.881	11.310	18.096

CILINDRO CNOMO DOPPIO EFFETTO MAGNETICO AMMORTIZZATO

CNOMO CYLINDER DOUBLE ACTING MAGNETIC CUSHIONED

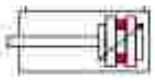

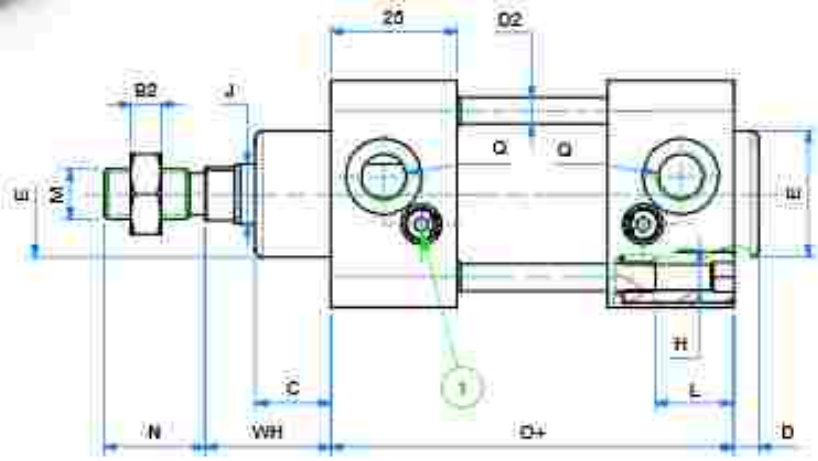

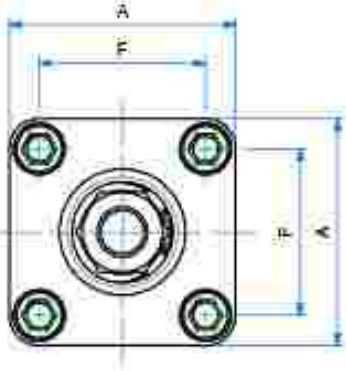

Ø032 - Ø040

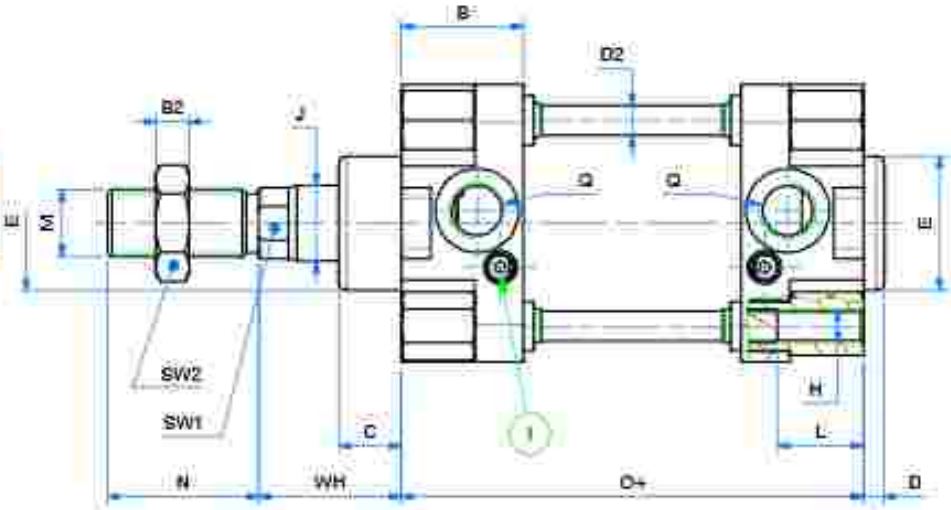

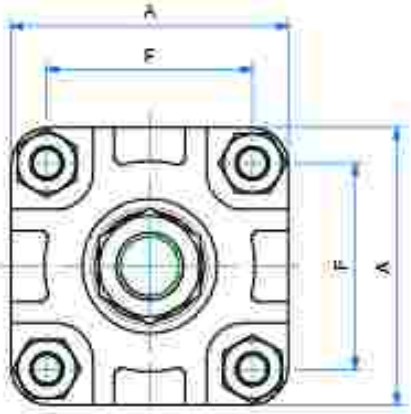

Ø050 - Ø063 - Ø080 - Ø100
Ø125 - Ø160 - Ø200

(1) Vite regolazione ammortizzo - Cushioning adjustment screw

VERSIONE CON TIRANTI SPORGENTI - *EXTENDED TIE ROD VERSION*

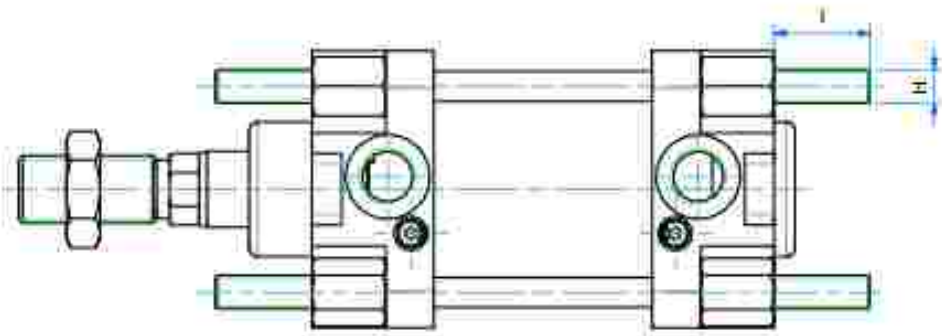

CILINDRO CNOMO DOPPIO EFFETTO MAGNETICO AMMORTIZZATO

CNOMO CYLINDER DOUBLE ACTING MAGNETIC CUSHIONED

DIMENSIONI - *DIMENSIONS*

ø	032	040	050	063	080	100	125	160	200
A	45	52	66	75	95	115	140	180	220
B	25	29	29	34	41	44	48,5	60	59
B2	6	8	8	9	9	12	12	14	14
C	15	15	15	20	20	20	20	35	35
D	5	5	5	5	5	5	5	5	5
ø D2	5,3	5,3	7,15	7,15	9	9	10,8	14,6	14,6
ø E	25	32	32	45	45	55	55	65	65
F	33	40	49	59	75	90	110	140	175
H	M6	M6	M8	M8	M10	M10	M12	M16	M16
ø J	12	18	18	22	22	30	30	40	40
L	15,5	15,5	20,5	20,5	23,5	23,5	-	-	-
M	M10	M16x1,5	M16x1,5	M20x1,5	M20x1,5	M27x2	M27x2	M36x2	M36x2
N	20	36	36	46	46	63	63	85	85
O +	80	110	110	125	125	145	145	180	180
Q	G1/8"	G1/4"	G1/4"	G3/8"	G3/8"	G1/2"	G1/2"	G3/4"	G3/4"
SW1	10	15	15	19	19	27	27	36	36
SW2	17	24	24	30	30	41	41	55	55
WH	25	34	34	39	39	47	47	50	50
*	20	21	23	26	32	26	26	32	32

+ = lunghezza corsa - *stroke length*

* = lunghezza ammortizzo - *cushioning length*

VERSIONE CON TIRANTI SPORGENTI - *EXTENDED TIE ROD VERSION*

ø	032	040	050	063	080	100	125	160	200
I	17	17	23	23	28	28	34	42	42

Nota: ø 125 - 160 - 200 tiranti sporgenti di serie

Note: ø 125 - 160 - 200 extended tie rod as standard

Nota: dado stelo compreso nella fornitura

Note: rod nut included in the supply

• CORSE STANDARD - *STANDARD STROKES*

032	25 - 50 - 75 - 100 - 125 - 150 - 200 - 250 - 300 - 350 - 400 - 450 - 500 - 550 - 600 - 650 - 700 - 750 - 800 - 850 - 900 - 950 - 1000
040	25 - 50 - 75 - 100 - 125 - 150 - 200 - 250 - 300 - 350 - 400 - 450 - 500 - 550 - 600 - 650 - 700 - 750 - 800 - 850 - 900 - 950 - 1000
050	25 - 50 - 75 - 100 - 125 - 150 - 200 - 250 - 300 - 350 - 400 - 450 - 500 - 550 - 600 - 650 - 700 - 750 - 800 - 850 - 900 - 950 - 1000
063	25 - 50 - 75 - 100 - 125 - 150 - 200 - 250 - 300 - 350 - 400 - 450 - 500 - 550 - 600 - 650 - 700 - 750 - 800 - 850 - 900 - 950 - 1000
080	25 - 50 - 75 - 100 - 125 - 150 - 200 - 250 - 300 - 350 - 400 - 450 - 500 - 550 - 600 - 650 - 700 - 750 - 800 - 850 - 900 - 950 - 1000
100	25 - 50 - 75 - 100 - 125 - 150 - 200 - 250 - 300 - 350 - 400 - 450 - 500 - 550 - 600 - 650 - 700 - 750 - 800 - 850 - 900 - 950 - 1000
125	25 - 50 - 75 - 100 - 125 - 150 - 200 - 250 - 300 - 350 - 400 - 450 - 500 - 550 - 600 - 650 - 700 - 750 - 800 - 850 - 900 - 950 - 1000

ACCESSORI DI FISSAGGIO CILINDRO CNOMO

CNOMO CYLINDER MOUNTING PARTS

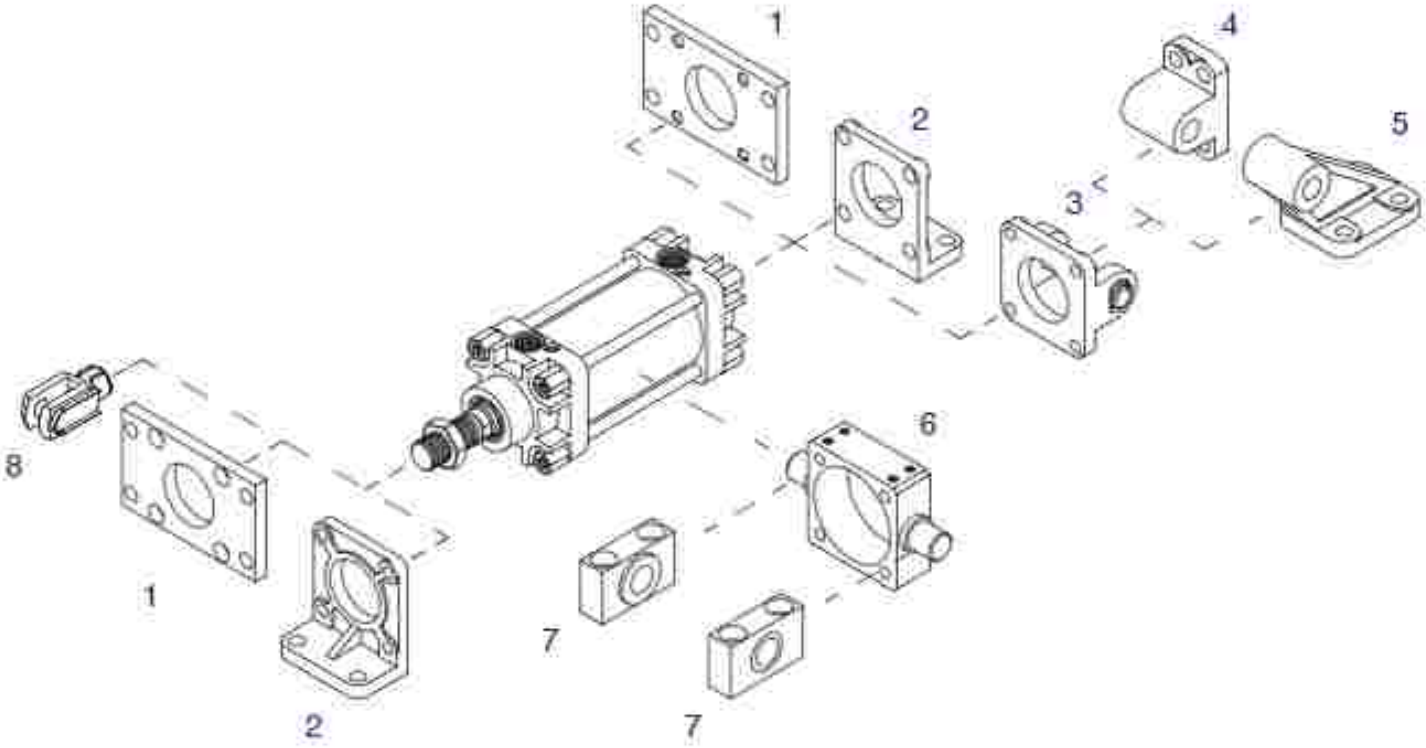

POS.	CODE	DESCRIZIONE-DESCRIPTION
1	FCN---	flangia CNOMO - *CNOMO flange*
2	PACN---	piedino alto CNOMO - *CNOMO foot mounting*
3	CFCN---P	cerniera femmina CNOMO con perno *CNOMO female hinge with pin*
4	CMCN---	cerniera maschio CNOMO - *CNOMO male hinge*
5	ASCN---	articolazione a squadra CNOMO *CNOMO square hinge*
6	CICN---	cerniera intermedia CNOMO *CNOMO intermediate hinge*
7	SCI---	supporto cerniera intermedia *support for intermediate hinge*
8	FC---a---CN	forcella CNOMO con clips *CNOMO clevis with lockable pin*
9	36.TIR---	adattatore sensore - *sensor mounting*
10	36.SEN---	sensore magnetico - *magnetic sensor*

Fissaggi forniti con viti - *Mounting parts supplied with screws*

FLANGIA CNOMO

FCN

CNOMO FLANGE

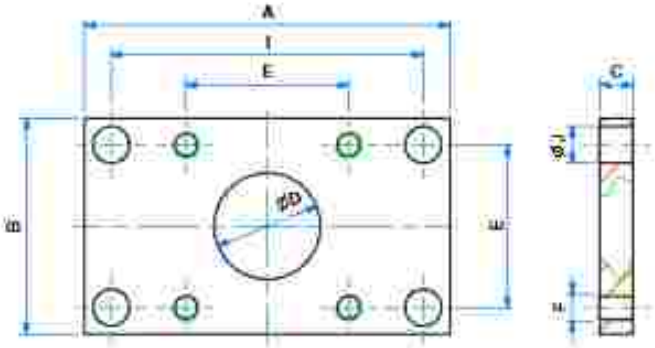

LA FORNITURA COMPRENDE:
n° 1 FLANGIA
n° 4 VITI
THE SUPPLY INCLUDES:
n° 1 FLANGE
n° 4 SCREWS

MATERIALE:
ACCIAIO ZINCATO
MATERIAL:
ZINC COATED STEEL

DIMENSIONI - *DIMENSIONS*

COD.	FCN032	FCN040	FCN050	FCN063	FCN080	FCN100	FCN125	FCN160	FCN200
ø	32	40	50	63	80	100	125	160	200
A	80	90	110	120	150	170	205	260	300
B	45	52	65	75	95	115	140	180	220
C	8	8	10	10	12	12	16	20	20
øD	25	32	32	45	45	55	55	65	65
E	33	40	49	59	75	90	110	140	175
F	M6	M6	M8	M8	M10	M10	M12	M16	M16
I	68	78	94	104	130	150	180	228	268
øJ	9	9	11	11	14	14	18	22	22

PIEDINO ALTO CNOMO

PACN

CNOMO FOOT MOUNTING

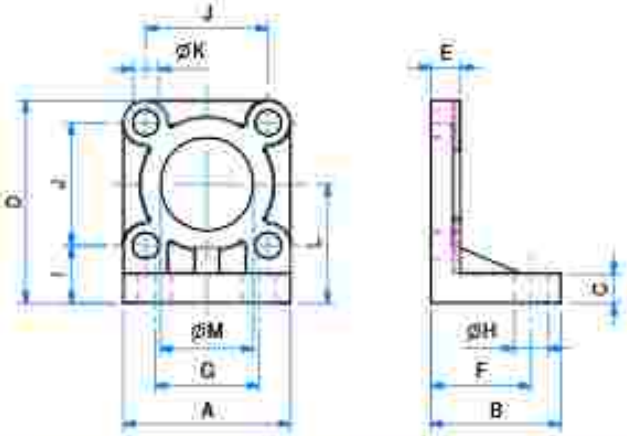

LA FORNITURA COMPRENDE:
n° 1 PIEDINO
n° 4 VITI
THE SUPPLY INCLUDES:
n° 1 FOOT MOUNTING
n° 4 SCREWS

MATERIALE:
ALLUMINIO
MATERIAL:
ALUMINIUM

DIMENSIONI - *DIMENSIONS*

COD.	PACN032	PACN040	PACN050	PACN063	PACN080	PACN100	PACN125	PACN160	PACN200
ø	32	40	50	63	80	100	125	160	200
A	45	52	65	75	95	115	140	180	220
B	35	35	43	45	55	55	68	80	90
C	8	8	10	10	12	14	16	20	20
D	54,5	62	77,5	87,5	110,5	130	160	205	245
E	8	8	8	10	12	12	16	20	20
F	27	27	35	35	43	43	52	62	62
G	28	36	45	55	70	90	100	130	170
øH	9	9	11	11	14	14	18	22	22
I	15,5	16	20,5	20,5	25,5	28	35	45	47,5
J	33	40	49	59	75	90	110	140	175
øK	7	7	9	9	11	11	14	18	18
L	32	36	45	50	63	73	90	115	135
øM	25	32	32	45	45	55	55	65	65

CERNIERA FEMMINA CNOMO CON PERNO

CFCN—P

CNOMO FEMALE HINGE WITH PIN

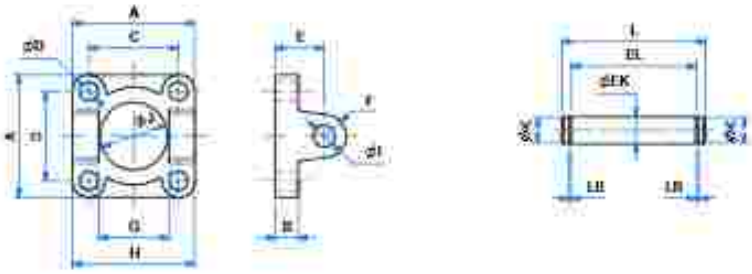

LA FORNITURA COMPRENDE:
n° 1 CERNIERA FEMMINA
n° 1 PERNO
n° 2 SEEGER
n° 4 VITI
THE SUPPLY INCLUDES:
n° 1 FEMALE HINGE
n° 1 PIN
n° 2 RETAINING RING
n° 4 SCREWS

MATERIALE:
ALLUMINIO
ACCIAIO ZINCATO
MATERIAL:
ALUMINIUM
ZINC COATED STEEL

DIMENSIONI - *DIMENSIONS*

COD.	CFCN032P	CFCN040P	CFCN050P	CFCN063P	CFCN080P	CFCN100P	CFCN125P	CFCN160P	CFCN200P
Ø	32	40	50	63	80	100	125	160	200
A	45	52	65	75	95	115	140	180	220
B	8	8	10	10	12	12	16	20	20
C	33	40	49	59	75	90	110	140	175
øD	7	7	9	9	11	11	14	18	18
E	18	24	26	30	32	37	41	55	55
F	8	12	13	17	17	21	21	30	30
G	26	33	33	47	47	57	57	72	72
H	45	52	65	75	95	115	140	180	220
øI	8	12	12	16	16	20	20	25	25
øJ	25	32	32	45	45	55	55	65	65
øEK	8	12	12	16	16	20	20	25	25
L	52	61	74	85	105	126	151	191	233
EL	46	53	66	76	96	116	141	181	223
øK	5	8	8	12	12	15	15	19	19
LB	0,8	1,2	1,2	1,4	1,4	1,6	1,6	2	2

SERIE CN

CERNIERA MASCHIO CNOMO

CMCN

CNOMO MALE HINGE

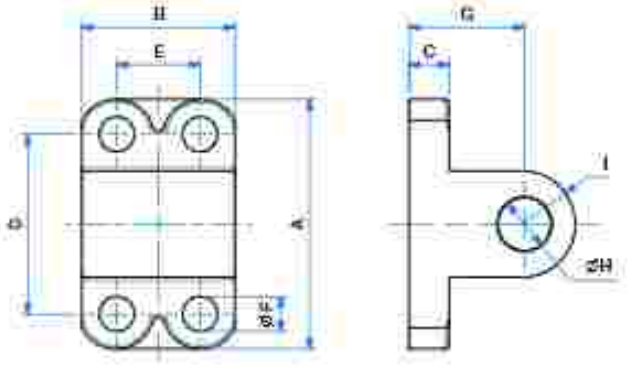

LA FORNITURA COMPRENDE:
n° 1 CERNIERA MASCHIO
THE SUPPLY INCLUDES:
n° 1 MALE HINGE

MATERIALE:
CORPO IN ALLUMINIO
BOCCOLA IN ACCIAIO E PTFE
MATERIAL:
BODY IN ALUMINIUM
BUSH IN STEEL AND PTFE

DIMENSIONI - *DIMENSIONS*

COD.	CMCN032	CMCN032.040	CMCN063.080	CMCN100.125	CMCN160.200
Ø	32	40-50	63-80	100-125	160-200
A	40	52	75	115	180
B	25	32	46	56	71
C	8	10	12	16	20
D	28	38	54	90	150
E	-	16	25	32	43
øF	7	9	11	14	18
G	18	26	34	41	55
øH	8	12	16	20	25
I	8,5	11,5	16	23,5	26

ARTICOLAZIONE A SQUADRA CNOMO

ASCN

CNOMO SQUARE HINGE

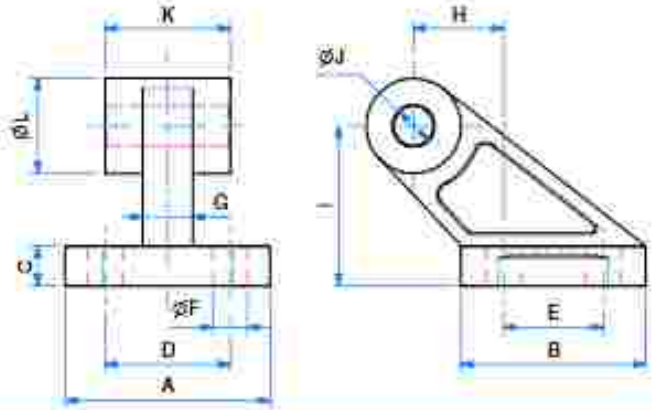

LA FORNITURA COMPRENDE:
n°1 ARTICOLAZIONE A SQUADRA
THE SUPPLY INCLUDES:
n°1 SQUARE HINGE

MATERIALE:
ALLUMINIO
MATERIAL:
ALUMINIUM

DIMENSIONI - *DIMENSIONS*

COD.	ASCN032	ASCN032.040	ASCN063.080	ASCN100.125	ASCN160.200
Ø	32	40-50	63-80	100-125	160-200
A	41	52	63	80	110
B	37	54	75	103	154
C	8	10	12	16	20
D	25	32	40	50	63
E	20	32	50	70	110
øF	7	9	11	14	18
G	10	12	15	22	25
H	18	25	32	40	50
I	32	45	63	90	140
øJ	8	12	16	20	25
K	25	32	46	56	71
øL	19	26	33	44	53

CERNIERA INTERMEDIA CNOMO

CICN

SERIE CN

CNOMO INTERMEDIATE HINGE

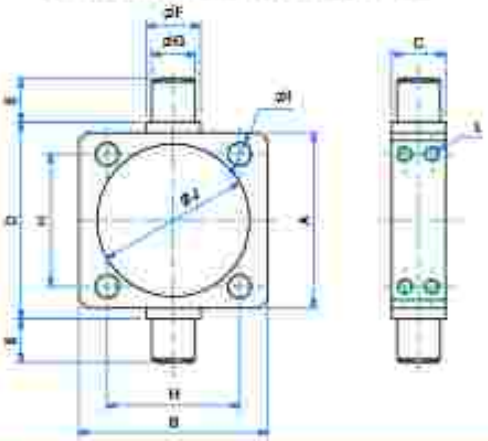

LA FORNITURA COMPRENDE:
n°1 CERNIERA INTERMEDIA
THE SUPPLY INCLUDES:
n°1 INTERMEDIATE HINGE

MATERIALE:
ACCIAIO ZINCATO
MATERIAL:
ZINC COATED STEEL

DIMENSIONI - *DIMENSIONS*

COD.	CICN032	CICN040	CICN050	CICN063	CICN080	CICN100	CICN125	CICN160	CICN200
Ø	32	40	50	63	80	100	125	160	200
A	45	55	65	80	100	124	152	190	240
B	50	60	70	80	100	130	150	200	250
C	20	20	20	30	30	30	30	40	40
D	50	63	73	90	108	131	159	198	248
E	12	16	16	20	20	25	25	32	32
øF	15	20	20	25	25	30	30	40	40
øG	12	16	16	20	20	25	25	32	32
øI	6,25	6,25	8,5	8,5	10,5	10,5	12,5	16,5	16,5
øJ	37,5	46,5	56,5	69,5	87,5	107,5	133,5	172,5	213
L	M5	M5	M6	M6	M8	M8	M10	M12	M12

SUPPORTO CERNIERA INTERMEDIA

SCI

SUPPORT FOR INTERMEDIATE HINGE

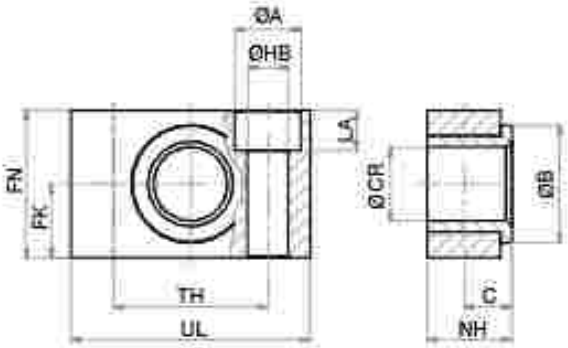

LA FORNITURA COMPRENDE:
N° 1 SUPPORTO
N° 2 VITI
THE SUPPLY INCLUDES:
n° 1 SUPPORT
n°2 SCREWS

MATERIALE:
CORPO IN ALLUMINIO
BOCCOLA IN BRONZO
MATERIAL:
BODY IN ALUMINIUM
BUSH IN BRONZE

DIMENSIONI - *DIMENSIONS*

COD.	SCI032	SCI040.050	SCI063.080	SCI100.125	SCI160.200
ø	32	40-50	63-80	100-125	160-200
C	10,5	12	13	16	22,5
FK	15	18	20	25	30
FN	30	36	40	50	60
I	1	1,6	1,6	2	2,5
LA	7	9	11	13	17
NH	18	21	23	28,5	40
ø A	11	15	18	20	26
ø B	22	28	32	39	45
ø CR	12	16	20	25	32
ø HB	6,6	9	11	14	18
TH	32	36	42	50	60
UL	46	55	65	75	92

SERIE CN

FORCELLA CNOMO CON CLIPS

FC---x---CN

CNOMO CLEVIS WITH LOCKABLE PIN

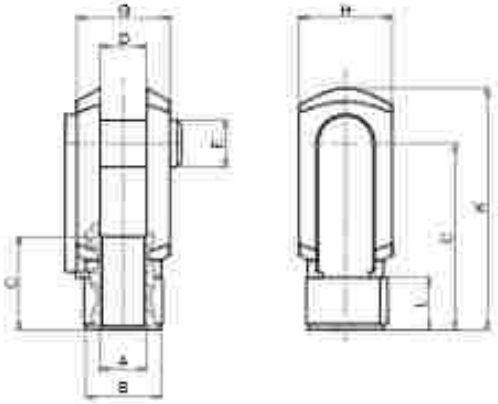

LA FORNITURA COMPRENDE:
n° 1 FORCELLA
n° 1 CLIPS
THE SUPPLY INCLUDES:
n° 1 FORK
n° 1 LOCKABLE PIN

MATERIALE:
ACCIAIO ZINCATO
MATERIAL:
ZINC COATED STEEL

DIMENSIONI - *DIMENSIONS*

COD.	FC10X1,5CN	FC16X1,5CN	FC20X1,5CN	FC27X2CN	FC36X2CN
A	M10x1,5	M16x1,5	M20x1,5	M27x2	M36x2
B	18	26	34	42	50
C	36	51	63	85	115
D	11	18	22	30	40
E	8	12	16	20	25
G	22	36	45	63	80
H	22	26	34	42	50
J	20	26	30	45	75
K	45	64	80	105	140
L	14	17	18,5	30	45

SENSORI MAGNETICI

MAGNETIC SENSORS

CARATTERISTICHE - *CHARACTERISTICS*

CODICE - *CODE*		**36.SEN06** **36.SEN06.L6**	**36.SEN07**	**36.SEN08**	**36.SEN09** **36.SEN09.L6** **36.SEN09.L10**
TIPO - *TYPE*		REED	REED	ELETTRONICO *ELECTRONIC*	ELETTRONICO *ELECTRONIC*
Modello elettrico - *Electrical design*		AC/DC PNP/NPN	AC/DC PNP/NPN	DC PNP	DC PNP
Funzione dell'uscita - *Output*		NO	NO	NO	NO
Tensione di esercizio - *Operating voltage*	[V]	5...120 AC/DC	5...60 DC / 5...50 AC	10...30 DC	10...30 DC
Capacità di corrente - *Current rating*	[mA]	100*	100*	100	100
Sensibilità di reazione - *Magnetic sensitivity*	[mT]	2,1	2,1	2,8	2,8
Velocità di passaggio - *Travel speed*	[m/s]	> 10	> 10	> 10	> 10
Protezione da cortocircuito - *Short-circuit proof*		no	no	si - *yes*	si - *yes*
Protetto da inversione di polarità *Reverse polarity protection*		si - *yes*	si - *yes*	si - *yes*	si - *yes*
Resistente a sovraccarico - *Overload protection*		no	no	si - *yes*	si - *yes*
Caduta di tensione - *Voltage drop*	[V]	< 5	< 5	< 2,5	< 2,5
Isteresi - *Hysteresis*		1	1	< 1,5	< 1,5
Riproducibilità - *Repeatability*	[mm]	± 0,2	± 0,2	< 0,2	< 0,2
Corrente assorbita - *Current consumption*	[mA]	-	-	< 10	< 10
Tempo di commutazione - *Make time*	[ms]	≤ 0,6	≤ 0,6	-	-
Tempo di riapertura - *Fall time*	[ms]	≤ 0,1	≤ 0,1	-	-
Potenza max - *Switching power max*	[W]	10	10	-	-
Cicli di commutazione con connessione a PLC *Switching cycles when connected to PLC*	[mln]	≤ 40	≤ 40	-	-
Frequenza di commutazione - *Switching frequency*	[Hz]	1.000	1.000	> 10.000	> 10.000
Temperatura ambiente - *Ambient temperature*	[°C]	-25...70	-25...70	-25...80	-25...80
Grado/Classe di protezione - *Protection*		IP67, II	IP67, II	IP67, III	IP67, III
Materiale involucro - *Housing material*		PA (poliammide - *polyamide*)			
Materiale eccentrico di fissaggio - *Fastening clamp*		inox - *stainless steel*			
Indicazione della funzione Stato di commutazione *Function display Switching status*	LED	giallo - *yellow*			
Collegamento - *Connection*		cavo PUR - *PUR cable* 2x0,14 mm² 2 m (**.L6** = 6 m)	cavo PUR - *PUR cable* connettore M8 - *M8 connector* 0,3 m	cavo PUR - *PUR cable* connettore M8 - *M8 connector* 0,3 m	cavo PUR - *PUR cable* 3x0,14 mm² 2 m (**.L6** = 6 m | **.L10** = 10 m)
Peso - *Weight*	[g]	31,3 69	12	12,1	27,4 73,5 122,4

Accessori inclusi: Segnaposto in gomma, fascetta fermacavo - *Accessories included: Rubber placeholder, cable clip*

*: necessario circuito di protezione esterno per carico induttivo (valvole, relè, ecc...). - *External protective circuit for inductive load (valve, contactor, etc...) necessary*

REED: nessuna funzione LED in caso di inversione di polarità nel funzionamento DC. - *No LED function in case of polarity reversal in DC operation.*

CONTATTO REED (2 FILI)

36.SEN06 | 36.SEN06.L6

REED CONTACT (2 WIRES)

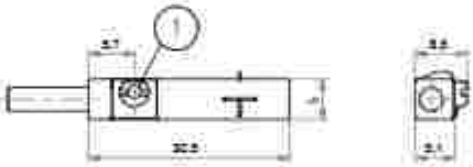

1- ECCENTRICO DI FISSAGGIO / *FASTENING CLAMP*

CABLAGGIO / *WIRING*

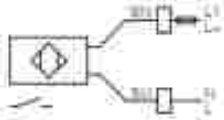

BN- MARRONE / *BROWN*
BLU- BLU / *BLUE*

CONTATTO REED (CONNETTORE M8)

36.SEN07

REED CONTACT (M8 CONNECTOR)

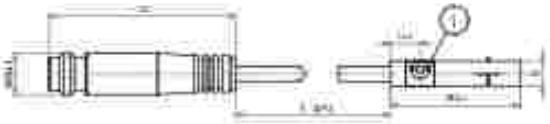

1- ECCENTRICO DI FISSAGGIO / *FASTENING CLAMP*

CABLAGGIO / *WIRING*

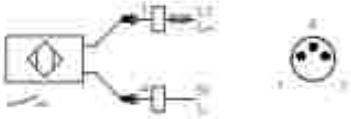

BN- MARRONE / *BROWN*
BLU- BLU / *BLUE*

CONTATTO PNP (CONNETTORE M8)

36.SEN08

PNP CONTACT (M8 CONNECTOR)

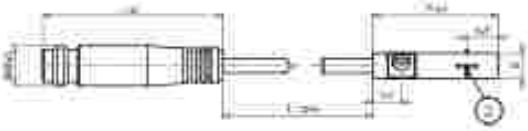

1- ECCENTRICO DI FISSAGGIO / *FASTENING CLAMP*
2- SUPERFICIE ATTIVA / *SENSING FACE*

CABLAGGIO / *WIRING*

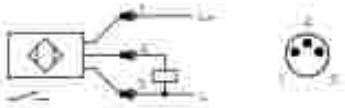

BN- MARRONE / *BROWN*
BLU- BLU / *BLUE*

CONTATTO PNP (3 FILI)

36.SEN09 | 36.SEN09.L6 | 36.SEN09.L10

PNP CONTACT (3 WIRES)

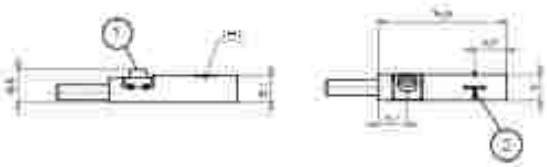

1- ECCENTRICO DI FISSAGGIO / *FASTENING CLAMP*
2- SUPERFICIE ATTIVA / *SENSING FACE*

CABLAGGIO / *WIRING*

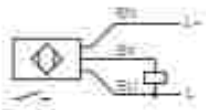

BK- NERO / *BLACK*
BN- MARRONE / *BROWN*
BU- BLU / *BLUE*

CAVO PROLUNGA (CONNETTORE M8)

36.CAV

EXTENSION CABLE (M8 CONNECTOR)

ADATTATORE PER TIRANTE

36.TIR

SENSOR MOUNTING FOR TIE ROD

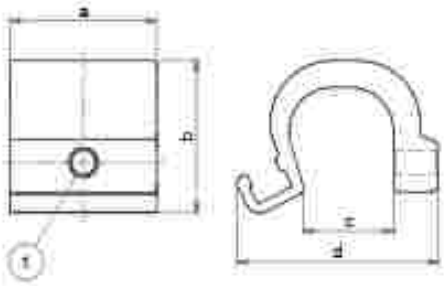

1 – VITE DI FISSAGGIO / FIXING SCREW (2,5)

SERIE CN

DIMENSIONI - *DIMENSIONS*

COD.		36.TIR07	36.TIR11	36.TIR15	36.TIR20
Gamma di morsetti - *Clamping range*	[mm]	5÷7	5÷11	9÷15	14÷20
a		25	25	25	25
b		21,6	22,8	25,9	31,1
c		7,5	11,3	15,3	20,3
d		25,4	30,2	34,2	39,6
Materiali involucro - *Housing materials*		alluminio - *aluminium*; vite-*screw*: inox *stainless steel*			

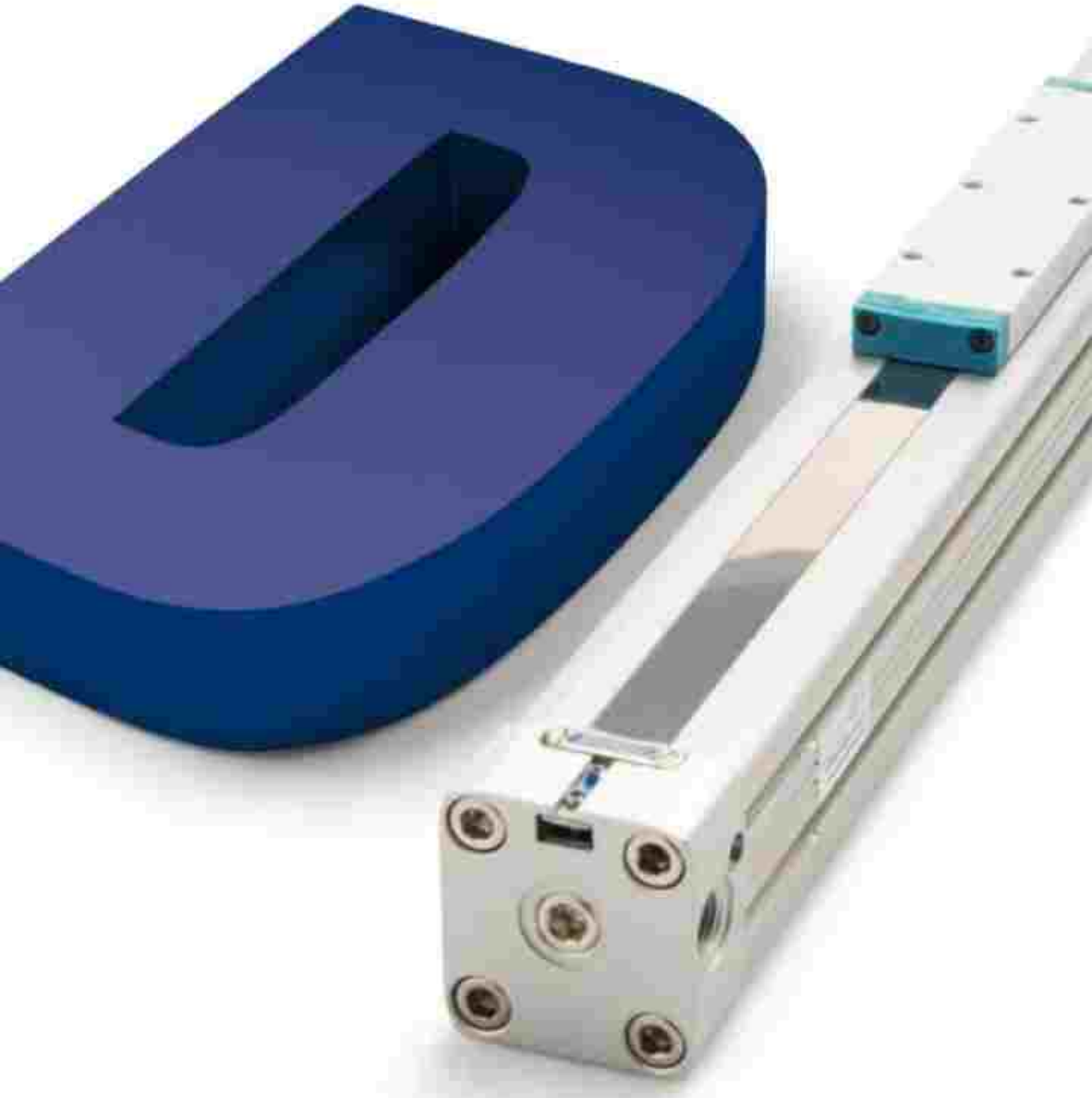

SERIE

D

CILINDRI SENZA STELO

RODLESS CYLINDERS

KOLBENSTANGENLOSER ZYLINDER

MESSNER PNEUMATIC

CARATTERISTICHE TECNICHE - *TECHNICAL CHARACTERISTICS*	
Pressione di esercizio *Working pressure*	0,5 ÷ 8 bar
Temperatura di esercizio *Working temperature*	0 ÷ +80°C (-10°C con aria secca - *with dry air*)
Velocità massima *Maximum speed*	1 m/s
Versioni - *Versions*	doppio effetto - *double acting*
Alesaggi - *Bores*	ø 16 - 25 - 32 - 40 - 50 - 63
Corse - *Strokes*	vedere tabelle corse standard - *see standard stroke tables*
Fluido - *Fluid*	aria compressa filtrata, non lubrificata - *compressed filtered, non lubricated air*

CARATTERISTICHE COSTRUTTIVE - *CONSTRUCTIVE CHARACTERISTICS*	
Testate - *Covers*	alluminio anodizzato - *anodized aluminium*
Tubo - *Tube*	alluminio anodizzato - *anodized aluminium*
Carro - *Carriage*	alluminio anodizzato - *anodized aluminium*
Bandella - *Band*	acciaio inox - *stainless steel*
Guarnizioni - *Seals*	NBR
Pistone - *Piston*	alluminio pressofuso - *die cast aluminium*
Viti - *Screws*	acciaio zincato - *zinc coated steel*

CHIAVE DI CODIFICA

KEY CODE

D D M 0 5 0 . 1 0 0 0 . G S . C 1

ALESAGGIO - *BORE* (Ø)
016-025-032-040-050-063

CORSA - *STROKE* (mm)
vedere tabelle corse std
see std stroke tables

OPZIONE - *OPTION*
S con viti in acciaio inox
with stainless steel screws

VERSIONE - *VERSION*
M magnetico
magnetic

GUARNIZIONI - *SEALS*
GS guarnizioni standard
standard seals
VA tutte le guarnizioni per alte temperature
all seals for high temperature

CARRO - *CARRIAGE*
C0 stretto
narrow
C1 standard
standard
C2 guidato
with guide
C3 guidato con cuscinetti a ricircolo di sfere
with guide and recirculating ball bearings
C4 guidato con guida prismatica
with guide and prismatic guide
C5 standard guidato
standard with guide

VERSIONE - *VERSION*
D doppio effetto
double acting

SERIE - *SERIES*
D cilindri senza stelo
rodless cylinders

ESECUZIONI A RICHIESTA - *ON REQUEST*
Corse fino a 5700 mm - *Strokes up to 5700 mm*

DIAGRAMMA AMMORTIZZO

CUSHIONING DIAGRAM

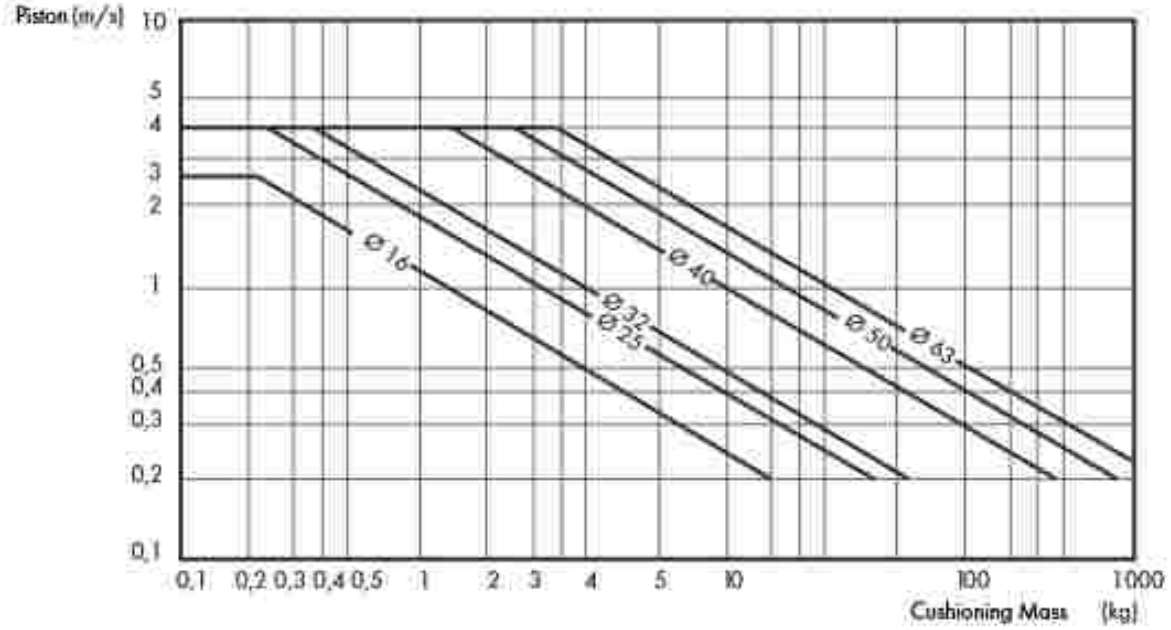

(1) Se i valori sopra indicati vengono superati, sono necessari ammortizzatori aggiuntivi. Velocità > 1m/s, si consigliano guarnizioni per alte temperature; la durata massima delle guarnizioni si ottiene con velocità < 1m/s.
(1) If the limits above are exceeded additional shock absorbers are necessary. With speeds > 1m/s high temperature seals are recommended. The maximum seals lifetime will be obtained with speed < 1m/s.

DIAGRAMMA TEORICO CARICO AMMISSIBILE

C0

THEORETICAL ALLOWABLE LOAD

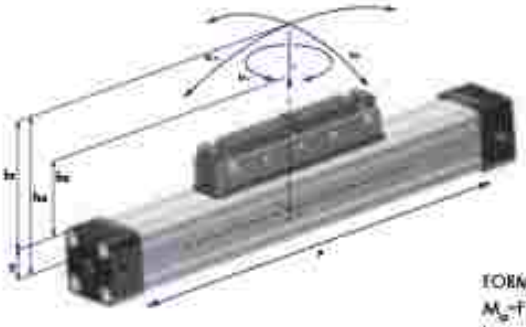

FORMULA / *FORMULAS*

$M_a = F * h_a$

$M_r = F * h_r$

$M_t = F * h_t$

(1) I valori indicati in tabella sono validi per una velocità massima di 0,45 m/sec e una pressione massima di 6 bar. Nel caso di valori di carico non ben definiti ridurre i valori in tabella del 10-20%.
(1) The values in the chart are valid for a maximum speed of 0,45 m/sec and for a maximum pressure of 6 bar. In case of undefinable load values, values in the chart must be reduced by 10-20%.

SERIE D

DIMENSIONI - *DIMENSIONS*

		Effect force (N) (6 bar)	Cushioning (mm)	Max allowed load (N)	Max allowed bending moments (Nm)		Max allowed torque (N)
Ø	Y	F	S	L	Ma axial	Mr radial	Mt central
16	9	110	15	120	4	0,3	0,3
25	14	250	21	300	15	1	3
32	18	420	26	450	30	2	4,5
40	22	640	32	750	60	4	8

DIAGRAMMA TEORICO CARICO AMMISSIBILE

C1

THEORETICAL ALLOWABLE LOAD

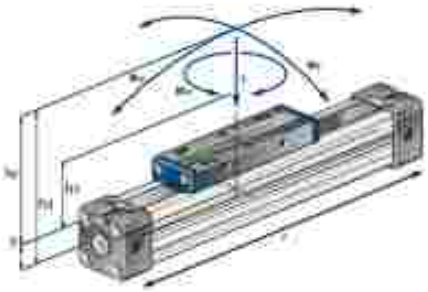

DIMENSIONI - *DIMENSIONS*

		Effect force (N) (6 bar)	Cushioning (mm)	Max allowed load (N)	Max allowed bending moments (Nm)		Max allowed torque (N)
Ø	Y	F	S	L	Mx axial	My radial	Mz central
16	9	110	15	120	4	0,3	0,5
25	14	250	21	300	15	1	3
32	18	420	26	450	30	2	4,5
40	22	640	32	750	60	4	8
50	28	1000	32	1200	115	7	15
63	36	1550	40	1650	200	8	24

FORMULA /FORMULAS

$M_x = F * h_x$

$M_y = F * h_y$

$M_z = F * h_z$

(1) I valori indicati in tabella sono validi per una velocità massima di 0,45 m/sec e una pressione massima di 6 bar. Nel caso di valori di carico non ben definiti ridurre i valori in tabella del 10-20%.

(1) The values in the chart are valid for a maximum speed of 0,45 m/sec and for a maximum pressure of 6 bar. In case of undefinable load values, values in the chart must be reduced by 10-20%.

DIAGRAMMA TEORICO CARICO AMMISSIBILE

C2

THEORETICAL ALLOWABLE LOAD

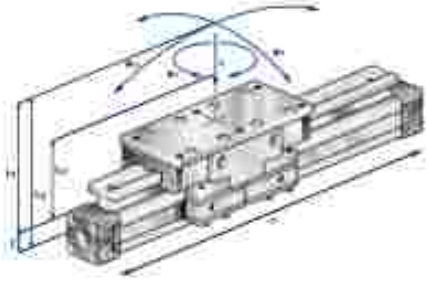

DIMENSIONI - *DIMENSIONS*

Ø	F (N) 6 bar	L max (N)	Mx max (Nm)	My max (Nm)	Mz max (Nm)
16	110	350	4	6	6
25	250	1000	14	40	40
32	420	2000	24	68	68
40	640	2800	37	103	103

FORMULA /FORMULAS

$M_x = F * h_x$

$M_y = F * h_y$

$M_z = F * h_z$

(1) I valori indicati in tabella sono validi per una velocità massima di 0,2 m/sec e una pressione massima di 6 bar. Nel caso di valori di carico non ben definiti ridurre i valori in tabella del 10-20%.

(1) The values in the chart are valid for a maximum speed of 0,2 m/sec and for a maximum pressure of 6 bar. In case of undefinable load values, values in the chart must be reduced by 10-20%.

SERIE **CN**

DIAGRAMMA TEORICO CARICO AMMISSIBILE

C3

THEORETICAL ALLOWABLE LOAD

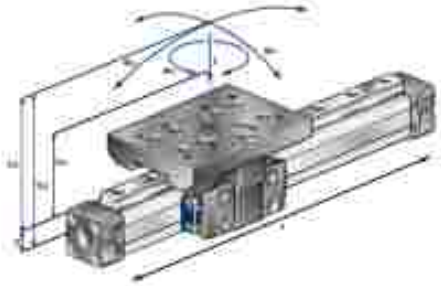

FORMULA /FORMULAS

$M_x = F * h_x$

$M_y = F * h_y$

$M_z = F * h_z$

(1) I valori indicati in tabella sono validi per una velocità massima di 0,2 m/sec e una pressione massima di 6 bar. Nel caso di valori di carico non ben definiti ridurre i valori in tabella del 10-20%.

(1) The values in the chart are valid for a maximum speed of 0,2 m/sec and for a maximum pressure of 6 bar. In case of undefinable load values, values in the chart must be reduced by 10-20%.

DIMENSIONI - *DIMENSIONS*

Characteristics	16	25	32	40	50	63
effect force (6bar) (N)	110	250	420	640	1000	1550
cushioning (mm)	15	21	26	32	32	40
A (mm)	35	53	64	69	90	102
B (mm)	19	26	29,7	29,7	40	38,5
C/D/E/F (mm)			Dimensions according design			
G (mm)	30,3	38	55	54,5	65	75
H (max)	31,5	40	57,5	57,5	68,5	85
I (mm)	31,5	40	57,5	57,5	65	85
Load forces max L (N)	500	1500	3000	3000	4000	4000
Moment Forces max Lx-Ly-Lz (N)	500	1500	3000	3000	4000	4000
Axial moments max Mx (Nm)	8	40	58	58	200	200
Radial moments max My (Nm)	4	15	23	23	70	70
Torsion moments max Mz (Nm)	8	40	58	58	200	200

DIAGRAMMA TEORICO CARICO AMMISSIBILE

C4

THEORETICAL ALLOWABLE TORQUE

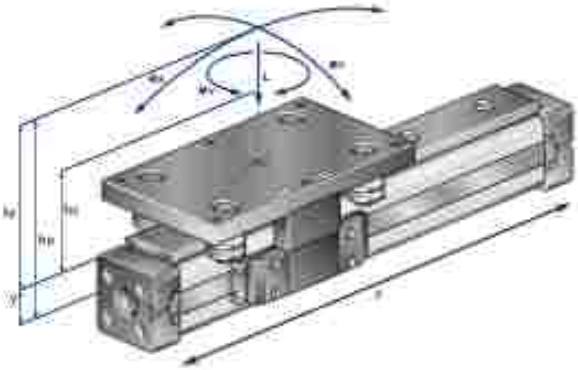

FORMULA /FORMULAS

$M_a = F * h_a$

$M_r = F * h_r$

$M_v = F * h_v$

(1) I valori indicati in tabella sono validi per una velocità massima di 0,2 m/sec e una pressione massima di 6 bar. Nel caso di valori di carico non ben definiti ridurre i valori in tabella del 10-20%.

(1) The values in the chart are valid for a maximum speed of 0,2 m/sec and for a maximum pressure of 6 bar. In case of undefinable load values, values in the chart must be reduced by 10-20%.

DIMENSIONI - *DIMENSIONS*

PLR - Movements	25	32	40	50
effect force (6bar) (N)	250	420	640	1000
A (mm)	53	64	72,5	88,5
B (mm)	20,5	26	28	28
C/D/E/F (mm)		Dimensions according design		
G (mm)	38	55,5	54,5	58,5
H (mm)	40	58	67,5	67,5
I (mm)	40	58	67,5	67,5
Load forces max L (N)	1400	3100	3100	3100
Moment forces max La, Lr, Lv (N)	1400	3100	3100	3100
Axial moments max Ma (Nm)	50	165	250	250
Radial moments max Mr (Nm)	14	65	90	90
Torsion moments max Mv (Nm)	50	165	250	250

DIAGRAMMA TEORICO CARICO AMMISSIBILE

C5

SERIE CN

THEORETICAL ALLOWABLE LOAD

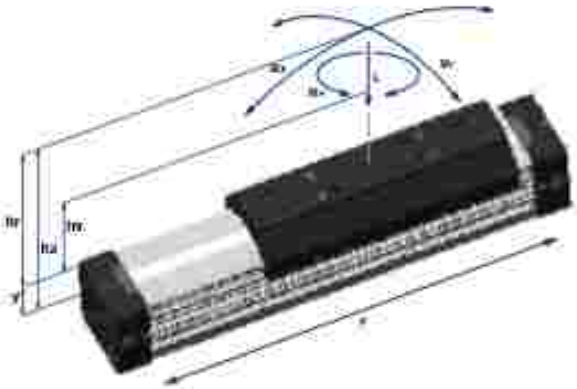

FORMULA /FORMULAS

$M_a = F * h_a$

$M_r = F * h_r$

$M_v = F * h_v$

(1) I valori indicati in tabella sono validi per una velocità massima di 0,2 m/sec e una pressione massima di 6 bar. Nel caso di valori di carico non ben definiti ridurre i valori in tabella del 10-20%.

(1) The values in the chart are valid for a maximum speed of 0,2 m/sec and for a maximum pressure of 6 bar. In case of undefinable load values, values in the chart must be reduced by 10-20%.

DIMENSIONI - *DIMENSIONS*

		Effect force (N) (6 bar)	Cushioning (mm)	Max allowed load (N)	Max allowed bending moments (Nm)		Max allowed torque (N)
B	Y	F	S	L	Ma axial	Mr radial	Mv central
32	18	420	26	495	39	15	39
40	22	640	32	825	99	35	99
50	28	1000	32	1320	170	58	170
63	36	1550	40	1815	315	105	317

CILINDRO SENZA STELO CON CARRO STRETTO

RODLESS CYLINDER WITH NARROW CARRIAGE

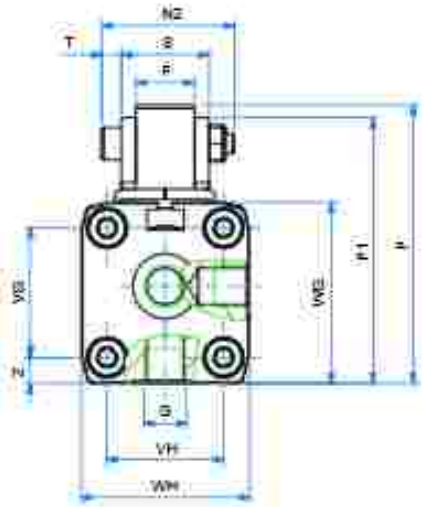

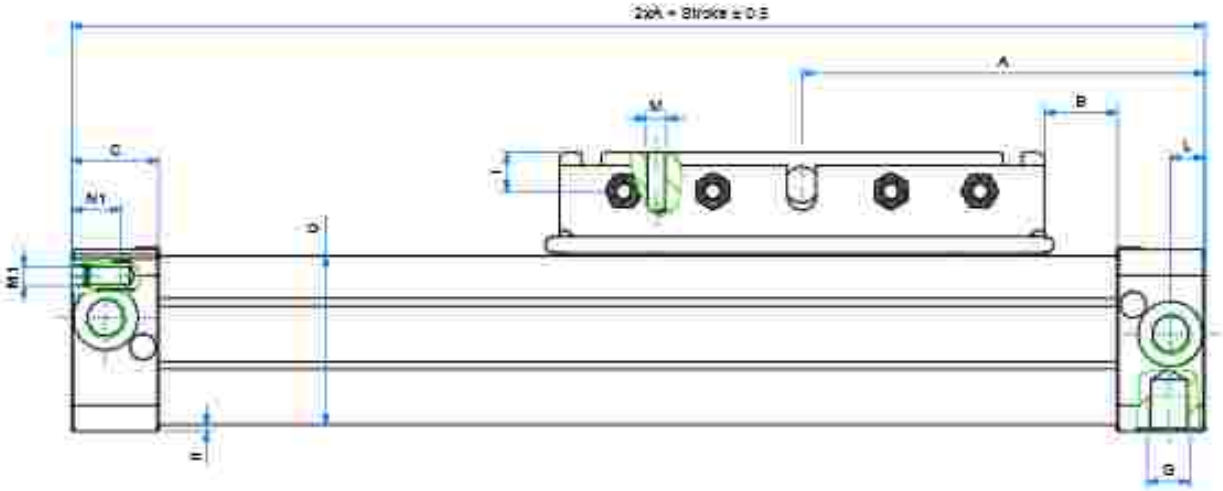

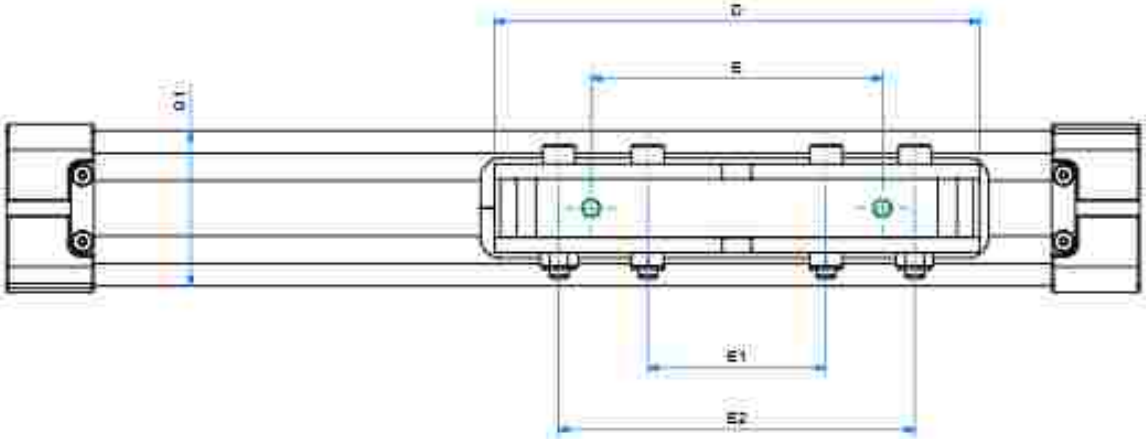

CILINDRO SENZA STELO CON CARRO STRETTO

RODLESS CYLINDER WITH NARROW CARRIAGE

DIMENSIONI - *DIMENSIONS*

ø	16	25	32	40
A+	65	100	125	150
B	12	17	23	45
C	15	23	27	30
D	76	120	150	150
E	48	80	90	90
E1	32	50	55	55
F	10	15	18	18
G	M5	G1/8	G1/4	G1/4
I	6	13	12	12
L	5,5	8,5	10,5	15
M	M4	M5	M6	M6
M1	M3	M5	M6	M6
N1	7	10	14	17
N2	27	35	41	41
P	43,5	66	86	96
P1	42,3	58	82	92
QxQ1	24,5x25	36x36	52x51	58,5x59
Q2	64	100	110	110
R	1	2	2	7
S	18	23	27	28
T	4	5	6	6
VH	18	27	36	54
WH	27	40	52	72
VS	18	27	40	54
WS	27	40	56	69
Z	4,5	6,5	8	9

+ = lunghezza corsa - *stroke length*

SERIE D

• CORSE STANDARD - *STANDARD STROKES*

016	100 - 200 - 300 - 400 - 500 - 600 - 700 - 800 - 900 - 1000 - 1100 - 1200 - 1300 - 1400 - 1500 - 1600 - 1700 - 1800 - 1900 - 2000
025	100 - 200 - 300 - 400 - 500 - 600 - 700 - 800 - 900 - 1000 - 1100 - 1200 - 1300 - 1400 - 1500 - 1600 - 1700 - 1800 - 1900 - 2000
032	100 - 200 - 300 - 400 - 500 - 600 - 700 - 800 - 900 - 1000 - 1100 - 1200 - 1300 - 1400 - 1500 - 1600 - 1700 - 1800 - 1900 - 2000
040	100 - 200 - 300 - 400 - 500 - 600 - 700 - 800 - 900 - 1000 - 1100 - 1200 - 1300 - 1400 - 1500 - 1600 - 1700 - 1800 - 1900 - 2000
050	100 - 200 - 300 - 400 - 500 - 600 - 700 - 800 - 900 - 1000 - 1100 - 1200 - 1300 - 1400 - 1500 - 1600 - 1700 - 1800 - 1900 - 2000
063	100 - 200 - 300 - 400 - 500 - 600 - 700 - 800 - 900 - 1000 - 1100 - 1200 - 1300 - 1400 - 1500 - 1600 - 1700 - 1800 - 1900 - 2000

CILINDRO SENZA STELO CON CARRO STANDARD

RODLESS CYLINDER WITH STANDARD CARRIAGE

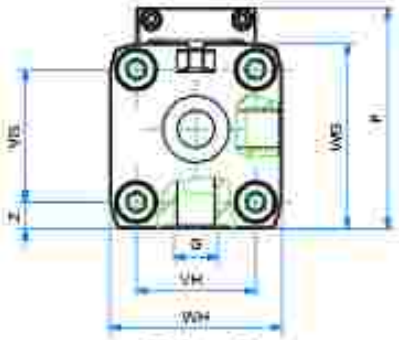

Ø 16 – 32

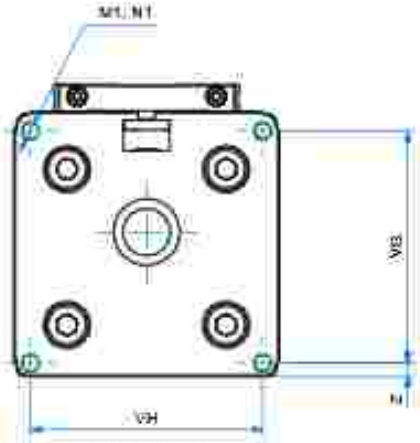

Ø 40 – 63

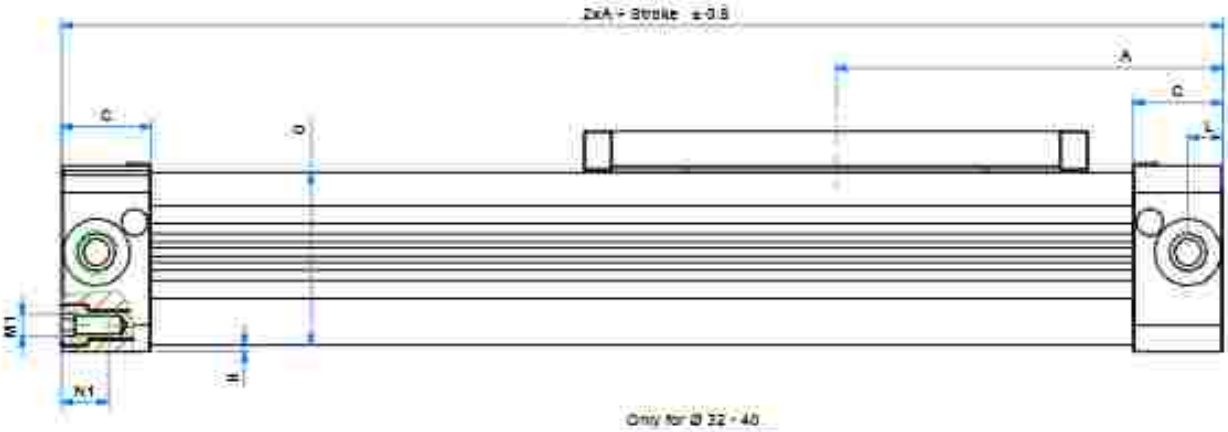

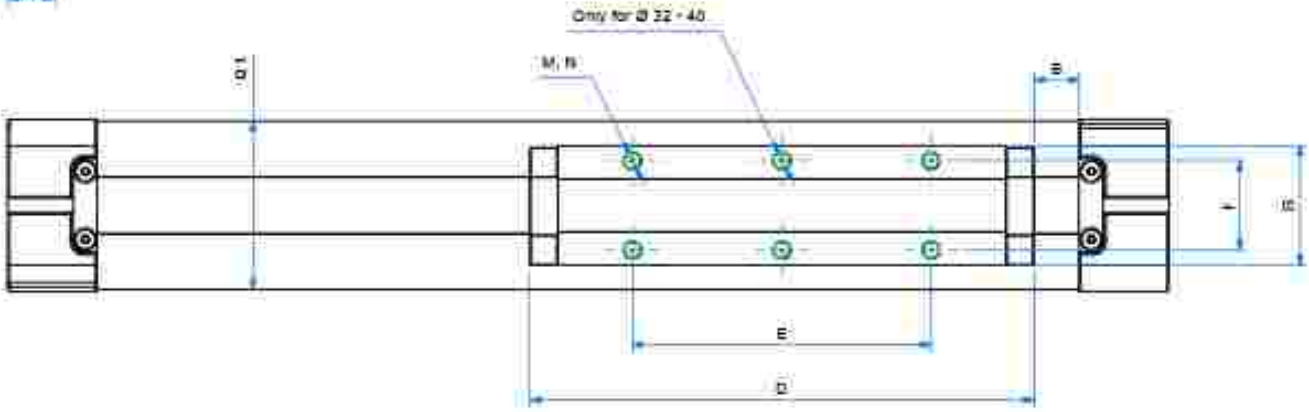

CILINDRO SENZA STELO CON CARRO STANDARD

RODLESS CYLINDER WITH STANDARD CARRIAGE

DIMENSIONI - *DIMENSIONS*

ø	16	25	32	40	50	63
A+	65	100	125	150	175	215
B	15,5	21	22	44	42	47,5
C	15	23	27	30	33	50
D	69	111	152	152	200	235
E	36	65	90	90	110	155
F	16,5	25	27	27	27	36
G	M5	G1/8	G1/4	G1/4	G1/4	G3/8
H	1	2	2	6,75	0,5	1,5
L	5,5	8,5	10,5	15	11,7	25
M	M4	M5	M6	M6	M6	M8
M1	M3	M5	M6	M6	M6	M8
N	7	10	7	10	6	15
N1	7	12	14	17	18	18
P	36,5	52,5	66,5	80	88	123
QxQ1	24,5x25	36x36	52x51	58,5x59	77x78	102x102
S	22	33	36	36,4	56	50
VS	18	27	40	54	70	78
VII	18	27	36	54	70	78
WS	27	40	56	69	80	106
WII	27	40	52	72	80	106
Z	4,5	6,5	8	9	4	14,5

+ = lunghezza corsa - *stroke length*

SERIE D

ø	CORSE STANDARD - *STANDARD STROKES*
016	100 - 200 - 300 - 400 - 500 - 600 - 700 - 800 - 900 - 1000 - 1100 - 1200 - 1300 - 1400 - 1500 - 1600 - 1700 - 1800 - 1900 - 2000
025	100 - 200 - 300 - 400 - 500 - 600 - 700 - 800 - 900 - 1000 - 1100 - 1200 - 1300 - 1400 - 1500 - 1600 - 1700 - 1800 - 1900 - 2000
032	100 - 200 - 300 - 400 - 500 - 600 - 700 - 800 - 900 - 1000 - 1100 - 1200 - 1300 - 1400 - 1500 - 1600 - 1700 - 1800 - 1900 - 2000
040	100 - 200 - 300 - 400 - 500 - 600 - 700 - 800 - 900 - 1000 - 1100 - 1200 - 1300 - 1400 - 1500 - 1600 - 1700 - 1800 - 1900 - 2000
050	100 - 200 - 300 - 400 - 500 - 600 - 700 - 800 - 900 - 1000 - 1100 - 1200 - 1300 - 1400 - 1500 - 1600 - 1700 - 1800 - 1900 - 2000
063	100 - 200 - 300 - 400 - 500 - 600 - 700 - 800 - 900 - 1000 - 1100 - 1200 - 1300 - 1400 - 1500 - 1600 - 1700 - 1800 - 1900 - 2000

CILINDRO SENZA STELO CON CARRO GUIDATO

RODLESS CYLINDER WITH GUIDED CARRIAGE

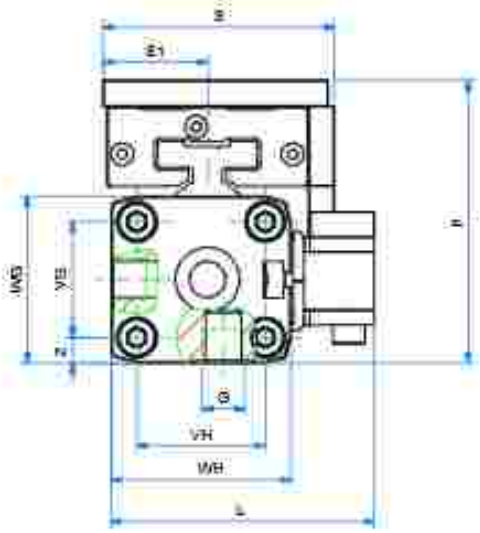

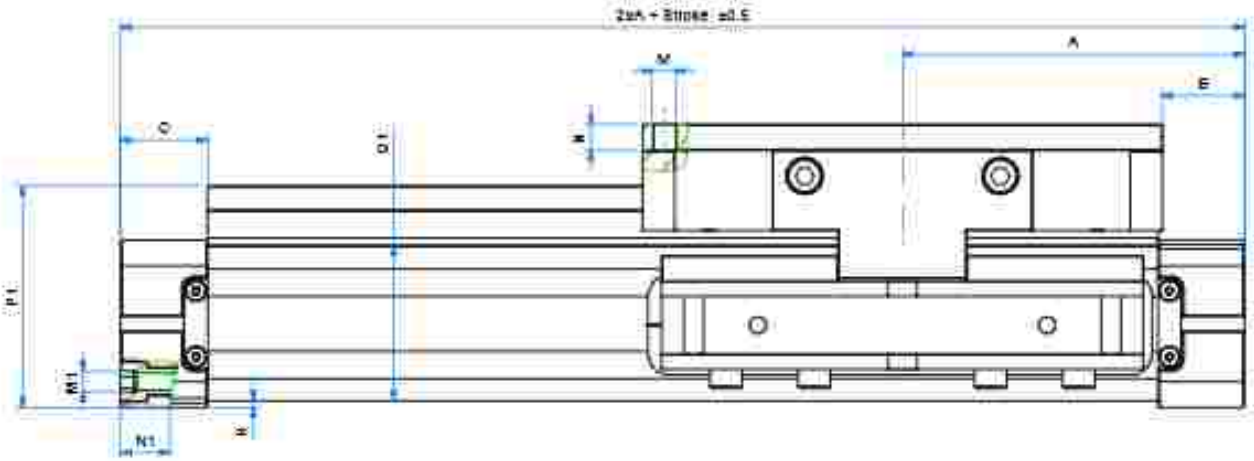

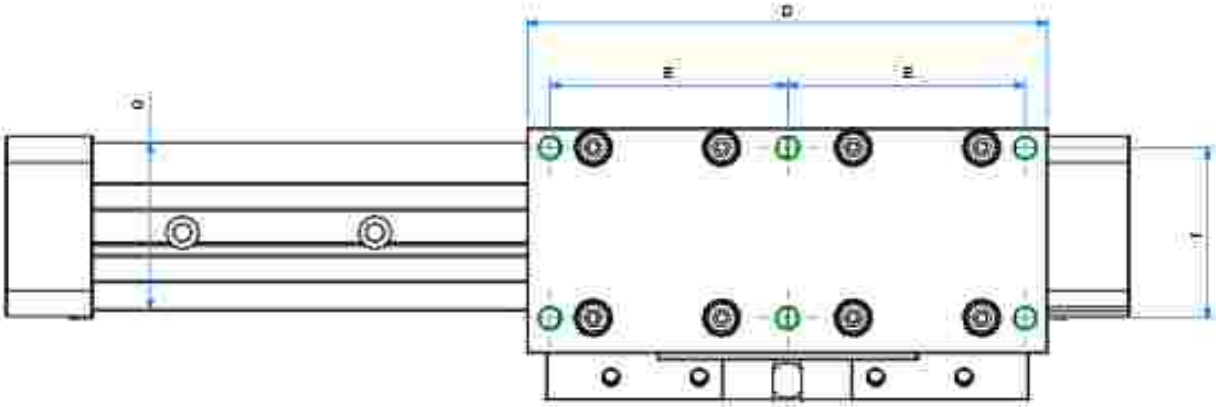

CILINDRO SENZA STELO CON CARRO GUIDATO

RODLESS CYLINDER WITH GUIDED CARRIAGE

DIMENSIONI - *DIMENSIONS*

ø	016	025	032	040
A+	65	100	125	150
C	15	23	27	30
D	90	162	162	162
E	20	74	74	74
F	36	53	53	53
G	M5	G1/8	G1/4	G1/4
H	1,5	2	2	7
L	42,3	59,5	82	93
M	M4	M6	M6	M6
N	10	8	8	8
M1	M3	M5	M6	M6
N1	7	10	14	17
P	48,5	76	88,5	103
QxQ1	24,5x25	36x36	52x48	58x58
S	63	70	70	70
S1	31,5	32,5	32,5	32,5
VH	18	27	40	54
VS	18	27	36	54
WH	27	40	52	69
WS	27	40	52	72
Z	4,5	6,5	8	9

+ = lunghezza corsa - *stroke length*

ø	CORSE STANDARD - *STANDARD STROKES*
016	100 - 200 - 300 - 400 - 500 - 600 - 700 - 800 - 900 - 1000 - 1100 - 1200 - 1300 - 1400 - 1500 - 1600 - 1700 - 1800 - 1900 - 2000
025	100 - 200 - 300 - 400 - 500 - 600 - 700 - 800 - 900 - 1000 - 1100 - 1200 - 1300 - 1400 - 1500 - 1600 - 1700 - 1800 - 1900 - 2000
032	100 - 200 - 300 - 400 - 500 - 600 - 700 - 800 - 900 - 1000 - 1100 - 1200 - 1300 - 1400 - 1500 - 1600 - 1700 - 1800 - 1900 - 2000
040	100 - 200 - 300 - 400 - 500 - 600 - 700 - 800 - 900 - 1000 - 1100 - 1200 - 1300 - 1400 - 1500 - 1600 - 1700 - 1800 - 1900 - 2000

CILINDRO SENZA STELO CON CARRO GUIDATO E CUSCINETTI A RICIRCOLO DI SFERE

DDM-C3

RODLESS CYLINDER WITH GUIDED CARRIAGE AND RECIRCULATING BALL BEARINGS

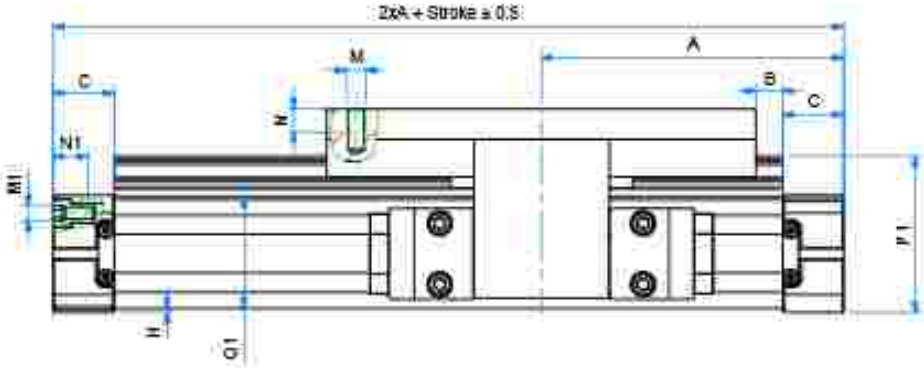

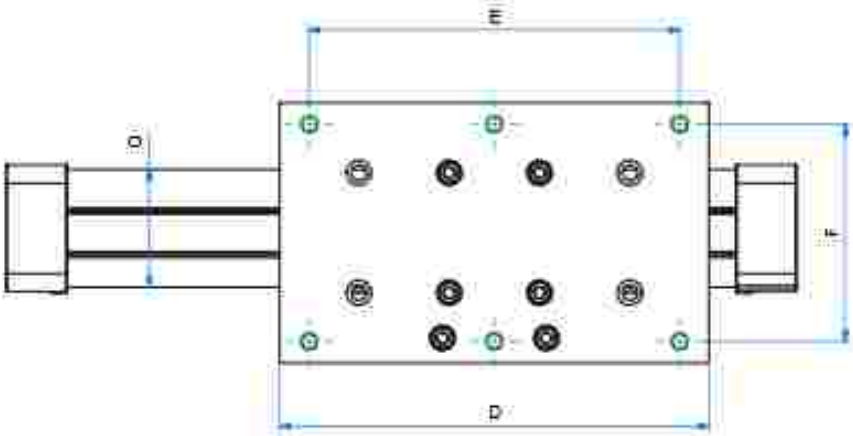

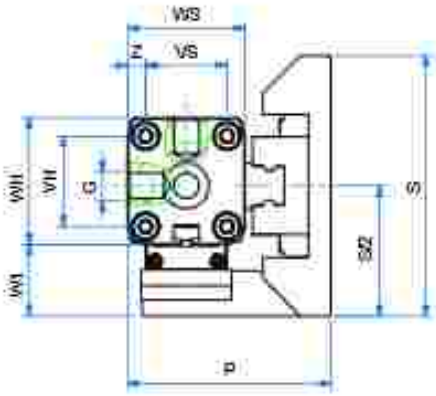

ADATTATORE DECELERATORE : *SHOCK ABSORBER ADAPTER*

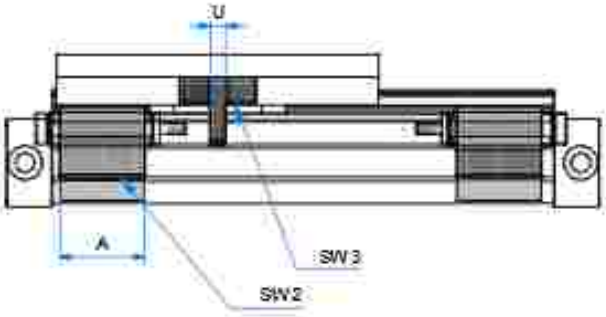

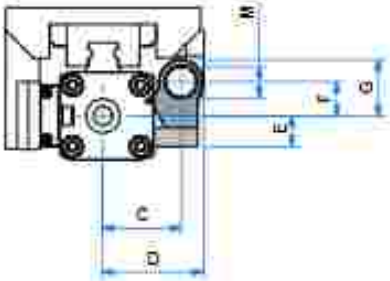

III Decelerratore non fornito
III Shock absorber adapter non supplied

CILINDRO SENZA STELO CON CARRO GUIDATO E CUSCINETTI A RICIRCOLO DI SFERE

RODLESS CYLINDER WITH GUIDED CARRIAGE AND RECIRCULATING BALL BEARINGS

DIMENSIONI - *DIMENSIONS*

ø	016	025	032	040	050	063
A+	65	100	125	150	175	215
B	5	4,5	3	25	34,5	57,5
C	15	23	27	30	33	50
D	90	145	190	190	215	215
E	70	125	164	164	180	180
F	36	64	96	96	110	140
G	M5	G1/8	G1/4	G1/4	G1/4	G3/8
H	1	2	2	7	1	2
M	M4	M6	M8	M8	M8	M8
N	10	12	13	18	20	20
M1	M3	M5	M6	M6	M6	M8
N1	7	10	14	17	18	18
P	48,9	73	90	105	130	155
P1	34	52,3	69,3	84,3	102,3	128,3
Q x Q1	24,5x25	36x36	48x52	58x58	77x78	102x102
S	63	80	115	115	130	170
S2	31,5	40	57,5	57,5	65	85
VH	18	27	40	54	70	78
VS	18	27	36	54	70	78
WH	27	40	56	69	80	106
WS	27	40	52	72	80	106
W1	18	20	30,5	24,5	28,5	31,5
Z	4,5	6,5	8	9	5	14

+ = lunghezza corsa - *stroke length*

ADATTATORE DECELERATORE - *SHOCK ABSORBER ADAPTER*

DIMENSIONI - *DIMENSIONS*

ø	016	025	032	040	050
A	28	50	50	50	70
B	43,2	81,3	95,5	94,5	102,5
C	22,2	31,4	46,2	47,2	63
D	29,2	41,4	59,2	60,2	79
L	13,2	11,7	19,4	19,4	11
F	9	15,5	20	20	31
G	16	25,5	33	33	59
M	M10x1	M14x1,5	M20x1,5	M20x1,5	M25x1,5
U	8	9	9	9	-
SW2	3	4	4	4	-
SW3	3	4	4	4	-

ø	CORSE STANDARD - *STANDARD STROKES*
016	100 - 200 - 300 - 400 - 500 - 600 - 700 - 800 - 900 - 1000 - 1100 - 1200 - 1300 - 1400 - 1500 - 1600 - 1700 - 1800 - 1900 - 2000
025	100 - 200 - 300 - 400 - 500 - 600 - 700 - 800 - 900 - 1000 - 1100 - 1200 - 1300 - 1400 - 1500 - 1600 - 1700 - 1800 - 1900 - 2000
032	100 - 200 - 300 - 400 - 500 - 600 - 700 - 800 - 900 - 1000 - 1100 - 1200 - 1300 - 1400 - 1500 - 1600 - 1700 - 1800 - 1900 - 2000
040	100 - 200 - 300 - 400 - 500 - 600 - 700 - 800 - 900 - 1000 - 1100 - 1200 - 1300 - 1400 - 1500 - 1600 - 1700 - 1800 - 1900 - 2000
050	100 - 200 - 300 - 400 - 500 - 600 - 700 - 800 - 900 - 1000 - 1100 - 1200 - 1300 - 1400 - 1500 - 1600 - 1700 - 1800 - 1900 - 2000
063	100 - 200 - 300 - 400 - 500 - 600 - 700 - 800 - 900 - 1000 - 1100 - 1200 - 1300 - 1400 - 1500 - 1600 - 1700 - 1800 - 1900 - 2000

CILINDRO SENZA STELO CON CARRO GUIDATO E GUIDA PRISMATICA

RODLESS CYLINDER WITH GUIDED CARRIAGE AND PRISMATIC GUIDE

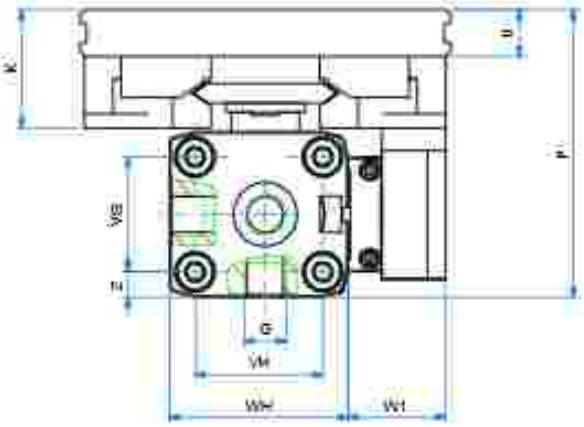

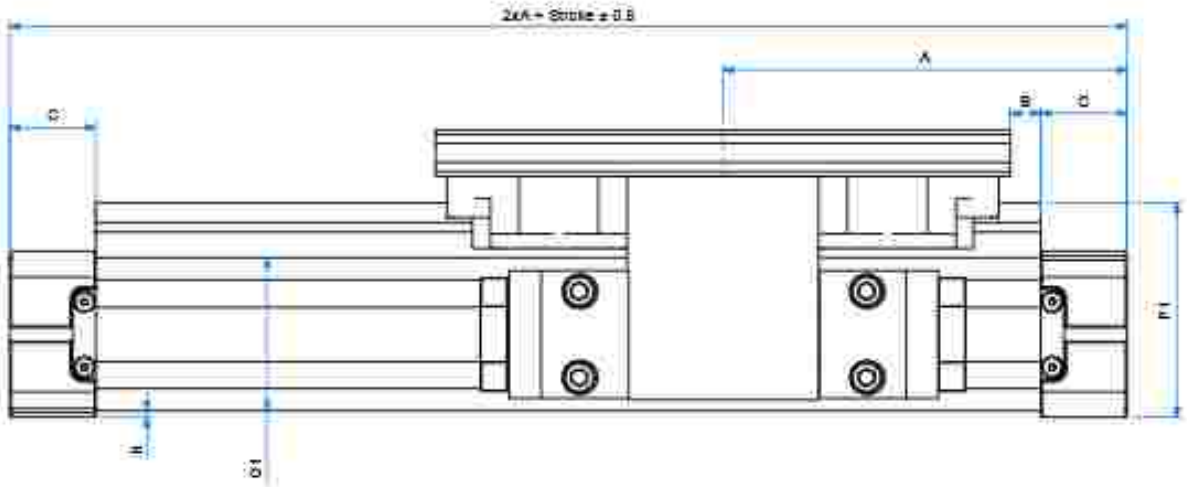

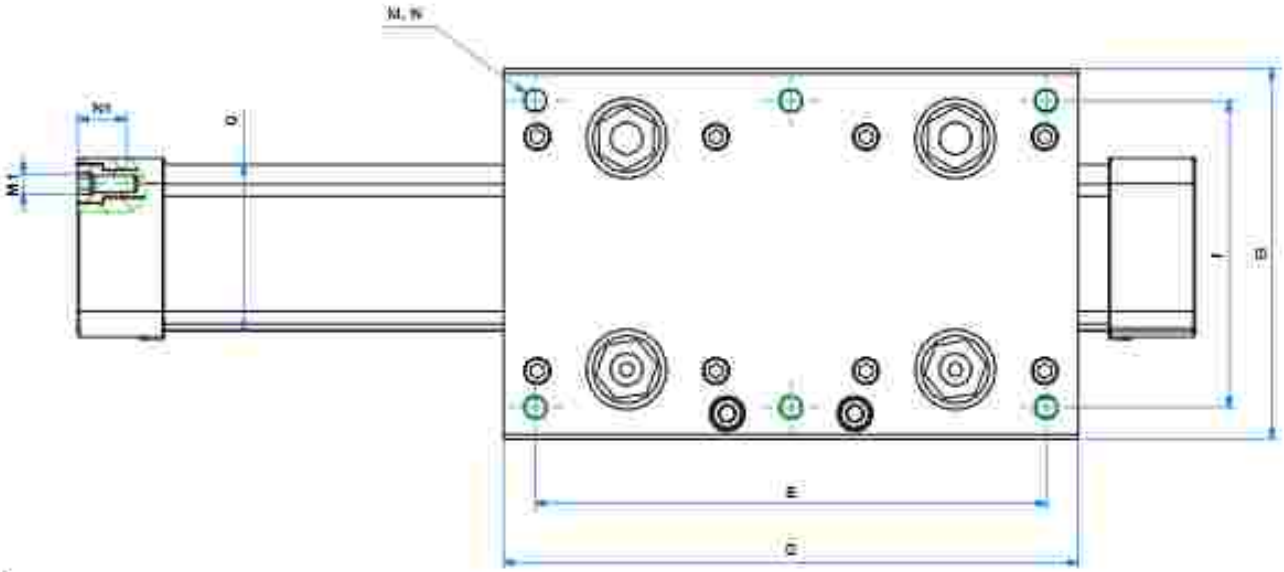

CILINDRO SENZA STELO CON CARRO GUIDATO E GUIDA PRISMATICA

RODLESS CYLINDER WITH GUIDED CARRIAGE AND PRISMATIC GUIDE

DIMENSIONI - *DIMENSIONS*

ø	025	032	040	050
A+	100	125	150	175
B	9,5	8	0	22
C	23	27	30	33
D	135	180	240	240
E	120	160	216	216
F	65	96	115	115
G	G1/8	G1/4	G1/4	G1/4
H	2	2	6,75	1
K	29,5	37	39	39
M	M6	M8	M8	M8
N	11	14,5	16,5	16,5
M1	M5	M6	M6	M6
N1	10	14	17	18
P	73,5	90	108,5	122
P1	50,5	64,5	84	97,5
QxQ1	36x36	52x48	58,5x59	77x78
S	80	116	135	135
U	11	14,5	16,5	16,5
VII	27	40	54	70
VS	27	36	54	70
WII	40	56	69	80
W1	22	32	34,5	31
Z	6,5	8	9	5

+ = lunghezza corsa - *stroke length*

SERIE D

•	CORSE STANDARD - *STANDARD STROKES*
025	100 - 200 - 300 - 400 - 500 - 600 - 700 - 800 - 900 - 1000 - 1100 - 1200 - 1300 - 1400 - 1500 - 1600 - 1700 - 1800 - 1900 - 2000
032	100 - 200 - 300 - 400 - 500 - 600 - 700 - 800 - 900 - 1000 - 1100 - 1200 - 1300 - 1400 - 1500 - 1600 - 1700 - 1800 - 1900 - 2000
040	100 - 200 - 300 - 400 - 500 - 600 - 700 - 800 - 900 - 1000 - 1100 - 1200 - 1300 - 1400 - 1500 - 1600 - 1700 - 1800 - 1900 - 2000
050	100 - 200 - 300 - 400 - 500 - 600 - 700 - 800 - 900 - 1000 - 1100 - 1200 - 1300 - 1400 - 1500 - 1600 - 1700 - 1800 - 1900 - 2000

CILINDRO SENZA STELO CON CARRO STANDARD GUIDATO

RODLESS CYLINDER WITH STANDARD GUIDED CARRIAGE

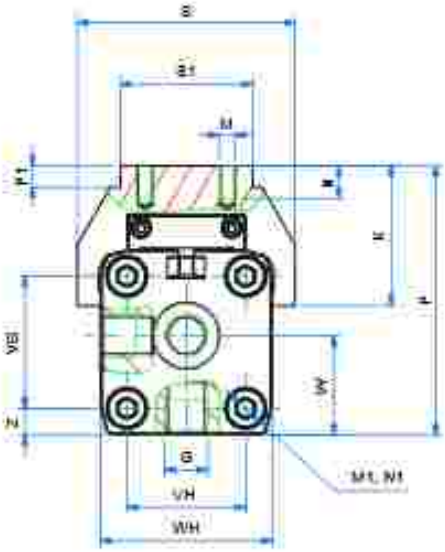

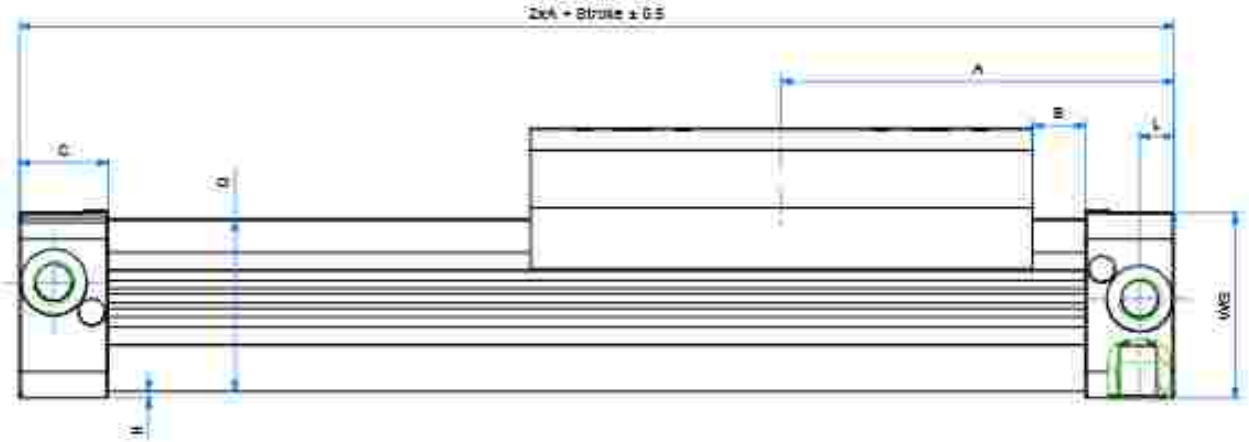

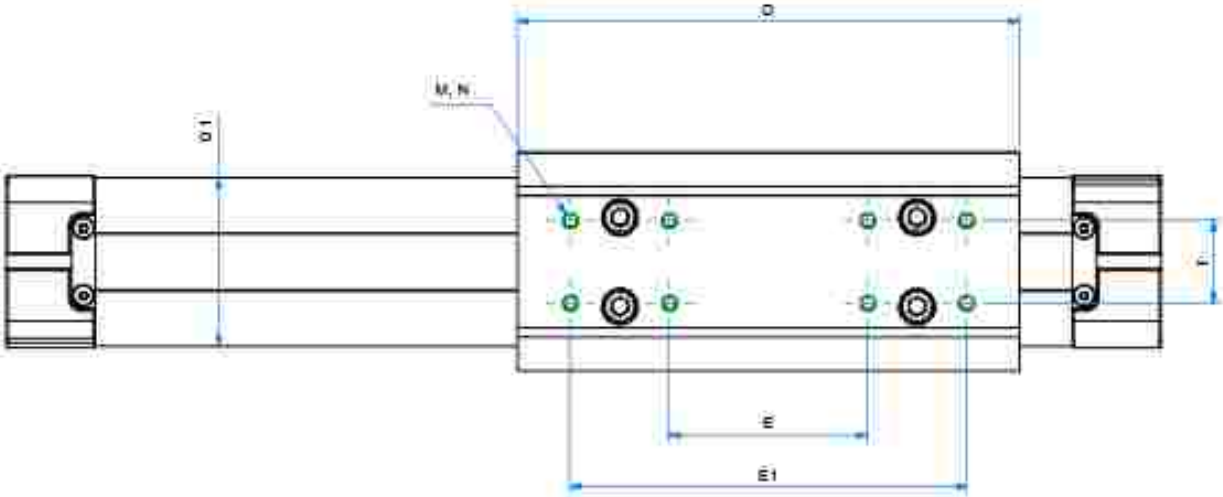

CILINDRO SENZA STELO CON CARRO STANDARD GUIDATO

RODLESS CYLINDER WITH STANDARD GUIDED CARRIAGE

DIMENSIONI - *DIMENSIONS*

ø	32	40	50	63
A+	125	150	175	215
B	22	12,5	17,5	6,5
C	27	30	33	55
D	152	215	250	320
E	60	68	84	120
E1	120	160	190	240
F	25	25	25	25
G	G1/4	G1/4	G1/4	G3/8
H	2	7	0,5	1,5
K	42,5	44	48,5	56
L	10,5	15	11,7	25
M	M5	M8	M8	M8
N	10	10	10	14
N1	M6	M6	M6	M8
N1	14	17	18	18
P	81,5	97,5	110	137
P1	6,5	6,5	6,5	5
QxQ1	52x51	58,5x59	77x78	102x102
S	66	79	92	116
S1	40	45	50	50
VII	36	54	70	78
VS	40	54	70	78
W	30	36	43,5	62,5
WII	52	72	80	106
WS	56	69	80	106
Z	8	9	4	14,5

+ = lunghezza corsa - *stroke length*

SERIE D

• CORSE STANDARD - *STANDARD STROKES*

025	100 - 200 - 300 - 400 - 500 - 600 - 700 - 800 - 900 - 1000 - 1100 - 1200 - 1300 - 1400 - 1500 - 1600 - 1700 - 1800 - 1900 - 2000
032	100 - 200 - 300 - 400 - 500 - 600 - 700 - 800 - 900 - 1000 - 1100 - 1200 - 1300 - 1400 - 1500 - 1600 - 1700 - 1800 - 1900 - 2000
040	100 - 200 - 300 - 400 - 500 - 600 - 700 - 800 - 900 - 1000 - 1100 - 1200 - 1300 - 1400 - 1500 - 1600 - 1700 - 1800 - 1900 - 2000
050	100 - 200 - 300 - 400 - 500 - 600 - 700 - 800 - 900 - 1000 - 1100 - 1200 - 1300 - 1400 - 1500 - 1600 - 1700 - 1800 - 1900 - 2000

ACCESSORI DI FISSAGGIO CILINDRI SENZA STELO

RODLESS CYLINDER MOUNTING PARTS

DIAGRAMMA DI FLESSIONE

DEFLECTION DIAGRAM

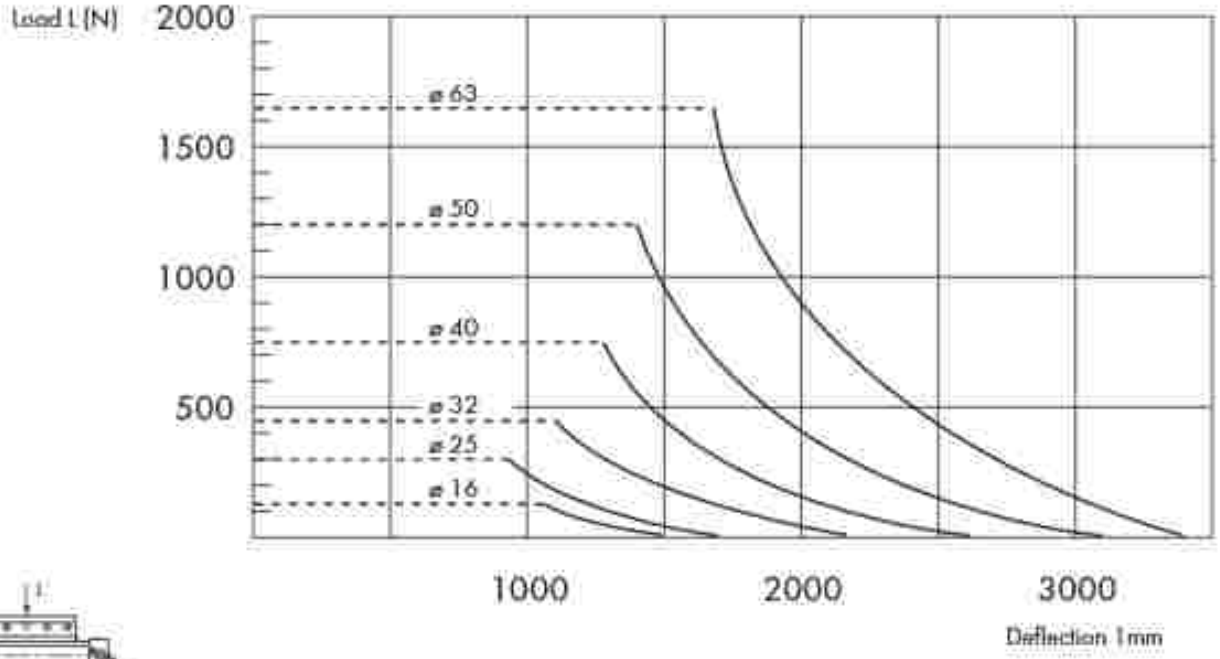

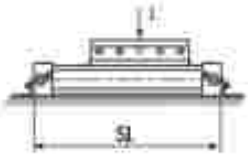

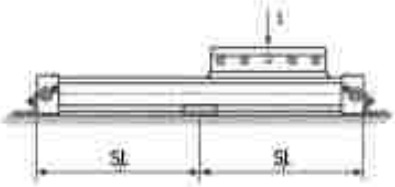

max. distance (SL) in mm - free of mounting No. 25

PIEDINO BASSO

PBSS-—

FOOT MOUNTING

Ø 16-25

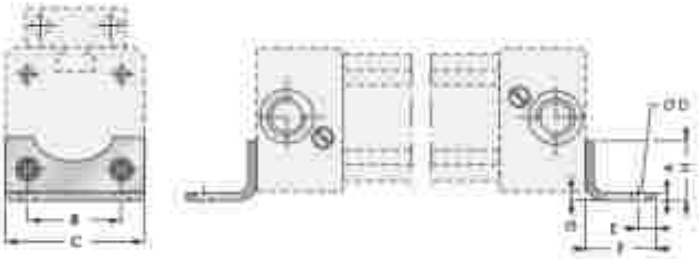

Ø 32 ÷ 63

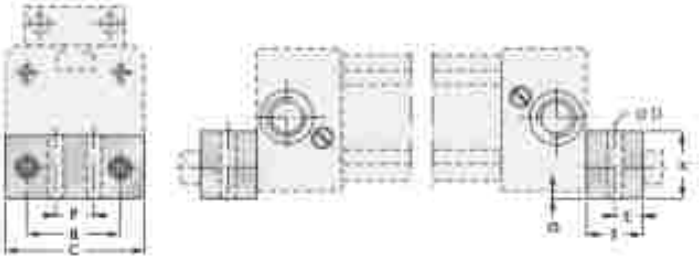

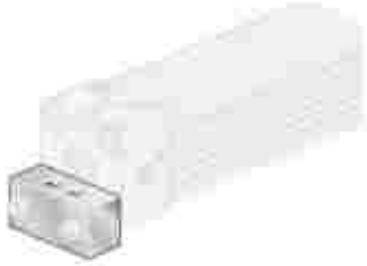

MATERIALE:
ACCIAIO ZINCATO
MATERIAL:
ZINC COATED STEEL

PIEDINO INTERMEDIO

PISS-—

MID SECTION FOOT MOUNTING

Ø 16-25

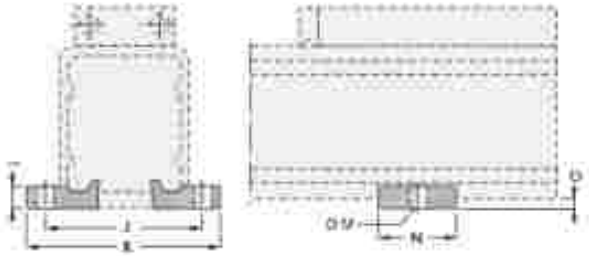

Ø 32 ÷ 63

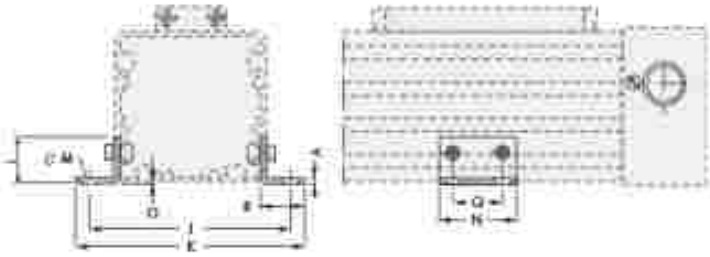

MATERIALE:
ALLUMINIO ANODIZZATO
MATERIAL:
ANODIZED ALUMINIUM

SERIE D

DIMENSIONI - *DIMENSIONS*

ø	A	B	C	D	E	F	G	H	J	K	L	ØM	N	O	P	Q	R
16	1,5	18	26	3,6	4	14	1,5	12,5	41,5	53,5	5	5,5	20	3	-	-	-
25	2,5	27	40	5,5	6	22	2	18	48,5	60	6	5,5	20	4	-	-	-
32	5	36	51	6,5	8	24	4	20	82	91	30	4,5	45	6	20	30	20
40	5	54	71	9	11,5	24	2	20	90	99	25	4,5	45	8,5	30	30	20
50	5	70	80	9	12,5	25	1	25	123	148	35	6,5	45	1	45	30	35
63	5	78	105	11	15	30	2	40	147	172	35	6,5	45	3,5	48	30	35

SUPPORTO INTERMEDIO TIPO C

SICSS---

MOBILE MID SECTION SUPPORT C TYPE

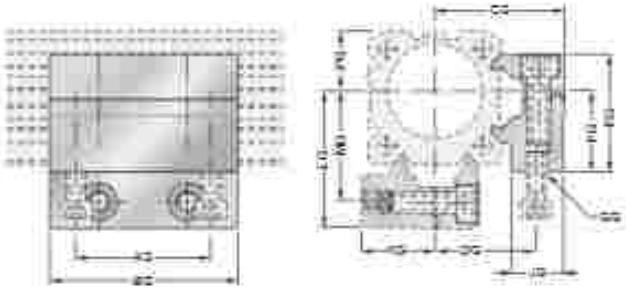

MATERIALE
ALLUMINIO ANODIZZATO
MATERIAL
ANODIZED ALUMINUM

DIMENSIONI - *DIMENSIONS*

#	AG	BG	CG	DG	EG	FG	GG	JG	KG	LG	MG	PG
16	18	30	27,5	18,4	21	15	M4	11,5	13,9	29	19,7	10,8
25	36	50	34,5	27	31,3	22	M5	14	20	36,5	29	16
32	36	50	41,8	34,2	39	30	M6	14	27,6	47	39,5	21,5

SUPPORTO INTERMEDIO TIPO CL

SICLSS---

MOBILE MID SECTION SUPPORT CL TYPE

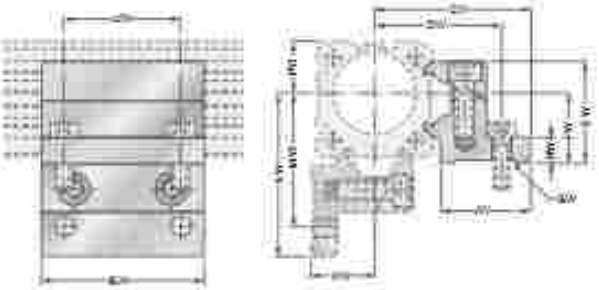

MATERIALE
ALLUMINIO ANODIZZATO
MATERIAL
ANODIZED ALUMINUM

DIMENSIONI - *DIMENSIONS*

#	AW	BW	CW	DW	EW	FW	ØGW	HW	JW	KW	LW	MW	PW
16	18	30	37	32,5	21	15	4,5	6	22,4	13,9	38	32,9	10,8
25	36	50	47,5	40	31,3	22	5,5	10	26	20	49,5	42	16
32	36	50	56	47,5	39	30	6,5	10	28,5	27,6	61	52,5	21,5

FLANGIA BASCULANTE

FBSS—.C0

ARTICULATED CARRIER

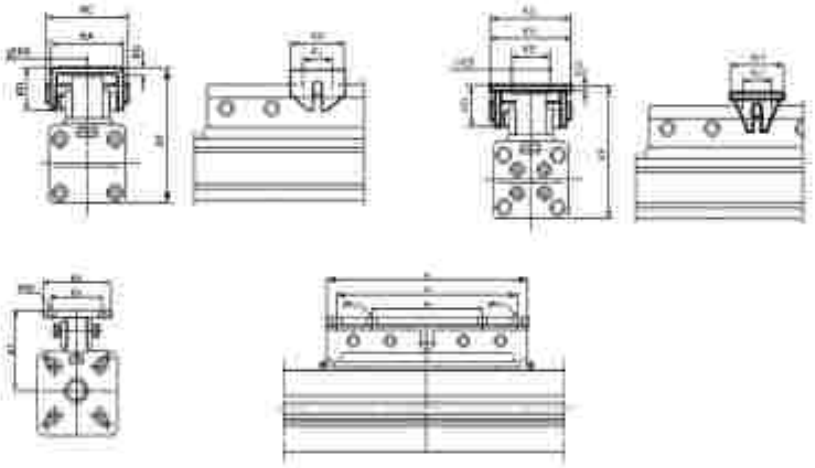

MATERIALE:
ACCIAIO ZINCATO
MATERIAL:
ZINC COATED STEEL

DIMENSIONI - *DIMENSIONS*

ø	KA	KB	KC	KD	KE	KF*	KG	KH	KJ	KK	KS	KT	K1	K2	K3	K4
16	25	4,5	28	12	-	47-50	2	20	10	-	-	-	-	-	-	-
25	37	5,5	42	20	-	72-75	3	30	16	-	-	-	-	-	-	-
32	70	7,0	70	38	55	91-100	5	90	75	60	45	58,5	150	-	80	7
40	70	7,0	70	38	55	111-120	5	90	75	60	45	63	150	-	80	7

** - * KF dimensions variable within the lenght of the slot of the load fixture*

FLANGIA BASCULANTE

FBSS—.C1

ARTICULATED CARRIER

SERIE **D**

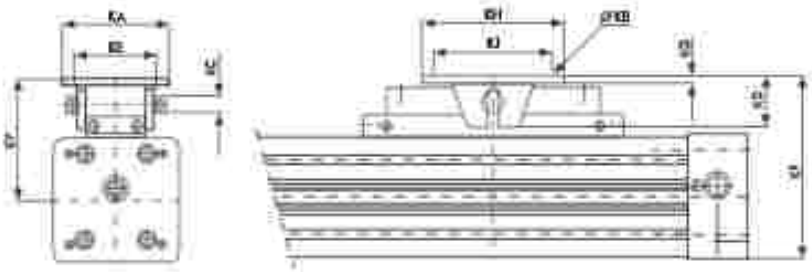

MATERIALE:
ACCIAIO ZINCATO
MATERIAL:
ZINC COATED STEEL

DIMENSIONI - *DIMENSIONS*

ø	KA	KB	KD	KE	KF	KG	KH	KJ	KT
16	26	M4	10	10	46,5 - 47,5	3	28	20	33
25	38	M5	19	16	71,5 - 73,5	3,5	40	30	51,5
32	62	M6	28	25	94,5 - 96,5	6	60	46	66,5
40	62	M6	28	25	108 - 110	6	60	46	73,5
50	90	9	43,7	70	135 - 150	6,4	120	100	95 - 110
63	90	9	43,7	70	155 - 170	6,4	120	100	102 - 117

SENSORI MAGNETICI

MAGNETIC SENSORS

CARATTERISTICHE - CHARACTERISTICS

CODICE - CODE		36.SEN06 36.SEN06.L6	36.SEN07	36.SEN08	36.SEN09 36.SEN09.L6 36.SEN09.L10
TIPO - *TYPE*		REED	REED	ELETTRONICO *ELECTRONIC*	ELETTRONICO *ELECTRONIC*
Modello elettrico - *Electrical design*		AC/DC PNP/NPN	AC/DC PNP/NPN	DC PNP	DC PNP
Funzione dell'uscita - *Output*		NO	NO	NO	NO
Tensione di esercizio - *Operating voltage*	[V]	5...120 AC/DC	5...60 DC / 5...50 AC	10...30 DC	10...30 DC
Capacità di corrente - *Current rating*	[mA]	100*	100*	100	100
Sensibilità di reazione - *Magnetic sensitivity*	[mT]	2,1	2,1	2,8	2,8
Velocità di passaggio - *Travel speed*	[m/s]	> 10	> 10	> 10	> 10
Protezione da cortocircuito - *Short-circuit proof*		no	no	sì - yes	sì - yes
Protetto da inversione di polarità *Reverse polarity protection*		sì - yes	sì - yes	sì - yes	sì - yes
Resistente a sovraccarico - *Overload protection*		no	no	sì - yes	sì - yes
Caduta di tensione - *Voltage drop*	[V]	< 5	< 5	< 2,5	< 2,5
Isteresi - *Hysteresis*		1	1	< 1,5	< 1,5
Riproducibilità - *Repeatability*	[mm]	± 0,2	± 0,2	< 0,2	< 0,2
Corrente assorbita - *Current consumption*	[mA]	-	-	< 10	< 10
Tempo di commutazione - *Make time*	[ms]	≤ 0,6	≤ 0,6	-	-
Tempo di riapertura - *Fall time*	[ms]	≤ 0,1	≤ 0,1	-	-
Potenza max - *Switching power max*	[W]	10	10	-	-
Cicli di commutazione con connessione a PLC *Switching cycles when connected to PLC*	[mln]	≤ 40	≤ 40	-	-
Frequenza di commutazione - *Switching frequency*	[Hz]	1.000	1.000	> 10.000	> 10.000
Temperatura ambiente - *Ambient temperature*	[°C]	-25...70	-25...70	-25...80	-25...80
Grado/Classe di protezione - *Protection*		IP67, II	IP67, II	IP67, III	IP67, III
Materiale involucro - *Housing material*		PA (poliammide - *polyamide*)			
Materiale eccentrico di fissaggio - *Fastening clamp*		inox - *stainless steel*			
Indicazione della funzione Stato di commutazione *Function display Switching status*	LED	giallo - *yellow*			
Collegamento - *Connection*		cavo PUR - *PUR cable* 2x0,14 mm² 2 m (**.L6** = 6 m)	cavo PUR - *PUR cable* connettore M8- *M8 connector* 0,3 m	cavo PUR - *PUR cable* connettore M8- *M8 connector* 0,3 m	cavo PUR - *PUR cable* 3x0,14 mm² 2 m (**.L6** = 6 m | **.L10** = 10 m)
Peso - *Weight*	[g]	31,3 69	12	12,1	27,4 73,5 122,4

Accessori inclusi: Segnaposto in gomma, fascetta fermacavo - *Accessories included: Rubber placeholder, cable clip*

*: necessario circuito di protezione esterno per carico induttivo (valvola, relè, ecc...). - *External protective circuit for inductive load (valve, contactor, etc...) necessary.*

REED: nessuna funzione LED in caso di inversione di polarità nel funzionamento DC. - *No LED function in case of polarity reversal in DC operation.*

SERIE D

CONTATTO REED (2 FILI)

36.SEN06 | 36.SEN06.L6

REED CONTACT (2 WIRES)

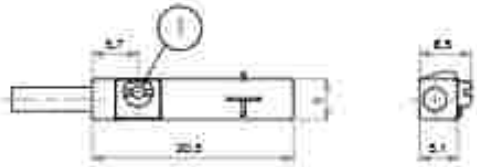

1- ECCENTRICO DI FISSAGGIO - *FASTENING CLAMP*

CABLAGGIO - *WIRING*

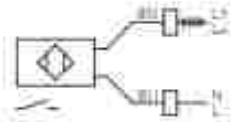

BN- MARRONE - *BROWN*
BU- BLU - *BLUE*

CONTATTO REED (CONNETTORE M8)

36.SEN07

REED CONTACT (M8 CONNECTOR)

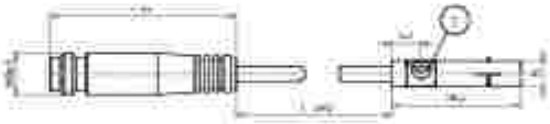

1- ECCENTRICO DI FISSAGGIO - *FASTENING CLAMP*

CABLAGGIO - *WIRING*

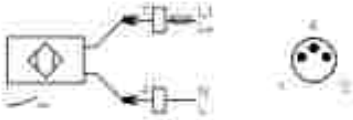

BN- MARRONE - *BROWN*
BU- BLU - *BLUE*

CONTATTO PNP (CONNETTORE M8)

36.SEN08

PNP CONTACT (M8 CONNECTOR)

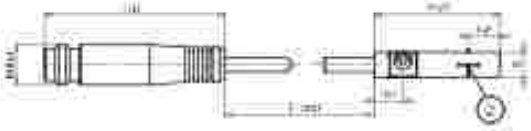

1- ECCENTRICO DI FISSAGGIO
FASTENING CLAMP

2- SUPERFICIE ATTIVA
SENSING FACE

CABLAGGIO - *WIRING*

BN- MARRONE - *BROWN*
BU- BLU - *BLUE*

SERIE D

CONTATTO PNP (3 FILI)

36.SEN09 | 36.SEN09.L6 | 36.SEN09.L10

PNP CONTACT (3 WIRES)

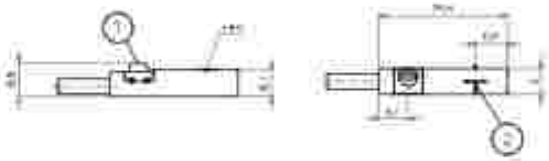

1- ECCENTRICO DI FISSAGGIO - *FASTENING CLAMP*
2- SUPERFICIE ATTIVA - *SENSING FACE*

CABLAGGIO - *WIRING*

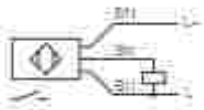

BK- NERO - *BLACK*
BN- MARRONE - *BROWN*
BU- BLU - *BLUE*

CAVO PROLUNGA (CONNETTORE M8)

36.CAV

EXTENSION CABLE (M8 CONNECTOR)

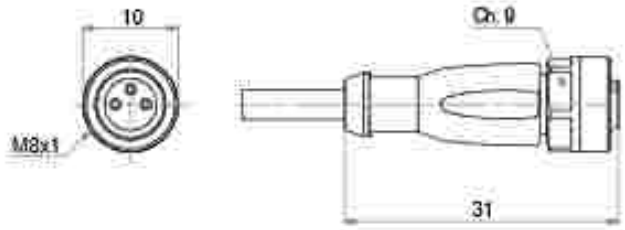

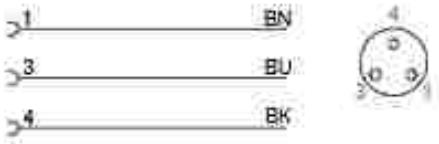

ADATTATORE PER CILINDRO SENZA STELO Ø 16-25-(Ø 32 C2-C3-C4)

36.ADASS

SENSOR MOUNTIG FOR RODLESS CYLINDERS Ø 16-25-(Ø 32 C2-C3-C4)

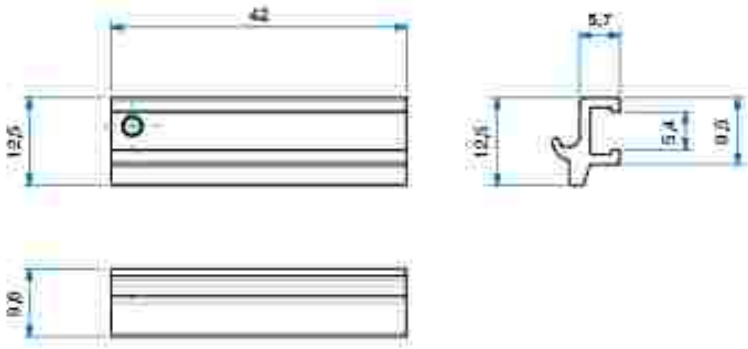

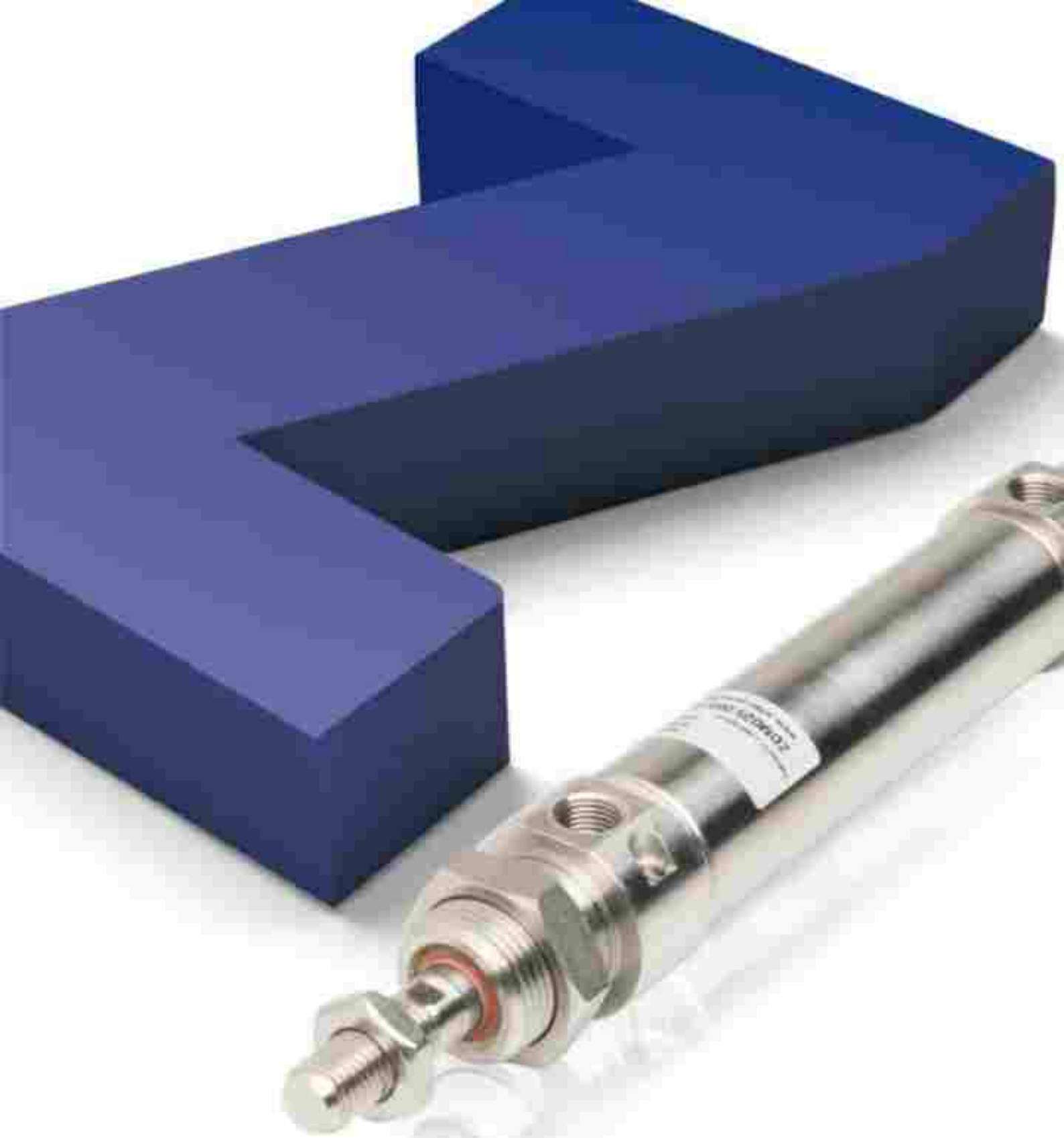

SERIE

Z

MINICILINDRI INOX ISO 6432

ISO 6432 STAINLESS STEEL MICRO CYLINDERS

MINIZYLINDER ISO 6432
AUS EDELSTAHL
Ø 16-32

MESSNER PNEUMATIC

CARATTERISTICHE TECNICHE - *TECHNICAL CHARACTERISTICS*	
Pressione di esercizio *Working pressure*	1 ÷ 10 bar
Temperatura di esercizio *Working temperature*	0 ÷ +80°C (-20°C con aria secca - *with dry air*) 0 ÷ +150°C (con guarnizioni per alte temperature - *with high temperature seals*)
Versioni - *Versions*	doppio effetto, stelo passante - *double acting, double rod*
Alesaggi - *Bores*	ø 16 - 20 - 25 - 32 (ø 32 non soggetto a normativa - *ø not included in the standard*)
Corse - *Strokes*	vedere tabelle corse standard - *see standard stroke tables*
Fluido - *Fluid*	aria compressa filtrata, non lubrificata - *compressed filtered, non lubricated air*

CARATTERISTICHE COSTRUTTIVE - *CONSTRUCTIVE CHARACTERISTICS*		
1	**Stelo** - *Rod*	acciaio inox AISI 316 - *AISI 316 stainless steel* **ZDMA:** acciaio inox AISI 303 - *AISI 303 stainless steel*
2 5	**Dado** - *Nut*	acciaio inox AISI 304 - *AISI 304 stainless steel*
3 10	**Guarnizioni** - *Seals*	poliuretano - *polyurethane*
4	**Boccola** - *Bush*	bronzo sinterizzato - *sintered bronze*
6 12	**Testate** - *Covers*	acciaio inox AISI 304 - *AISI 304 stainless steel*
7	**Paracolpo** - *Bumper*	neoprene
8	**Tubo** - *Tube*	acciaio inox AISI 304 - *AISI 304 stainless steel*
9	**Magnete** - *Magnet*	plastoferrite - *rubber magnet*
11	**Pistone** - *Piston*	ottone - *brass*

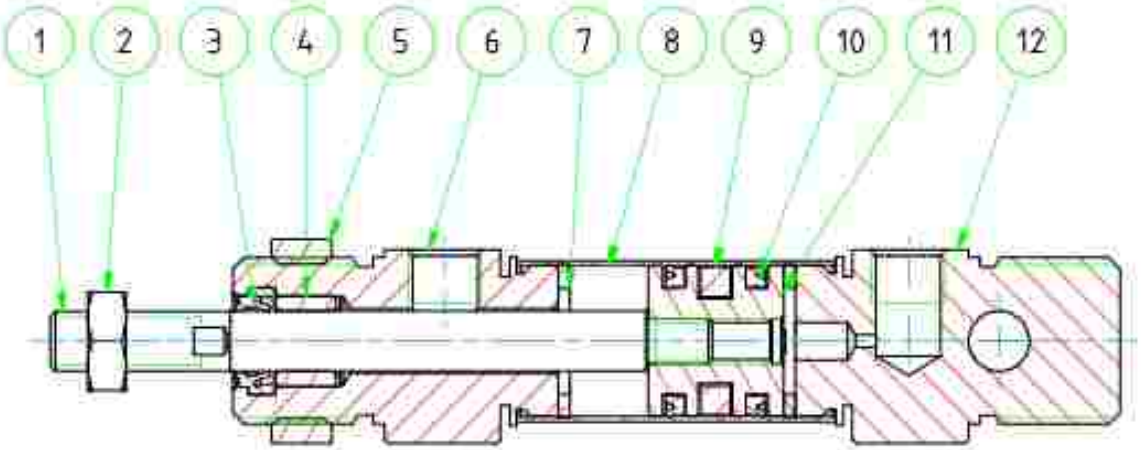

CHIAVE DI CODIFICA

KEY CODE

Z D M 0 2 5 . 1 0 0 . G S . M

ALESAGGIO - *BORE (Ø)*
016-020-025-032

CORSA - *STROKE (mm)*
vedere tabella corse std
see std stroke tables

VERSIONE - *VERSION*
- P stelo passante *double rod*
- A antirotazione con stelo esagonale *anti-rotation with hexagonal rod*

VERSIONE - *VERSION*
- M magnetico *magnetic*
- non magnetico *non-magnetic*

VERSIONE - *VERSION*
- ø16-20-25
  - S semplice effetto molla anteriore *single acting front spring*
  - SE semplice effetto molla posteriore *single acting rear spring*
- D doppio effetto *double acting*

SERIE - *SERIES*
- Z tubo tondo acciaio inox cianfrinato *crimped stainless steel round tube*

OPZIONE - *OPTION*
- EX ATEX CE II 2GD c T4

OPZIONE - *OPTION*
- ø25-32
  - W con ammortizzo *with cushioning*

STELO - *ROD*
- M maschio *male*

GUARNIZIONI - *SEALS*
- GS guarnizioni standard *standard seals*
- VR guarnizione stelo per alte temperature *high temperature rod seal*
- VA tutte le guarnizioni per alte temperature *all seals for high temperature*

ESECUZIONI A RICHIESTA - *ON REQUEST*

Filetti speciali (dado non fornito) - *Special thread (without rod nut)*

Stelo prolungato (WH) - *Extended rod (WH)*

Corse fuori standard - *Special strokes*

ATEX CE II 2GD c T4

FORZE TEORICHE DI TRAZIONE (P=6 bar)

THEORETICAL FORCES OF TRACTION (P=6 bar)

		ø	16	20	25
ZDM	SPINTA *THRUST*	[N]	121	189	295
	TRAZIONE *TRACTION*	[N]	104	158	247
ZDMP	SPINTA *THRUST*	[N]	104	158	247
	TRAZIONE *TRACTION*	[N]	104	158	247

SEMPLICE EFFETTO MAGNETICO - MOLLA ANTERIORE

SINGLE ACTING MAGNETIC - FRONT SPRING

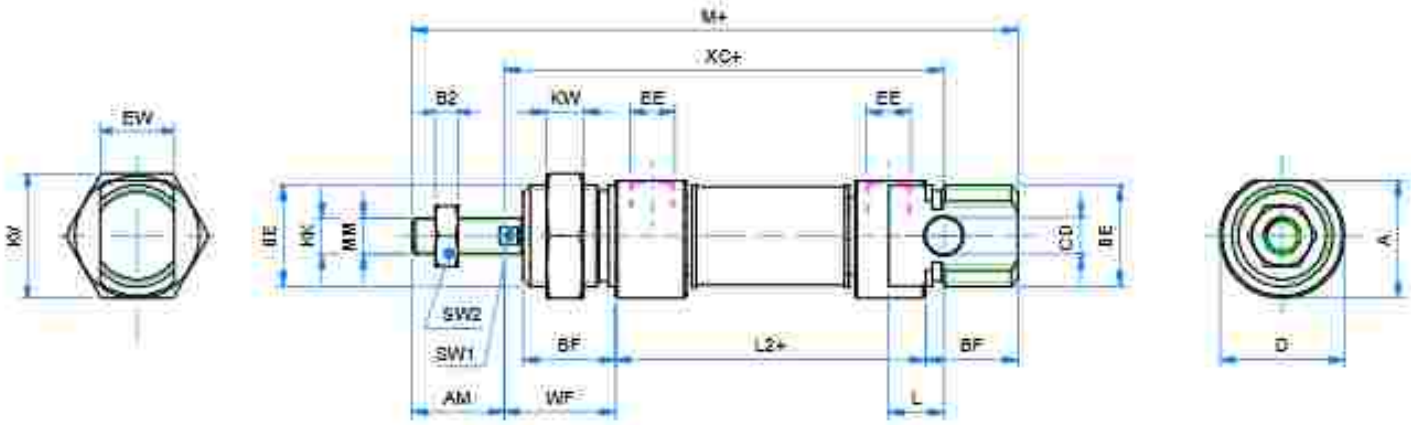

Nota: dado stelo e dado testa compresi nella fornitura

Note: rod nut and nose nut included in the supply

DIMENSIONI - *DIMENSIONS*			
ø	16	20	25
A	18	25.5	28.5
AM	16	20	22
B2	4	5	6
BE	M16x1,5	M22x1.5	M22x1.5
BF	18	20	22
CD	6	8	8
ø D	19	27	30
EE	M5	1/8G	1/8G
EW	12	16	16
KK	M6	M8	M10x1.25
KV	22	27	27
KW	6	8	8
L	9	12	12
L2+	53	67	68
M+	109	131	140
ø MM	6	8	10
SW1	5	7	9
SW2	10	13	17
WF	22	24	28
XC+	82	95	104

+ = lunghezza corsa - *stroke length*

ø	CORSE STANDARD - *STANDARD STROKES*
016	10 - 25 - 50
020	10 - 25 - 50
025	10 - 25 - 50

SEMPLICE EFFETTO MAGNETICO - MOLLA POSTERIORE

SINGLE ACTING MAGNETIC - REAR SPRING

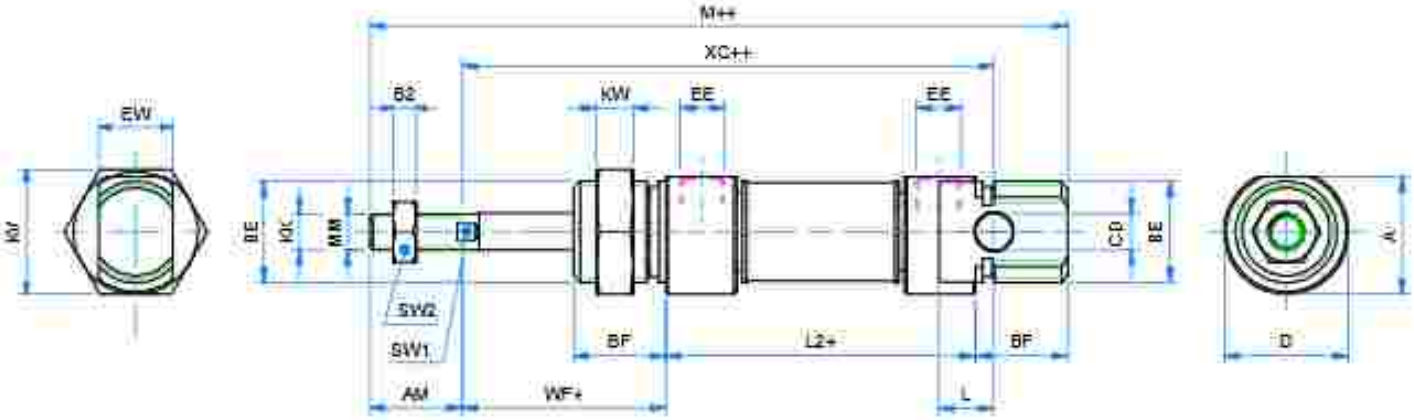

Note: dado stelo e dado testa compresi nella fornitura

Note: rod nut and rear nut included in the supply

DIMENSIONI - DIMENSIONS			
ø	16	20	25
A	18	25,5	28,5
AM	16	20	22
B2	4	5	6
BE	M16x1.5	M22x1.5	M22x1.5
BF	18	20	22
CD	6	8	8
ø D	19	27	30
EE	M5	1/8G	1/8G
EW	12	16	16
KK	M6	M8	M10x1.25
KV	22	27	27
KW	6	8	8
L	9	12	12
L2+	78,5	90	94
M++	134,5	154	166
ø MM	6	8	10
SW1	5	7	9
SW2	10	13	17
WF+	22	24	28
XC++	107,5	118	130

+ = lunghezza corsa - *stroke length*

++ = 2 x lunghezza corsa - *2 x stroke length*

ø	CORSE STANDARD - STANDARD STROKES
016	10 - 25 - 50
020	10 - 25 - 50
025	10 - 25 - 50

DOPPIO EFFETTO MAGNETICO

DOUBLE ACTING MAGNETIC

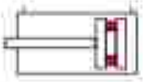

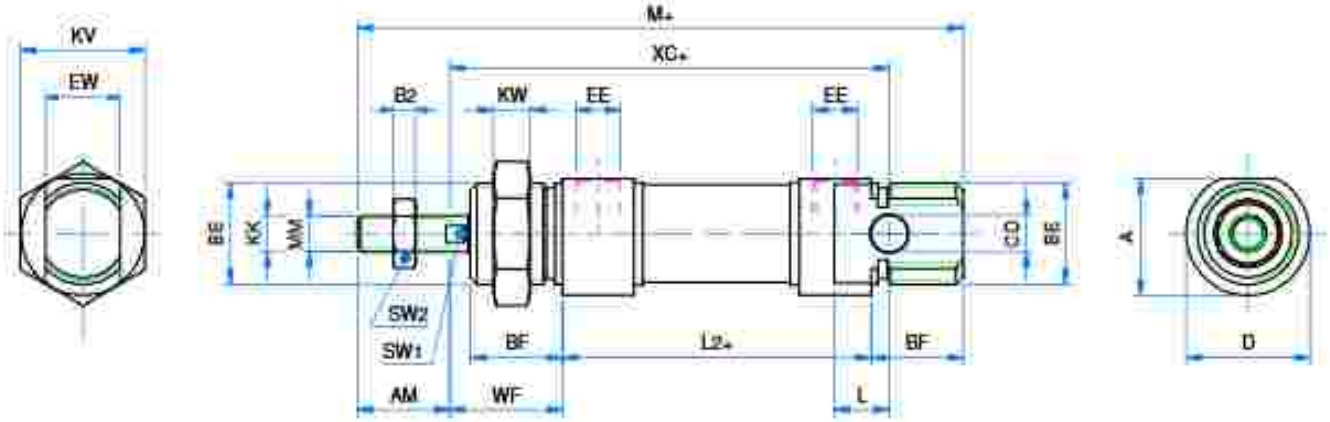

Note: dado stelo e dado testa compresi nella fornitura

Note: rod nut and nose not included in the supply

DIMENSIONI - *DIMENSIONS*

ø	16	20	25	32*
A	18	25,5	28,5	36,5
AF	-	12	12	12
AM	16	20	22	22
B2	4	5	6	6
BE	M16x1,5	M22x1,5	M22x1,5	M30x1,5
BF	18	20	22	26
ø CD	6	8	8	10
ø D	19	27	30	38
EE	M5	G 1/8*	G 1/8*	G 1/8*
EW	12	16	16	16
IF	-	M4	M6	M6
KK	M6	M8	M10x1,25	M10x1,25
KV	22	27	27	45
KW	6	8	8	7
L	9	12	12	13
L2+	53	67	68	69,5
M+	109	131	140	151,5
ø MM	6	8	10	12
SW1	5	7	9	10
SW2	10	13	17	17
WF	22	24	28	34
XC+	82	95	104	117,5

+ = aggiungere lunghezza corsa (mm) - *add stroke length (mm)*

*Non soggetto a normativa - *not included in the standard*

ø CORSE STANDARD - *STANDARD STROKES*

016	10 - 25 - 50 - 80 - 100 - 125 - 160 - 200 - 250 - 320 - 400 - 500
020	10 - 25 - 50 - 80 - 100 - 125 - 160 - 200 - 250 - 320 - 400 - 500
025	10 - 25 - 50 - 80 - 100 - 125 - 160 - 200 - 250 - 320 - 400 - 500

DOPPIO EFFETTO MAGNETICO AMMORTIZZATO

DOUBLE ACTING MAGNETIC CUSHIONED

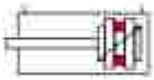

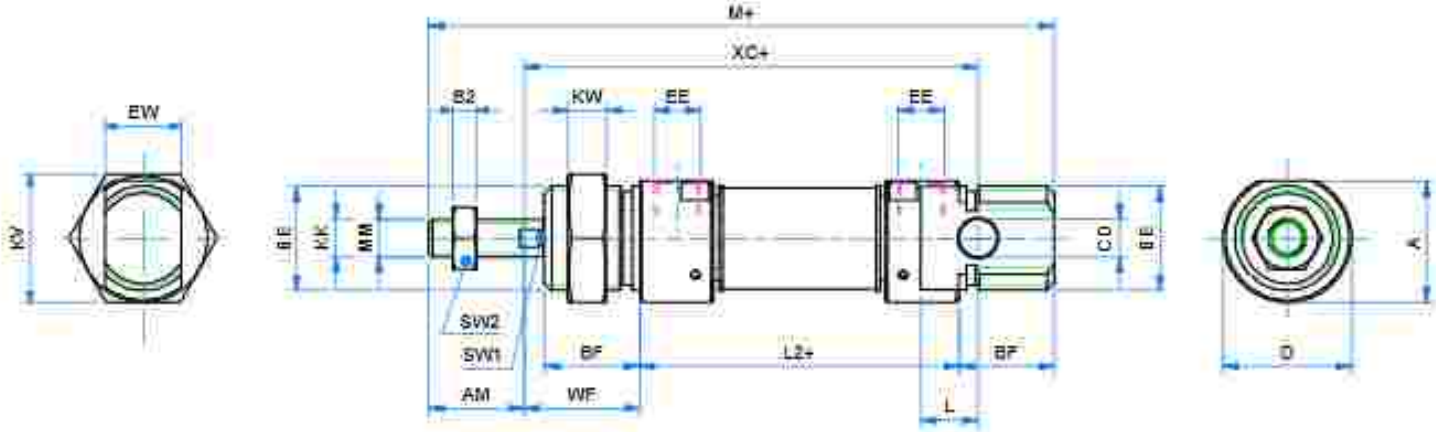

Note: dado stelo e dado testa compresi nella fornitura

Note: rod nut and nose nut included in the supply

DIMENSIONI - *DIMENSIONS*		
ø	20	25
A	25,5	28,5
AM	20	22
B2	5	6
BE	M22x1,5	M22x1,5
BF	20	22
ø CD	8	8
ø D	27	30
EE	G 1/8"	G 1/8"
EW	16	16
KK	M8	M10x1,25
KV	27	27
KW	9	9
L	12	12
L2+	67	68
M+	131	140
ø MM	9	10
SW1	7	9
SW2	13	17
WF	24	28
XC+	95	104

+ = aggiungere lunghezza corsa (mm) - *add stroke length (mm)*

ø	CORSE STANDARD - *STANDARD STROKES*
020	10 - 25 - 50 - 80 - 100 - 125 - 160 - 200 - 250 - 320 - 400 - 500
025	10 - 25 - 50 - 80 - 100 - 125 - 160 - 200 - 250 - 320 - 400 - 500

DOPPIO EFFETTO MAGNETICO ANTIROTAZIONE CON STELO ESAGONALE

DOUBLE ACTING MAGNETIC ANTI-ROTATION WITH HEXAGONAL ROD

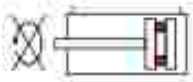

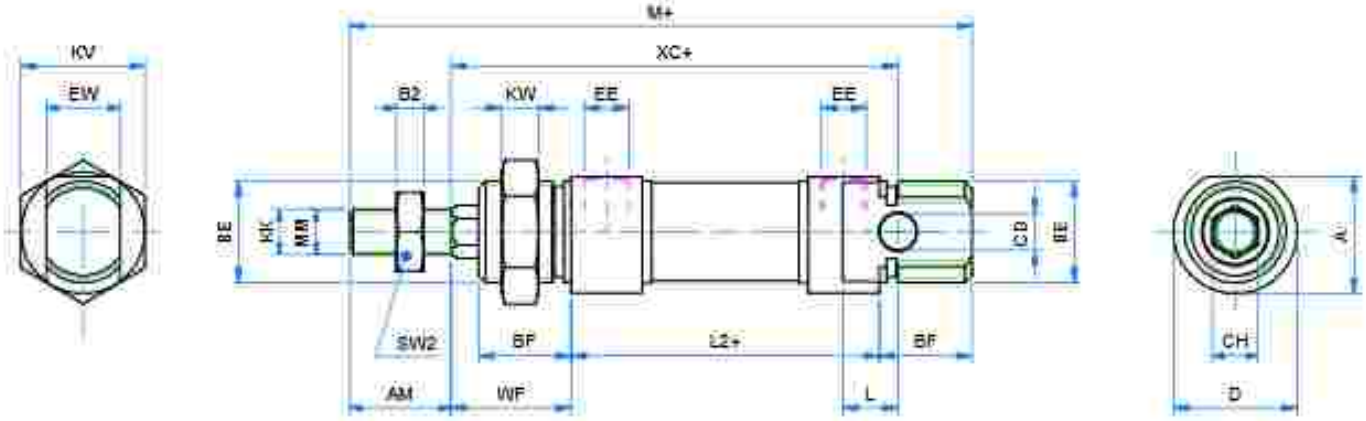

Note: stelo in acciaio inox AISI 303
Note: AISI 303 stainless steel rod

Note: dado stelo e dado testa compresi nella fornitura
Note: rod nut and ocas not included in the supply

DIMENSIONI - *DIMENSIONS*			
ø	16	20	25
A	18	25,5	28,5
AM	16	20	22
B2	4	5	6
BE	M16x1,5	M22x1,5	M22x1,5
BF	18	20	22
ø CD	6	8	8
CH	6	8	10
ø D	19	27	30
EE	M5	G 1/8*	G 1/8*
EW	12	16	16
KK	M6	M8	M10x1,25
KV	22	27	27
KW	6	8	8
L	9	12	12
L2+	53	67	68
M+	109	131	140
SW2	10	13	17
WF	22	24	28
XC+	82	95	104

+ = lunghezza corsa - *stroke length*

•	CORSE STANDARD - *STANDARD STROKES*
Ø16	10 - 25 - 50 - 80 - 100 - 125 - 160 - 200 - 250 - 320 - 400 - 500
Ø20	10 - 25 - 50 - 80 - 100 - 125 - 160 - 200 - 250 - 320 - 400 - 500
Ø25	10 - 25 - 50 - 80 - 100 - 125 - 160 - 200 - 250 - 320 - 400 - 500

ACCESSORI DI FISSAGGIO ISO 6432 INOX

STAINLESS STEEL ISO 6432 MOUNTING PARTS

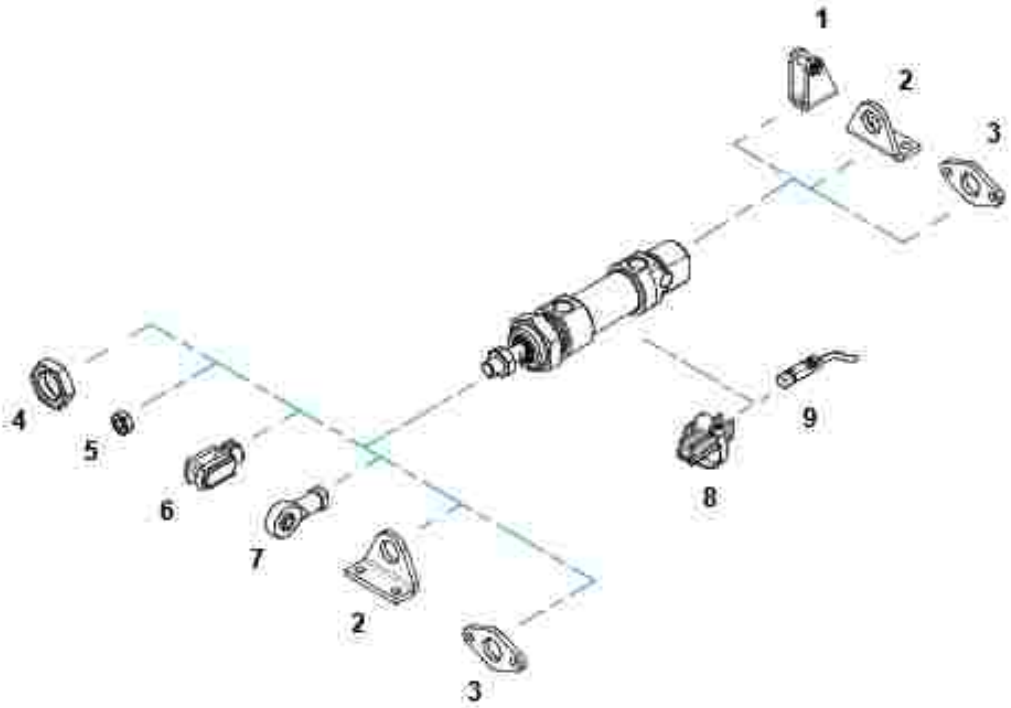

POS.	CODE	DESCRIZIONE-DESCRIPTION
1	**MCFI---.---X**	cerniera con perno - *female hinge with pin*
2	**MPBI---.---X**	piedino - *foot mounting*
3	**MFI---.---X**	flangia - *flange*
4	**DAT---.---X**	dado testato - *nose nut*
5	**DA--x---X**	dado stelo - *rod nut*
6	**FP--x---X**	forcella con perno - *clevis with pin*
7	**SSFI--x---X**	snodo sferico - *rod eye*
8	**36.TIRX---**	fascetta di fissaggio - *fixing clamp*
9	**36.SEN---**	sensore magnetico - *magnetic sensor*

SERIE **Z**

MCFI X

CERNIERA CON PERNO (MP3)

FEMALE HINGE WITH PIN (MP3)

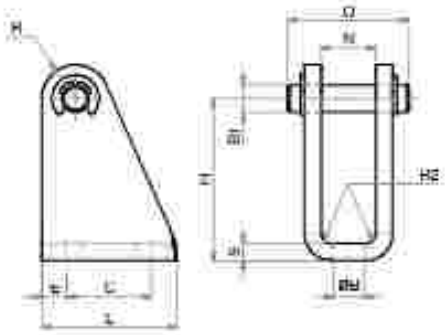

MATERIALE:
ACCIAIO INOX AISI 304
MATERIAL:
AISI 304 STAINLESS STEEL

DIMENSIONI - *DIMENSIONS*

COD.	MCFI008.010X	MCFI012.016X	MCFI020.025X
ø max	8 - 10	12 - 16	20 - 25
B	4,5	5,5	6,6
B1	4	6	8
C	12,5	15	20
E	3,75	5	6
H	24	27	30
L	20	25	32
N	8,1	12,1	16,1
O	18	24	31
R	5	7	10
R2	1,5	1,5	2
S	2,5	3	4

PIEDINO INOX (MS3)

MPBI X

STAINLESS STEEL FOOT MOUNTING (MS3)

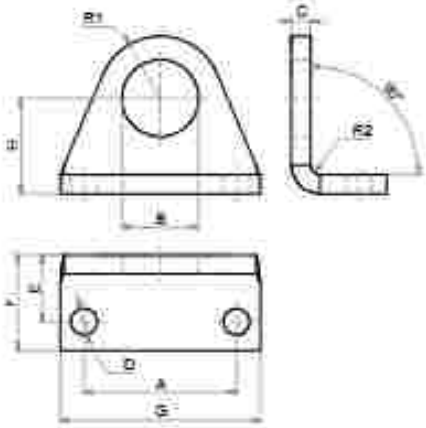

MATERIALE:
ACCIAIO INOX AISI 304
MATERIAL:
AISI 304 STAINLESS STEEL

DIMENSIONI - DIMENSIONS

COD.	MPBI008.010X	MPBI012.016X	MPBI020.025X
ø	8 - 10	12 - 16	20 - 25
A	25	32	40
B	12	16,1	22,1
C	3	4	5
D	4,5	5,5	6,6
E	11	14	17
F	16	20	25
G	35	42	54
H	16	20	25
R1	10	13	20
R2	1,5	2	2,5

FLANGIA INOX (MF8)

MFI X

STAINLESS STEEL FLANGE (MF8)

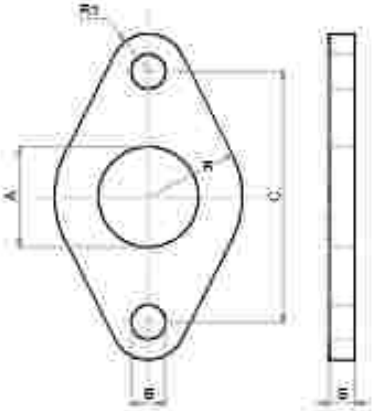

MATERIALE:
ACCIAIO INOX AISI 304
MATERIAL:
AISI 304 STAINLESS STEEL

DIMENSIONI - DIMENSIONS

COD.	MFI008.010X	MFI012.016X	MFI020.025X
ø	8 - 10	12 - 16	20 - 25
A	12	16	22
B	4,5	5,5	6,5
C	30	40	50
D	11	15	20
R1	5	6	8
S	3	4	5

SERIE Z

DADO STELO

DA X

PISTON ROD NUT

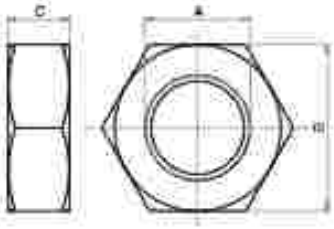

MATERIALE:
ACCIAIO INOX AISI 304
MATERIAL:
AISI 304 STAINLESS STEEL

DIMENSIONI - DIMENSIONS

COD.	DA04x1X	DA08x1,25X	DA10x1,25X
A	M6	M8	M10x1,25
B	10	13	17
C	4	5	6

DADO TESTATA (MR3)

DAT X

NOSE NUT (MR3)

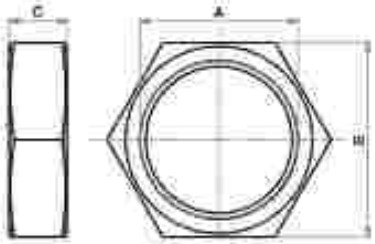

DIMENSIONI - DIMENSIONS

COD.	DAT008.010X	DAT012.016X	DAT020.025X
A	M12x1,25	M16x1,5	M22x1,5
B	19	22	27
C	7	5	8

MATERIALE:
ACCIAIO INOX AISI 304
MATERIAL:
AISI 304 STAINLESS STEEL

FORCELLA CON PERNO INOX

FP X

STAINLESS STEEL CLEVIS WITH PIN

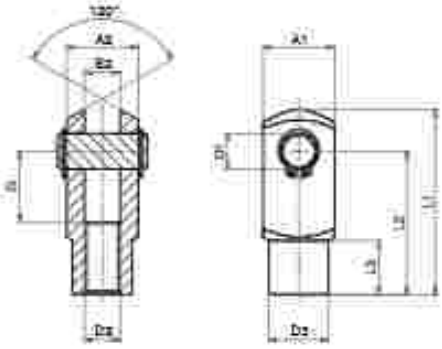

DIMENSIONI - DIMENSIONS

COD.	FP06x1X	FP08x1,25X	FP10x1,25X
A1	12	16	20
A2	12	16	20
B2	6	8	10
G	12	16	20
L1	31	42	52
L2	24	32	40
L3	9	12	15
ø D2	M6x1	M8x1,25	M10x1,25
ø D3	10	14	18
ø D1	6	8	10

MATERIALE:
ACCIAIO INOX AISI 304
MATERIAL:
AISI 304 STAINLESS STEEL

LA FORNITURA COMPRENDE:
n° 1 PERNO
n° 2 SEEGER
THE SUPPLY INCLUDES:
n° 1 PIN
n° 2 RETAINING RING

SNODO SFERICO INOX

SSFI X

SERIE Z

STAINLESS STEEL ROD EYE

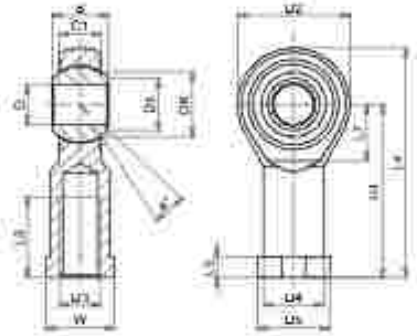

DIMENSIONI - DIMENSIONS

COD.	SSFI06x1X	SSFI08x1,25X	SSFI10x1,25X
a°	13	14	12
B	9	12	14
C1	6,75	9	10,5
D1	8,9	10,4	12,9
D2	20	24	28
D3	M6	M8	M10x1,25
D4	10	12,5	15
D5	13	16	19
DK	12,7	15,87	19,05
D	6	8	10
H1	30	36	43
L3	12	16	20
L4	40	48	57
L5	5	5	6,5
L7	11	13	15
W	11	14	17

MATERIALE:
CORPO IN ACCIAIO INOX AISI 304
SNODO IN ACCIAIO INOX E PTFE
MATERIAL:
BODY IN AISI 304 STAINLESS STEEL
EYE IN STAINLESS STEEL AND PTFE

SENSORI MAGNETICI PER ZONE ASETTICHE E UMIDE

MAGNETIC SENSORS FOR ASEPTICAL AND WET AREAS

CARATTERISTICHE - *CHARACTERISTICS*

CODICE - CODE		**36.SEN22**	**36.SEN23**
TIPO - *TYPE*		ELETTRONICO - *ELECTRONIC*	ELETTRONICO - *ELECTRONIC*
Modello elettrico - *Electrical design*		DC PNP	DC PNP
Funzione dell'uscita - *Output*		N.O.	N.O.
Tensione di esercizio - *Operating voltage*	[V]	10...30 DC	10...30 DC
Capacità di corrente - *Current rating*	[mA]	100	100
Sensibilità di reazione - *Magnetic sensitivity*	[mT]	2,8	2,8
Velocità di passaggio - *Travel speed*	[m/s]	> 10	> 10
Protezione da cortocircuito - *Short-circuit proof*		si - yes	si - yes
Protetto da inversione di polarità - *Reverse polarity protection*		si - yes	si - yes
Resistente a sovraccarico - *Overload protection*		si - yes	si - yes
Caduta di tensione - *Voltage drop*	[V]	< 2,5	< 2,5
Isteresi - *Hysteresis*		1,5	1,5
Riproducibilità - *Repeatability*	[mm]	< 0,2	< 0,2
Corrente assorbita - *Current consumption*	[mA]	< 10	< 10
Ritardo alla disponibilità - *Power-on delay time*	[ms]	< 30	< 30
Frequenza di commutazione - *Switching frequency*	[Hz]	> 10.000	> 10.000
Temperatura ambiente - *Ambient temperature*	[°C]	-25...85	-25...85
Grado/Classe di protezione - *Protection*		IP 65/IP 67/IP 69K, III	IP 65/IP 67/IP 69K, III
Materiale involucro - *Housing material*		PA - (poliammide-polyamide)	PA - (poliammide-polyamide)
Materiale eccentrico di fissaggio - *Fastening clamp*		inox - stainless steel	inox - stainless steel
Indicazione della funzione Stato di commutazione *Function display Switching status*	LED	giallo - yellow	giallo - yellow
Collegamento - *Connection*		cavo PVC - *PVC cable* 3x0,14 mm²	cavo PVC - *PVC cable* connettore M12 - *M12 connector*
Lunghezza cavo - *Cable length*		6 m	0,3 m
Peso - *Weight*	[g]	95,5	20,9

Accessori inclusi - *Accessories included*: Segnaposto in gomma, fascetta termocavo - *Rubber placeholder, cable clip*

SERIE Z

FASCETTA DI FISSAGGIO

36.TIRX

FIXING CLAMP

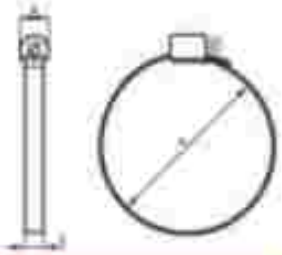

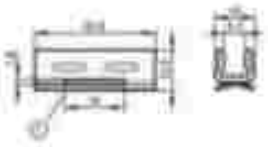

DIMENSIONI *DIMENSIONS*

COD.	**36.TIRX08.12**	**36.TIRX16.20**	**36.TIRX25.32**	**36.TIRX40**
Ø	008-012	016-020	025-032	040
d [mm]	11÷19	18÷29	28÷39	38÷49
Materiale fascetta *Fixing clamp material*	acciaio inox AISI 303 - *AISI 303 stainless steel*			
Materiale adattatore *Adapter material*	acciaio inox AISI 304 - *AISI 304 stainless steel*			

CONTATTO PNP (3 FILI)

36.SEN22

PNP CONTACT (3 WIRES)

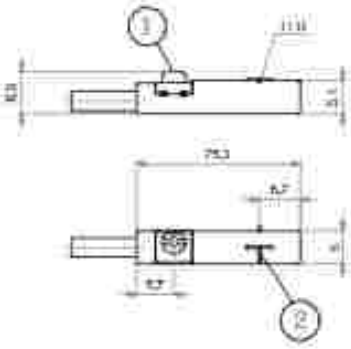

CABLAGGIO - WIRING

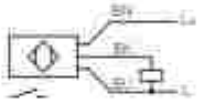

1= ECCENTRICO DI FISSAGGIO - FASTENING CLAMP
2= SUPERFICIE ATTIVA - SENSING FACE

BK= NERO - BLACK
BN= MARRONE - BROWN
BU= BLU - BLUE

CONTATTO PNP (CONNETORE M12)

36.SEN23

PNP CONTACT (M12 CONNECTOR)

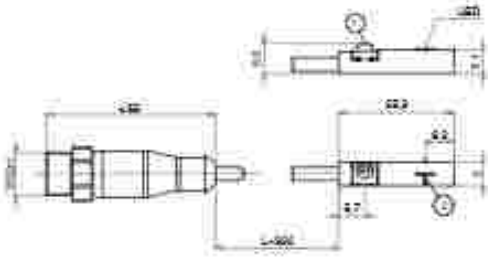

CABLAGGIO - WIRING

1= ECCENTRICO DI FISSAGGIO - FASTENING CLAMP
2= SUPERFICIE ATTIVA - SENSING FACE

BK= NERO - BLACK
BN= MARRONE - BROWN
BU= BLU - BLUE

CAVO PROLUNGA (CONNETTORE M12)

36.CAVX

EXTENSION CABLE (M12 CONNECTOR)

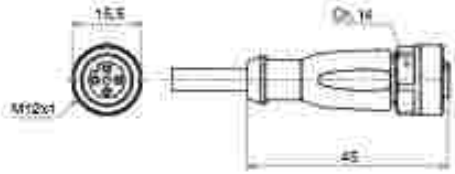

CABLAGGIO - WIRING

BK= NERO - BLACK
BN= MARRONE - BROWN
BU= BLU - BLUE
WH= BIANCO - WHITE

SERIE Z

DIMENSIONI - *DIMENSIONS*		36.CAVX2. M12	36.CAVX5. M12
Modello elettrico - *Electrical design*		AC/DC	AC/DC
Tensione di esercizio - *Operating voltage*	[V]	250 AC / 300 DC	250 AC / 300 DC
Capacità di corrente - *Current rating*	[A]	4	4
Modello - *Design*		diritto - *straight*	diritto - *straight*
Temperatura ambiente - *Ambient temperature*	[°C]	-25...90 (cRUscmax 50°C)	-25...90 (cRUscmax 50°C)
Grado/Classe di protezione - *Protection*		IP 67 / IP 68 / IP 69K, II	IP 67 / IP 68 / IP 69K, II
Materiale corpo - *Body material:* **Involucro** - *Housing*		TPU arancione - *orange TPU*	TPU arancione - *orange TPU*
Guarnizione - *Sealing*		viton	viton
Materiale dado - *Nut material*		ottone nichelato - *nickel-plated brass*	ottone nichelato - *nickel-plated brass*
Coppia di serraggio per dado zigrinato *Tightening torque for knurled nut*	[Nm]	0,6...1,5	0,6...1,5
Collegamento - *Connection*		cavo PUR - *PUR cable* / 2 m; 4 x 0,34 mm² (42 x ø 0,1 mm); ø 4,9 mm; senza alogeno - *halogen free*	cavo PUR - *PUR cable* / 5 m; 4 x 0,34 mm² (42 x ø 0,1 mm); ø 4,9 mm; senza alogeno - *halogen free*
Colore della guaina - *Sheath colour*		nero - *black*	nero - *black*

SERIE

J

CILINDRI TONDI INOX

STAINLESS STEEL ROUND CYLINDERS

RUNDZYLINDER
AUS EDELSTAHL
Ø 32-63 MIT SCHRAUBENDE

MESSNER PNEUMATIC

CARATTERISTICHE TECNICHE - *TECHNICAL CHARACTERISTICS*	
Pressione di esercizio *Working pressure*	1 ÷ 10 bar
Temperatura di esercizio *Working temperature*	0 ÷ +80°C (-20°C con aria secca - *with dry air*) 0 ÷ +150°C (con guarnizioni per alte temperature - *with high temperature seals*)
Versioni - *Versions*	doppio effetto, stelo passante - *double acting, double rod*
Alesaggi - *Bores*	⌀ 32 - 40 - 50 - 63
Corse - *Strokes*	vedere tabelle corse standard - *see standard stroke tables*
Fluido - *Fluid*	aria compressa filtrata, non lubrificata - *compressed filtered, non lubricated air*

CARATTERISTICHE COSTRUTTIVE - *CONSTRUCTIVE CHARACTERISTICS*		
1	**Stelo** - *Rod*	acciaio inox AISI 316 - *AISI 316 stainless steel*
2 5	**Dado** - *Nut*	acciaio inox AISI 304 - *AISI 304 stainless steel*
3 8	**Guarnizioni** - *Seals*	poliuretano - *polyurethane*
4	**Boccola** - *Bush*	bronzo sinterizzato - *sintered bronze*
6 13	**Testate** - *Covers*	acciaio inox AISI 304 - *AISI 304 stainless steel*
12	**Tubo** - *Tube*	acciaio inox AISI 304 - *AISI 304 stainless steel*
9	**Magnete** - *Magnet*	plastoferite - *rubber magnet*
10	**Pattino di guida** - *Guide ring*	PBT+PTFE
11	**Pistone** - *Piston*	alluminio - *aluminium*
7	**Paracolpo** - *Bumper*	neoprene

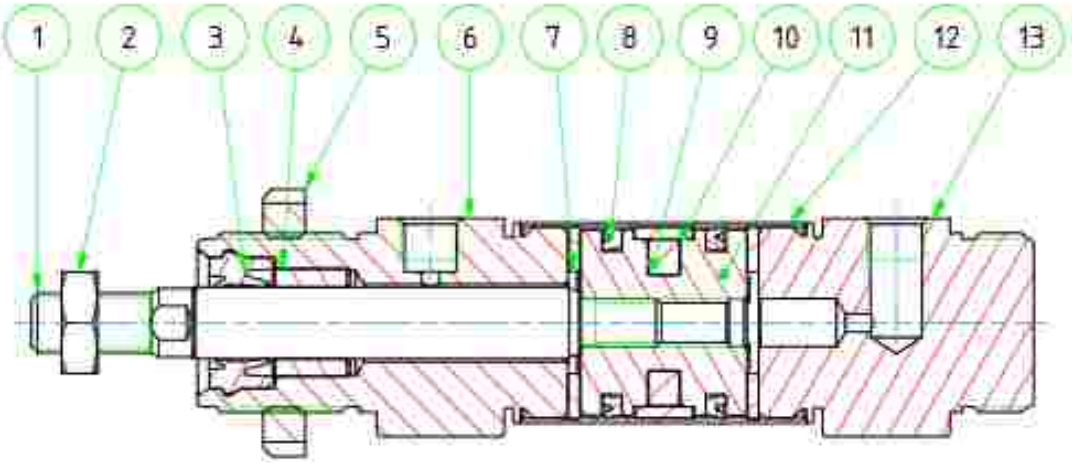

CHIAVE DI CODIFICA

KEY CODE

J D M 032 . 050 . GS . M X 6

ALESAGGIO - BORE (Ø)
032-040-050-063

CORSA - STROKE (mm)
vedere tabella corse std
see std stroke tables

STELO - ROD
XA stelo in acciaio inox AISI 316
AISI 316 SS rod

VERSIONE - VERSION
P stelo passante
double rod

STELO - ROD
M maschio - male
Ø32 M10x1,25
Ø40 M12x1,25
Ø50-63 M16x1,5

VERSIONE - VERSION
M magnetico
magnetic

non magnetico
non-magnetic

M1 maschio - male
Ø32 M10x1,5
Ø40 M12x1,75
Ø50-63 M16x2

GUARNIZIONI - SEALS
GS guarnizioni standard
standard seals

VERSIONE - VERSION
D doppio effetto
double acting

VE guarnizione stelo per alte temperature
high temperature rod seal

VA tutte le guarnizioni per alte temperature
all seals for high temperature

SERIE - SERIES
J tubo tondo INOX 304 cianfrinato
crimped AISI 304 stainless steel round tube

SERIE J

FORZE TEORICHE DI TRAZIONE (P=6bar)

THEORETICAL FORCES OF TRACTION (P=6bar)

		Ø	32	40	50	63
JDM	SPINTA THRUST	[N]	483	753	1178	1870
	TRAZIONE TRACTION	[N]	415	633	990	1682
JDMP	SPINTA THRUST	[N]	415	633	990	1682
	TRAZIONE TRACTION	[N]	415	633	990	1682

DOPPIO EFFETTO MAGNETICO

DOUBLE ACTING MAGNETIC

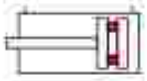

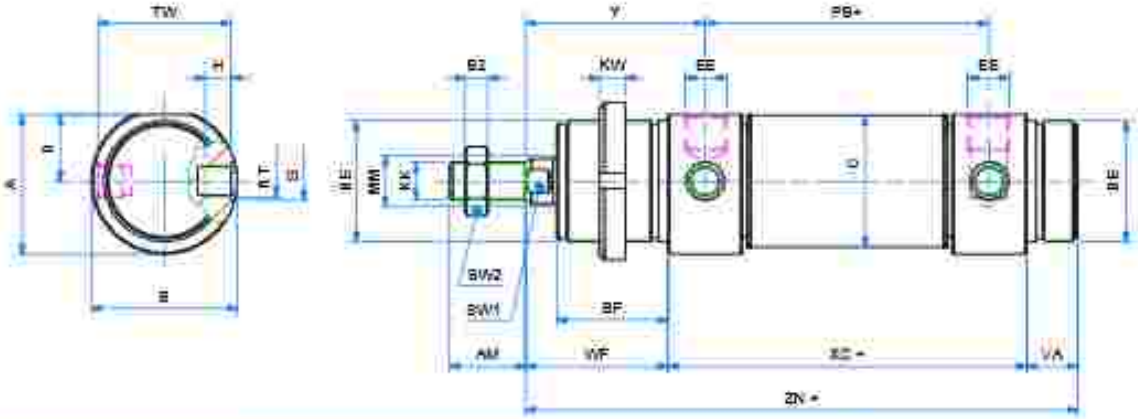

DIMENSIONI - DIMENSIONS				
ø	32	40	50	63
A	36,5	44	55	67,5
AM	20	24	32	32
B2	6	7	8	8
BE	M30x1,5	M38x1,5	M45x1,5	M45x1,5
BF	30	35	38	38
D	17,5	21	26,5	32,5
EE	1/8" G	1/4" G	1/4" G	3/8" G
H	6,5	8	10	17
HE	M8x1	M10x1	M12x1,5	M14x1,5
øS	10	12	16	16
KK	M10x1,25	M12x1,25	M16x1,5	M16x1,5
KW	7	8	9	9
øB	38	46	57	70
øC	33,6	41,6	52,4	65,4
øMM	12	16	20	20
PB+	78	89	96	98
SW1	10	12	16	16
SW2	17	19	24	24
TW	35	42	53	66
VA	14	16	18	18
WF	38	45	50	50
XC+	96	113	120	124
Y	47	57	62	63
ZN+	148	174	188	192

+ = lunghezza corsa - *stroke length*

Note: dado stelo e ghiera compresi nella fornitura
Note: rod nut and slotted nut included in the supply

ø	CORSE STANDARD - *STANDARD STROKES*
032	10 - 25 - 50 - 80 - 100 - 125 - 160 - 200 - 250 - 320 - 400 - 500
040	10 - 25 - 50 - 80 - 100 - 125 - 160 - 200 - 250 - 320 - 400 - 500
050	10 - 25 - 50 - 80 - 100 - 125 - 160 - 200 - 250 - 320 - 400 - 500
063	10 - 25 - 50 - 80 - 100 - 125 - 160 - 200 - 250 - 320 - 400 - 500

DOPPIO EFFETTO MAGNETICO

DOUBLE ACTING MAGNETIC

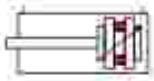

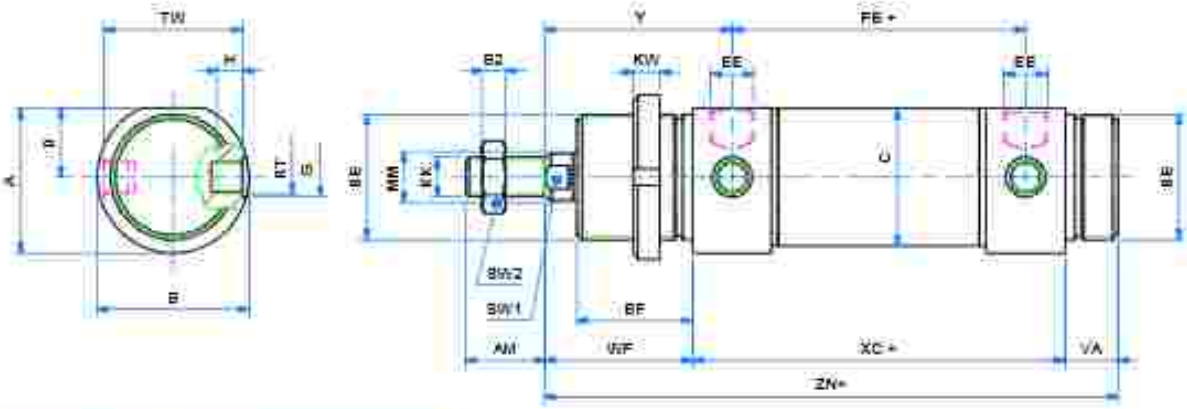

DIMENSIONI - *DIMENSIONS*		
ø	32	40
A	36,5	44
AM	20	24
B2	6	7
BB	M30x1,5	M38x1,5
BF	30	35
D	17,5	21
EE	1/8" G	1/4" G
H	6,5	8
RT	M8x1	M10x1
øS	10	12
KK	M10x1,25	M12x1,25
KW	7	8
øB	38	46
øC	33,6	41,6
øMM	12	16
FE+	78	89
SW1	10	12
SW2	17	19
TW	35	42
VA	14	16
WF	38	45
XC+	96	113
Y	47	57
ZN+	148	174

Note: dado stelo e ghiera compresi nella fornitura
Note: rod nut and shutter not included in the supply

+ = lunghezza corsa - *stroke length*

ø	CORSE STANDARD - *STANDARD STROKES*
032	25 - 50 - 80 - 100 - 125 - 160 - 200 - 250 - 320 - 400 - 500
040	25 - 50 - 80 - 100 - 125 - 160 - 200 - 250 - 320 - 400 - 500

DOPPIO EFFETTO MAGNETICO STELO PASSANTE

DOUBLE ACTING MAGNETIC WITH DOUBLE ROD

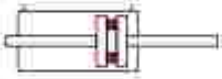

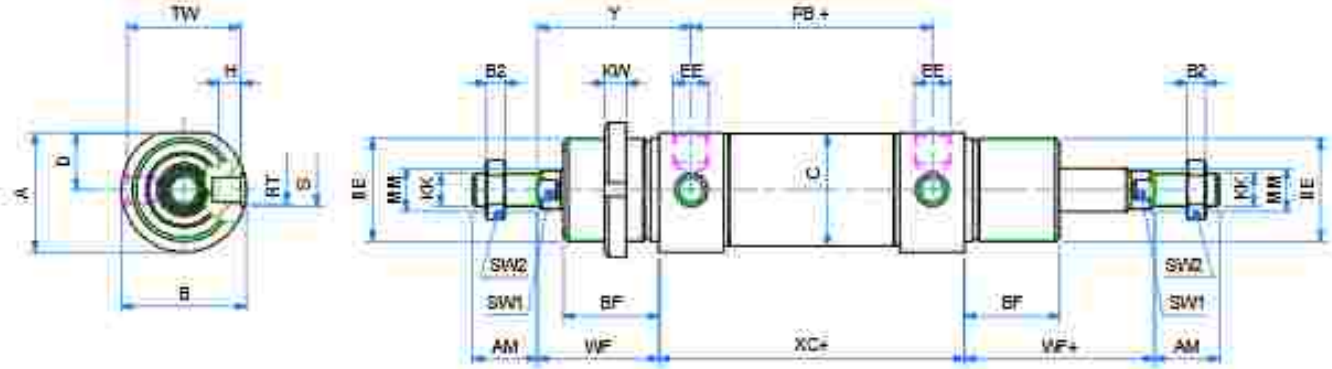

DIMENSIONI - *DIMENSIONS*

ø	32	40	50	63
A	36,5	44	55	67,5
AM	20	24	32	32
B2	6	7	8	8
BE	M30x1,5	M38x1,5	M45x1,5	M45x1,5
BF	30	35	38	38
D	17,5	21	26,5	32,5
EE	1/8" G	1/4" G	1/4" G	3/8" G
H	6,5	8	10	17
RT	M8x1	M10x1	M12x1,5	M14x1,5
øS	10	12	16	16
KK	M10x1,25	M12x1,25	M16x1,5	M16x1,5
KW	7	8	9	9
øB	38	46	57	70
øC	33,6	41,6	52,4	65,4
øMM	12	16	20	20
PB+	78	89	96	98
SW1	10	12	16	16
SW2	17	19	24	24
TW	35	42	53	66
VA	14	16	18	18
WF	38	45	50	50
WF+	38	45	50	50
XC+	96	113	120	124
Y	47	57	62	63

+ = lunghezza corsa - *stroke length*

Note: 2 dadi stelo e 1 ghiera compresi nella fornitura
Note: 2 rod nuts and 1 slotted nut included in the supply

ø	CORSE STANDARD - *STANDARD STROKES*
032	10 - 25 - 50 - 80 - 100 - 125 - 160 - 200 - 250 - 320 - 400 - 500
040	10 - 25 - 50 - 80 - 100 - 125 - 160 - 200 - 250 - 320 - 400 - 500
050	10 - 25 - 50 - 80 - 100 - 125 - 160 - 200 - 250 - 320 - 400 - 500
063	10 - 25 - 50 - 80 - 100 - 125 - 160 - 200 - 250 - 320 - 400 - 500

ACCESSORI DI FISSAGGIO CILINDRO TONDO INOX

STAINLESS STEEL ROUND CYLINDER MOUNTING PARTS

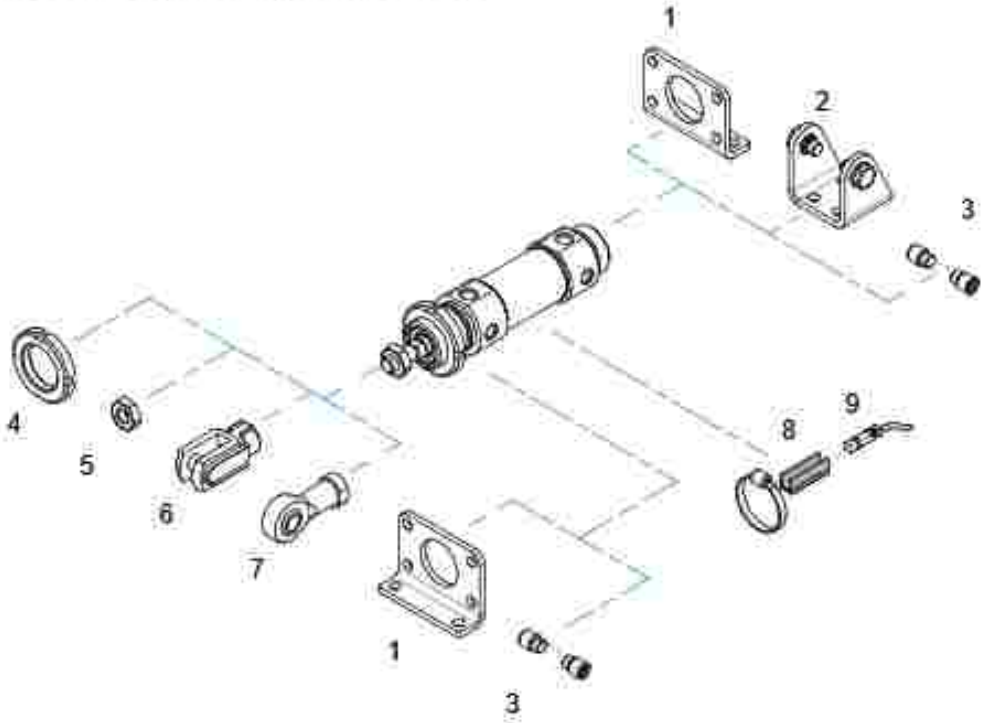

POS.	CODE	DESCRIZIONE - *DESCRIPTION*
1	**MPBI---X**	piedino flangia - *foot flange*
2	**MCFI---X**	cerniera con viti - *hinge with screws*
3	**MPE---X**	perni - *pivots*
4	**GHI---X**	ghiera- *slotted nut*
5	**DA--x---X**	dado stelo- *rod nut*
6	**FP--x---X**	forcella con perno- *clevis with pin*
7	**SSFI--x---X**	snodo sferico- *rod eye*
8	**36.TIRX---**	fascetta di fissaggio - *fixing clamp*
9	**36.SEN---**	sensore magnetico - *magnetic sensor*

PIEDINO FLANGIA

MPBI X

FOOT FLANGE

SERIE **J**

MATERIALE:
ACCIAIO INOX AISI 304
MATERIAL:
AISI 304 STAINLESS STEEL

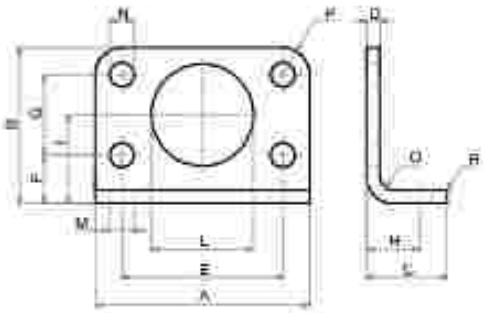

DIMENSIONI - *DIMENSIONS*

COD.	MPBI032X	MPBI040X	MPBI050X	MPBI063X
ø mm	32	40	50	63
A	66	80	90	96
B	49	58	70	80
C	21	30	30	30
D	4	5	6	6
E	52	60	70	76
F	14	18	20	20
G	28	30	40	50
H	14	20	20	20
I	28	33	40	45
L	30	38	45	45
M	7	9	9	9
N	7	9	9	9
P	7	10	10	10
Q	4	5	6	6
R	2	2	2	2

CERNIERA CON VITI

MCFI X

HINGE WITH SCREWS

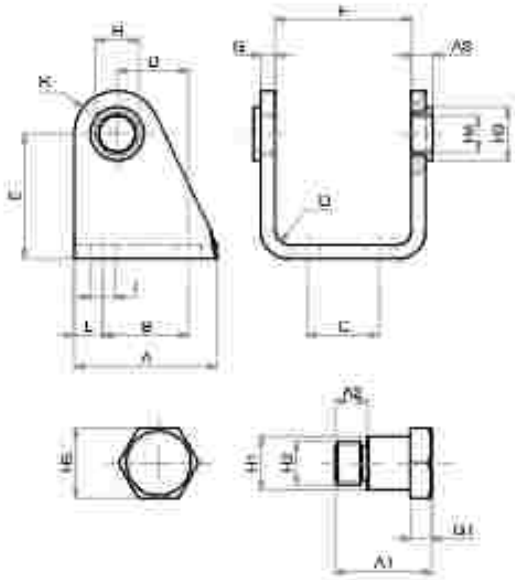

LA FORNITURA COMPRENDE:
n° 1 CERNIERA FEMMINA
n° 2 VITI FISSAGGIO
THE SUPPLY INCLUDES:
n° 1 FEMALE HINGE
n° 2 SCREWS

MATERIALE:
CORPO: ACCIAIO INOX AISI 304
BOCCOLA: DELRIN
MATERIAL:
HINGE: AISI 304 STAINLESS STEEL
BUSH: DELRIN

DIMENSIONI - *DIMENSIONS*

COD.	MCFI032X	MCFI040X	MCFI050X	MCFI063X
ø mm	32	40	50	63
A	40	50	54	65
A1	18	21,6	26,4	31,5
A2	6	7	9	13
A3	6	7	8,5	8,5
B	24	30	34	35
C	20	28	36	42
D	20	27	30	34
E	35	40	45	50
F	38,1	46,1	57,1	70,1
G	4	5	6	6
G1	4	5	6	6
H	12	15	18	20
H1	10	12	14	16
H2	M8x1	M10x1	M12x1,5	M14x1,5
H3	15	20	23	23
H4	10	12	14	16
H5	13	17	19	19
I	7	9	9	9
L	8	10	10	15
P	12	13	14	16
Q	4	5	6	6

PERNI (COPPIA)

MPE X

PIVOTS (2pcs)

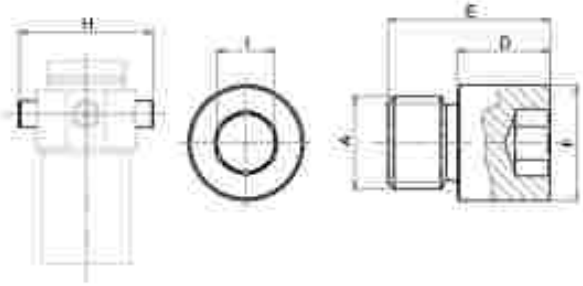

MATERIALE:
ACCIAIO INOX AISI 304
MATERIAL:
AISI 304 STAINLESS STEEL

DIMENSIONI - *DIMENSIONS*

COD.	MPE032X	MPE040X	MPE050X	MPE063X
ø mm	32	40	50	63
A	M8x1	M10x1	M12x1,5	M14x1,5
D	8	9,5	11	13
E	14	16,5	20	28
F	10	12	14	16
I	5	6	6	8
H	51	61	75	92

SERIE J

GHIERA

GHI X

SLOTTED NUT

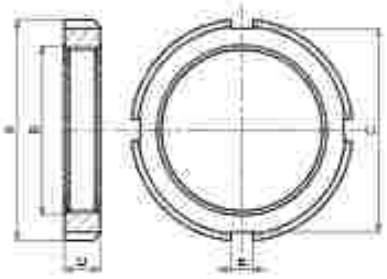

MATERIALE:
ACCIAIO INOX AISI 304
MATERIAL:
AISI 304 STAINLESS STEEL

DIMENSIONI - *DIMENSIONS*

COD.	GHI032X	GHI040X	GHI050.63X
ø mm	32	40	50 - 63
A	45	50	58
B	M30x1,5	M38x1,5	M45x1,5
C	40	46	52
D	7	8	9
E	5	5	6

DADO STELO INOX

DA X

STAINLESS STEEL ROD NUT

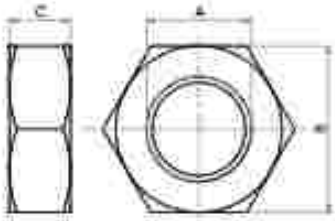

DIMENSIONI - *DIMENSIONS*

COD.	DA10x1,25X	DA12x1,25X	DA16x1,5X
A	M10x1,25	M12x1,25	M16x1,5
B	17	19	24
C	6	7	8

MATERIALE:
ACCIAIO INOX AISI 304
MATERIAL:
AISI 304 STAINLESS STEEL

FORCELLA CON PERNO INOX

FP X

STAINLESS STEEL CLEVIS WITH PIN

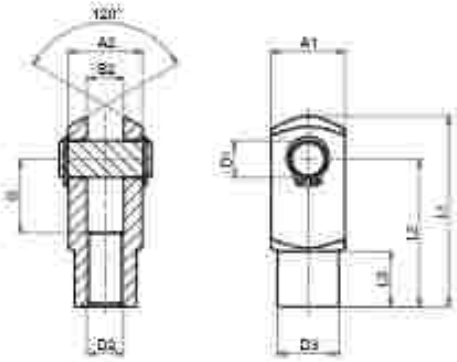

DIMENSIONI - *DIMENSIONS*

COD.	FP10x1,25X	FP12x1,25X	FP16x1,5X
A1	20	24	32
A2	20	24	32
B2	10	12	16
G	20	24	32
L1	52	62	83
L2	40	48	64
L3	15	18	24
ø D2	M10x1,25	M12x1,25	M16x1,5
ø D3	18	20	26
ø D1	10	12	16

MATERIALE:
ACCIAIO INOX AISI 304
MATERIAL:
AISI 304 STAINLESS STEEL

LA FORNITURA COMPRENDE:
n° 1 PERNO
n° 2 SEEGER
THE SUPPLY INCLUDES:
n° 1 PIN
n° 2 RETAINING RING

SNODO SFERICO INOX

SSFI X

STAINLESS STEEL ROD EYE

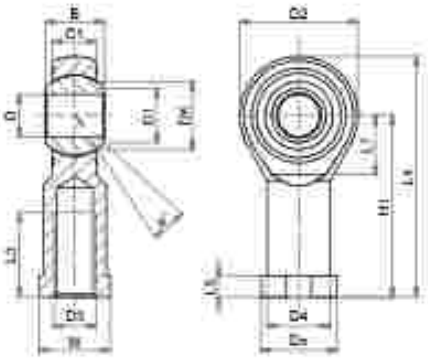

DIMENSIONI - *DIMENSIONS*

COD.	SSFI10x1,25X	SSFI12x1,25X	SSFI16x1,5X
a°	13	13	15
B	14	16	21
C1	10,5	12	15
D1	12,9	15,4	19,3
D2	28	32	42
D3	M10x1,25	M12x1,25	M16x1,5
D4	15	17,5	22
D5	19	22	27
DK	19,05	22,22	28,57
D	10	12	16
H1	43	50	64
L3	20	22	28
L4	57	66	85
L5	6,5	6,5	8
L7	15	17	23
W	17	19	22

MATERIALE:
CORPO IN ACCIAIO INOX AISI 304
SNODO IN ACCIAIO INOX E PTFE
MATERIAL:
BODY IN AISI 304 STAINLESS STEEL
EYE IN STAINLESS STEEL AND PTFE

SENSORI MAGNETICI PER ZONE ASETTICHE E UMIDE

MAGNETIC SENSORS FOR ASEPTICAL AND WET AREAS

CARATTERISTICHE - *CHARACTERISTICS*

CODICE - *CODE*		36.SEN22	36.SEN23
TIPO - *TYPE*		ELETTRONICO - *ELECTRONIC*	ELETTRONICO - *ELECTRONIC*
Modello elettrico - *Electrical design*		DC PNP	DC PNP
Funzione dell'uscita - *Output*		N.O.	N.O.
Tensione di esercizio - *Operating voltage*	[V]	10...30 DC	10...30 DC
Capacità di corrente - *Current rating*	[mA]	100	100
Sensibilità di reazione - *Magnetic sensitivity*	[mT]	2,8	2,8
Velocità di passaggio - *Travel speed*	[m/s]	> 10	> 10
Protezione da cortocircuito - *Short-circuit proof*		si - *yes*	si - *yes*
Protetto da inversione di polarità - *Reverse polarity protection*		si - *yes*	si - *yes*
Resistente a sovraccarico - *Overload protection*		si - *yes*	si - *yes*
Caduta di tensione - *Voltage drop*	[V]	< 2,5	< 2,5
Isteresi - *Hysteresis*		1,5	1,5
Riproducibilità - *Repeatability*	[mm]	< 0,2	< 0,2
Corrente assorbita - *Current consumption*	[mA]	< 10	< 10
Ritardo alla disponibilità - *Power-on delay time*	[ms]	< 30	< 30
Frequenza di commutazione - *Switching frequency*	[Hz]	> 10.000	> 10.000
Temperatura ambiente - *Ambient temperature*	[°C]	-25...85	-25...85
Grado/Classe di protezione - *Protection*		IP 65/IP 67/IP 69K, III	IP 65/IP 67/IP 69K, III
Materiale involucro - *Housing material*		PA - (poliammide-*polyamide*)	PA - (poliammide-*polyamide*)
Materiale eccentrico di fissaggio - *Fastening clamp*		inox - *stainless steel*	inox - *stainless steel*
Indicazione della funzione Stato di commutazione *Function display Switching status*	LED	giallo - *yellow*	giallo - *yellow*
Collegamento - *Connection*		cavo PVC - *PVC cable* 3x0,14 mm²	cavo PVC - *PVC cable* connettore M12 - *M12 connector*
Lunghezza cavo - *Cable length*		6 m	0,3 m
Peso - *Weight*	[g]	95,5	20,9

Accessori inclusi - *Accessories included*: Segnaposto in gomma, fascetta fermacavo - *Rubber placeholder, cable clip*

SERIE J

FASCETTA DI FISSAGGIO

36.TIRX

FIXING CLAMP

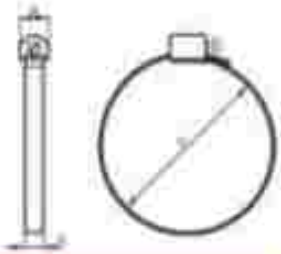

DIMENSIONI *DIMENSIONS*

COD.	36.TIRX25.32	36.TIRX40	36.TIRX50	36.TIRX63
Ø	032	040	050	063
d [mm]	28÷39	38÷49	48÷59	58÷69
Materiale fascette *Fixing clamp material*	acciaio inox AISI 303 - *AISI 303 stainless steel*			
Materiale adattatore *Adapter material*	acciaio inox AISI 304 - *AISI 304 stainless steel*			

CONTATTO PNP (3 FILI)

36.SEN22

PNP CONTACT (3 WIRES)

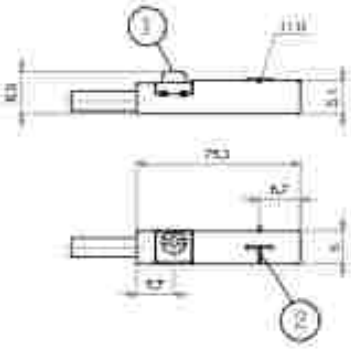

CABLAGGIO - *WIRING*

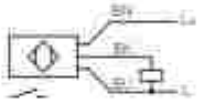

1= ECCENTRICO DI FISSAGGIO - *FASTENING CLAMP*
2= SUPERFICIE ATTIVA - *SENSING FACE*

BK= NERO - *BLACK*
BN= MARRONE - *BROWN*
BU= BLU - *BLUE*

CONTATTO PNP (CONNETORE M12)

36.SEN23

PNP CONTACT (M12 CONNECTOR)

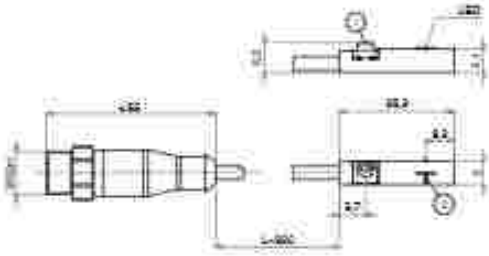

CABLAGGIO - *WIRING*

1= ECCENTRICO DI FISSAGGIO - *FASTENING CLAMP*
2= SUPERFICIE ATTIVA - *SENSING FACE*

BK= NERO - *BLACK*
BN= MARRONE - *BROWN*
BU= BLU - *BLUE*

CAVO PROLUNGA (CONNETTORE M12)

36.CAVX

EXTENSION CABLE (M12 CONNECTOR)

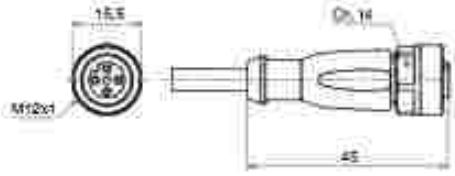

CABLAGGIO - *WIRING*

BK= NERO - *BLACK*
BN= MARRONE - *BROWN*
BU= BLU - *BLUE*
WH= BIANCO - *WHITE*

DIMENSIONI - *DIMENSIONS*		36.CAVX2. M12	36.CAVX5. M12
Modello elettrico - *Electrical design*		AC/DC	AC/DC
Tensione di esercizio - *Operating voltage*	[V]	250 AC / 300 DC	250 AC / 300 DC
Capacità di corrente - *Current rating*	[A]	4	4
Modello - *Design*		diritto - *straight*	diritto - *straight*
Temperatura ambiente - *Ambient temperature*	[°C]	-25...90 (cRUus max 50°C)	-25...90 (cRUus max 50°C)
Grado/Classe di protezione - *Protection*		IP 67 / IP 68 / IP 69K, II	IP 67 / IP 68 / IP 69K, II
Materiale corpo - *Body material*: **Involucro** - *Housing*		TPU arancione - *orange TPU*	TPU arancione - *orange TPU*
Guarnizione - *Sealing*		viton	viton
Materiale dado - *Nut material*		ottone nichelato - *nickel-plated brass*	ottone nichelato - *nickel-plated brass*
Coppia di serraggio per dado zoccolo *Tightening torque for knurled nut*	[Nm]	0,6...1,5	0,6...1,5
Collegamento - *Connection*		cavo PUR - *PUR cable* / 2 m; 4 x 0,34 mm² (42 x ø 0,1 mm); ø 4,9 mm; senza alogeno - *halogen free*	cavo PUR - *PUR cable* / 5 m; 4 x 0,34 mm² (42 x ø 0,1 mm); ø 4,9 mm; senza alogeno - *halogen free*
Colore della guaina - *Sheath colour*		nero - *black*	nero - *black*

SERIE J

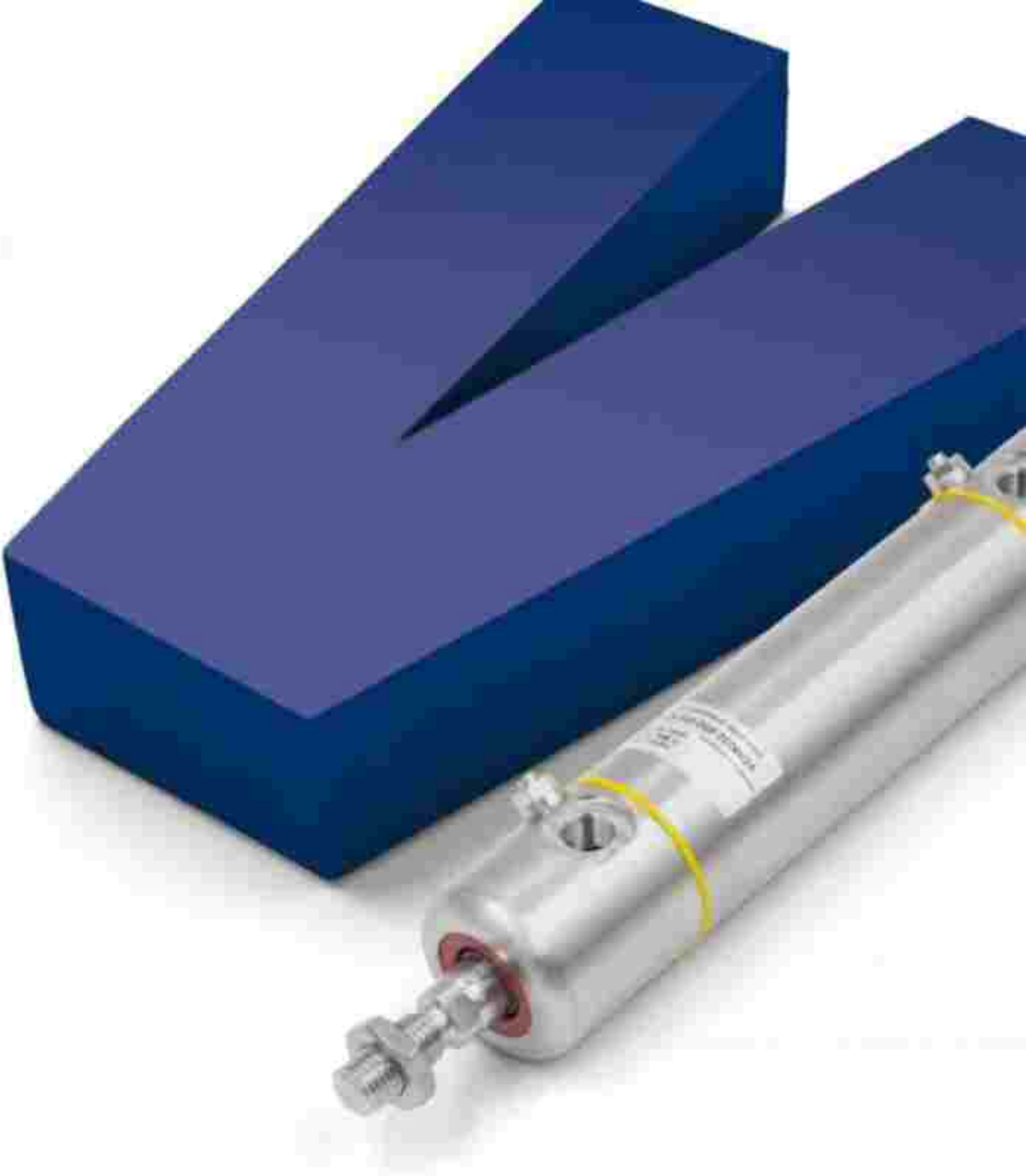

SERIE

V

CILINDRI TONDI IN ACCIAIO INOX

STAINLESS STEEL ROUND CYLINDERS

RUNDZYLINDER AUS EDELSTAHL

Ø 32-63

MESSNER PNEUMATIC

CARATTERISTICHE TECNICHE - *TECHNICAL CHARACTERISTICS*	
Pressione di esercizio *Working pressure*	1 ÷ 10 bar
Temperatura di esercizio *Working temperature*	0 ÷ +80°C (-20°C con aria secca - *with dry air*) 0 ÷ +150°C (con guarnizioni per alte temperature - *with high temperature seals*)
Versioni - *Versions*	doppio effetto, stelo passante - *double acting, double rod*
Alesaggi - *Bores*	⌀ 32 - 40 - 50 - 63
Corse - *Strokes*	vedere tabelle corse standard - *see standard stroke tables*
Fluido - *Fluid*	aria compressa filtrata, non lubrificata - *compressed filtered, non lubricated air*

CARATTERISTICHE COSTRUTTIVE - *CONSTRUCTIVE CHARACTERISTICS*		
1	**Dado** - *Nut*	acciaio inox AISI 304 - *AISI 304 stainless steel*
2	**Stelo** - *Rod*	acciaio inox AISI 316 - *AISI 316 stainless steel*
3	**Guarnizione stelo** - *Rod seal*	poliuretano - *polyurethane*
4	**Ghiera** - *Mounting Nut*	acciaio inox AISI 304 - *AISI 304 stainless steel*
6 17	**Testate** - *Covers*	acciaio inox AISI 316 - *AISI 316 stainless steel*
5	**Boccola** - *Bush*	acciaio inox AISI 316/PTFE- *AISI 316 stainless steel/PTFE*
7	**Ammortizzo** - *Cushion*	acciaio inox AISI 316 - *AISI 316 stainless steel*
8	**Tubo** - *Tube*	acciaio inox AISI 316 - *AISI 316 stainless steel*
9	**Paracolpo** - *Bumper*	NBR
10	**Pistone** - *Piston*	alluminio pressofuso - *die cast aluminium*
11	**Pattino di guida** - *Guide ring*	PBT+PTFE
12	**Magnete** - *Magnet*	plastoferrite - *rubber magnet*
13 16	**Guarnizioni** - *Seals*	poliuretano - *polyurethane*
14	**Guarnizioni** - *Seals*	NBR
15	**Anelli** - *Rings*	PTFE
	Snodo sferico (versione T4) - *Ball joint (version T4)*	acciaio inox AISI 304/PTFE- *AISI 304 stainless steel/PTFE*

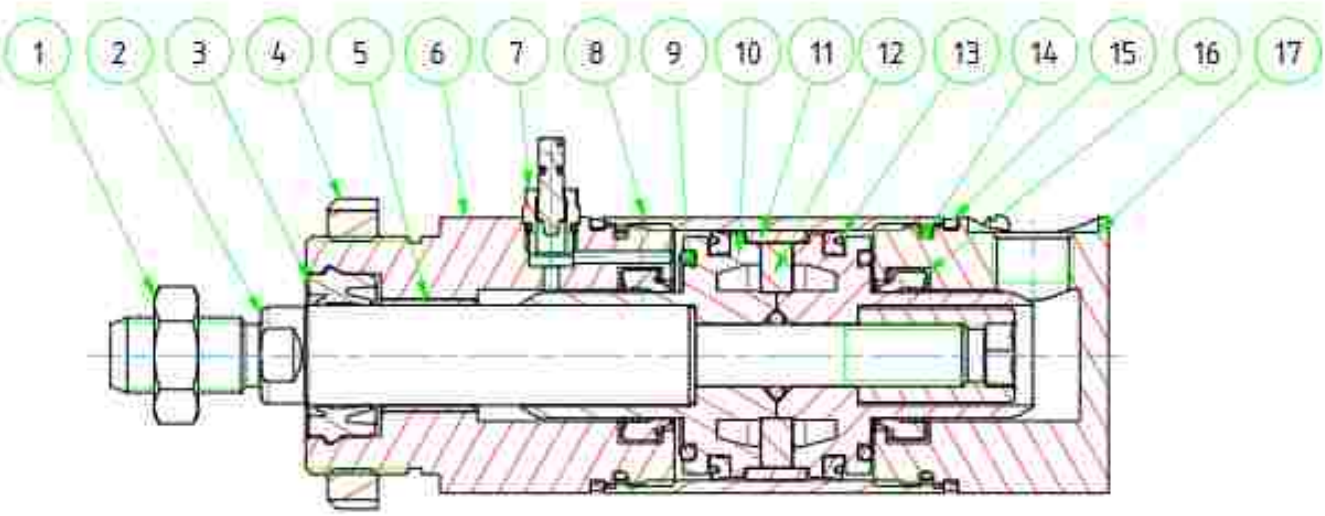

CHIAVE DI CODIFICA

KEY CODE

V D M 0 3 2 . 0 5 0 . G S . M

ALESAGGIO - *BORE* **(Ø)**
032-040-050-063

CORSA - *STROKE* **(mm)**
vedere tabella corse std
see std stroke tables

OPZIONE - *OPTION*
EX ATEX II 2GD c T4

VERSIONE - *VERSION*
P stelo passante
double rod

OPZIONE - *OPTION*
T1 con testa anteriore filettata
with threaded front head
T2 con cerniera femmina
with female hinge
T3 con cerniera maschio
with male hinge
T4 con cerniera maschio snodata
with male hinge with ball joint

VERSIONE - *VERSION*
M magnetico
magnetic
non magnetico
non-magnetic

VERSIONE - *VERSION*
D doppio effetto
double acting

STELO - *ROD*
M maschio - *male*

GUARNIZIONI - *SEALS*
GS guarnizioni standard
standard seals
VB guarnizione stelo per alte temperature
high temperature rod seal
VA tutte le guarnizioni per alte temperature
all seals for high temperature

SERIE - *SERIES*
V tubo tondo INOX 316 avvitato
screwed AISI 316 SS round tube

ESECUZIONI A RICHIESTA - *ON REQUEST*
Filetti speciali (dado non fornito) - *Special thread (without rod nut)*
Stelo prolungato (WH) - *Extended rod (WH)*
Corse fuori standard - *Special strokes*
ATEX II 2GD c T4

FORZE TEORICHE DI TRAZIONE (P=6bar)

THEORETICAL FORCES OF TRACTION (P=6bar)

			16	22	40	50	63
VDM	SPINTA *THRUST*	[N]	483	753	1178	1870	
	TRAZIONE *TRACTION*	[N]	415	633	990	1682	
VDMP	SPINTA *THRUST*	[N]	415	633	990	1682	
	TRAZIONE *TRACTION*	[N]	415	633	990	1682	

DOPPIO EFFETTO MAGNETICO AMMORTIZZATO CON TESTA ANTERIORE FILETTATA

DOUBLE ACTING MAGNETIC CUSHIONED WITH THREADED FRONT HEAD

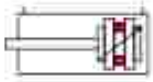

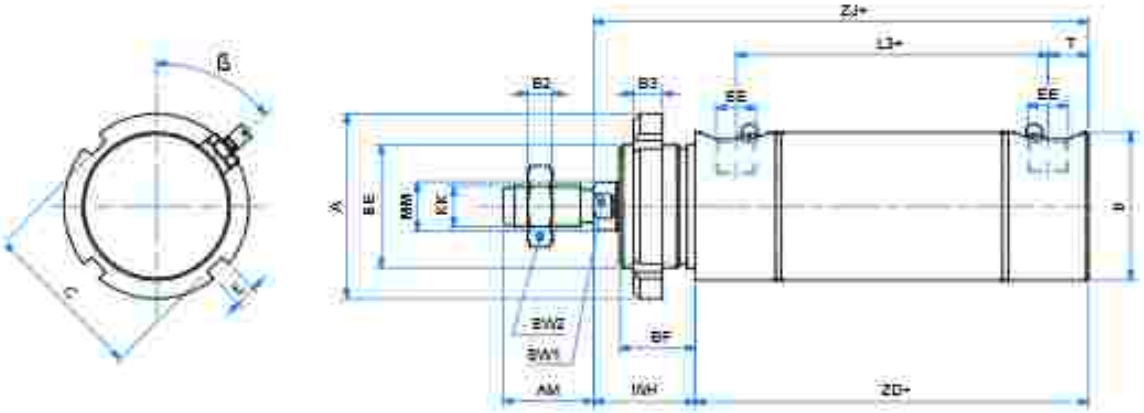

Note: dado stelo e ghiera compresi nella fornitura

Note: rod nut and slotted nut included in the supply

DIMENSIONI - *DIMENSIONS*				
ø	32	40	50	63
ø A	45	50	58	58
AM	22	24	32	32
β	50°	50°	50°	50°
B2	6	7	8	8
B3	7	8	9	9
BE	M30x1,5	M38x1,5	M45x1,5	M45x1,5
BF	18,5	21,5	27	27
C	40	46	52	52
ø D	36	44	54	67
E	5	5	6	6
EE	G 1/8"	G 1/4"	G 1/4"	G 3/8"
KK	M10x1,25	M12x1,25	M16x1,5	M16x1,5
L3	77	83	82	96
ø MM	12	16	20	20
SW1	10	13	17	17
SW2	17	19	24	24
T	9,5	12	12,5	13,5
WH	25	29	36	36
ZD+	95	106	107	122
ZJ+	120	135	143	158

+ = lunghezza corsa - *stroke length*

ø	CORSE STANDARD - *STANDARD STROKES*
032	25 - 50 - 80 - 100 - 125 - 150 - 160 - 200 - 250 - 300 - 320 - 350 - 400 - 450 - 500
040	25 - 50 - 80 - 100 - 125 - 150 - 160 - 200 - 250 - 300 - 320 - 350 - 400 - 450 - 500
050	25 - 50 - 80 - 100 - 125 - 150 - 160 - 200 - 250 - 300 - 320 - 350 - 400 - 450 - 500
063	25 - 50 - 80 - 100 - 125 - 150 - 160 - 200 - 250 - 300 - 320 - 350 - 400 - 450 - 500

D. E. M. STELO PASSANTE AMMORTIZZATO CON TESTE FILETTATE

D. A. M. DOUBLE ROD CUSHIONED WITH THREADED HEADS

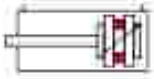

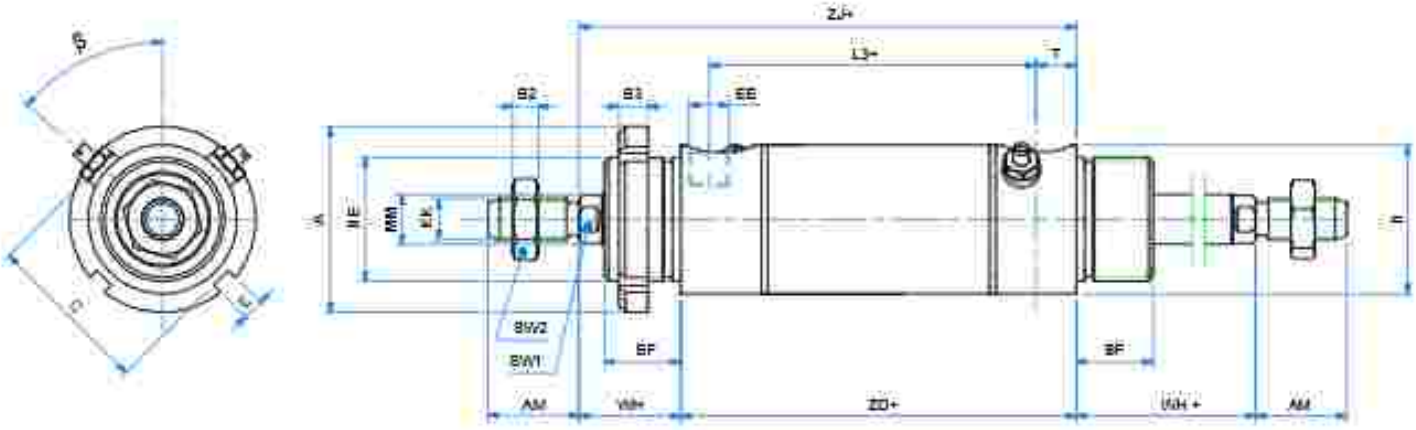

Note: 2 dadi stelo e 1 ghiera compresi nella fornitura

Note: 2 rod nuts and 1 slotted nut included in the supply

DIMENSIONI - DIMENSIONS				
ø	32	40	50	63
ø A	45	50	58	58
AM	22	24	32	22
β	50°	50°	50°	50°
B2	6	7	8	8
B3	7	8	9	9
BE	M30x1,5	M38x1,5	M45x1,5	M45x1,5
BF	18,5	21,5	27	27
C	40	46	52	52
ø D	36	44	54	67
E	5	5	6	6
EE	G 1/8"	G 1/4"	G 1/4"	G 3/8"
EK	M10x1,25	M12x1,25	M16x1,5	M16x1,5
L3	77	83	82	96
ø MM	12	16	20	20
SW1	10	13	17	17
SW2	17	19	24	24
T	9,5	12	12,5	13,5
WH	25	29	36	36
WH+	25	29	36	36
ZD+	95	106	107	122
ZJ+	120	135	143	158

+ = lunghezza corsa - *stroke length*

ø	CORSE STANDARD - *STANDARD STROKES*
032	25 - 50 - 80 - 100 - 125 - 150 - 160 - 200 - 250 - 300 - 320 - 350 - 400 - 450 - 500
040	25 - 50 - 80 - 100 - 125 - 150 - 160 - 200 - 250 - 300 - 320 - 350 - 400 - 450 - 500
050	25 - 50 - 80 - 100 - 125 - 150 - 160 - 200 - 250 - 300 - 320 - 350 - 400 - 450 - 500
063	25 - 50 - 80 - 100 - 125 - 150 - 160 - 200 - 250 - 300 - 320 - 350 - 400 - 450 - 500

DOPPIO EFFETTO MAGNETICO AMMORTIZZATO CON CERNIERA FEMMINA

DOUBLE ACTING MAGNETIC CUSHIONED WITH FEMALE HINGE

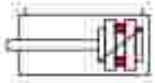

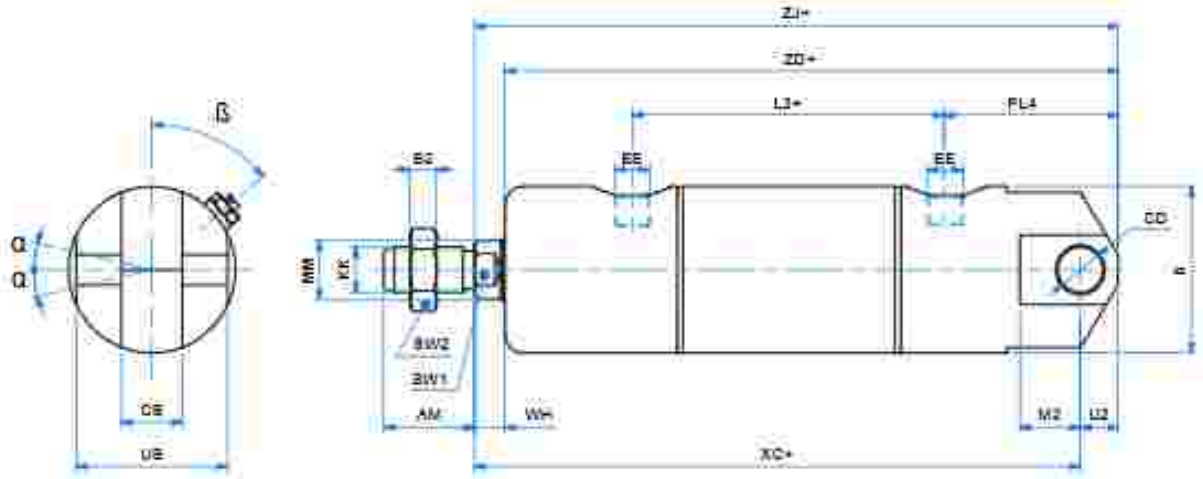

Note: dado stelo compreso nella fornitura
Note: rod nut included in the supply

DIMENSIONI - *DIMENSIONS*				
ø	32	40	50	63
AM	22	24	32	32
β	50°	50°	50°	50°
B2	6	7	8	8
CB	14	16	21	21
ø CD	10	12	12	16
ø D	36	44	54	67
EE	G 1/8"	G 1/4"	G 1/4"	G 3/8"
EW	26	28	32	40
KK	M10x1,25	M12x1,25	M16x1,5	M16x1,5
L3	77	83	82	96
M2	13	16	16	21
ø MM	12	16	20	20
PL3	36,5	45,5	53	58,5
SW1	10	13	17	17
SW2	17	19	24	24
U2	10	10	12	12
UB	34	40	45	51
WH	11	8	8	8
XC+	142	160	170	190
ZD+	141	162	174	194
ZJ+	152	170	182	202

+ = lunghezza corsa - *stroke length*

ø	CORSE STANDARD - *STANDARD STROKES*
032	25 - 50 - 80 - 100 - 125 - 150 - 160 - 200 - 250 - 300 - 320 - 350 - 400 - 450 - 500
040	25 - 50 - 80 - 100 - 125 - 150 - 160 - 200 - 250 - 300 - 320 - 350 - 400 - 450 - 500
050	25 - 50 - 80 - 100 - 125 - 150 - 160 - 200 - 250 - 300 - 320 - 350 - 400 - 450 - 500
063	25 - 50 - 80 - 100 - 125 - 150 - 160 - 200 - 250 - 300 - 320 - 350 - 400 - 450 - 500

DOPPIO EFFETTO MAGNETICO AMMORTIZZATO CON CERNIERA MASCHIO

DOUBLE ACTING MAGNETIC CUSHIONED WITH MALE HINGE

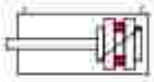

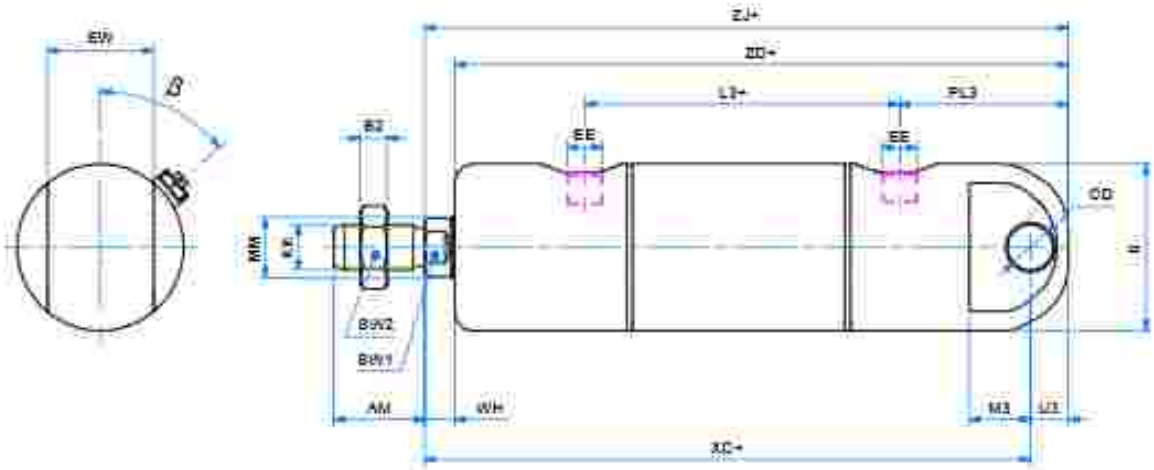

Note: dado stelo compreso nella fornitura
Note: rod nut included in the supply

DIMENSIONI - *DIMENSIONS*

ø	32	40	50	63
AM	22	24	32	32
β	50°	50°	50°	50°
B2	6	7	8	8
ø CD	10	12	12	16
ø D	36	44	54	67
EE	G 1/8"	G 1/4"	G 1/4"	G 3/8"
EW	26	28	32	40
KK	M10x1,25	M12x1,25	M16x1,5	M16x1,5
L3	77	83	82	96
M3	33	16	16	21
ø MM	12	16	20	20
PL3	36,5	45,5	53	58,5
SW1	10	13	17	17
SW2	17	19	24	24
U3	10	10	12	12
WH	11	8	8	8
XC+	142	160	170	190
ZD+	141	162	174	194
ZJ+	152	170	182	202

+ = lunghezza corsa - *stroke length*

ø CORSE STANDARD - *STANDARD STROKES*

032	25 - 50 - 80 - 100 - 125 - 150 - 160 - 200 - 250 - 300 - 320 - 350 - 400 - 450 - 500
040	25 - 50 - 80 - 100 - 125 - 150 - 160 - 200 - 250 - 300 - 320 - 350 - 400 - 450 - 500
050	25 - 50 - 80 - 100 - 125 - 150 - 160 - 200 - 250 - 300 - 320 - 350 - 400 - 450 - 500
063	25 - 50 - 80 - 100 - 125 - 150 - 160 - 200 - 250 - 300 - 320 - 350 - 400 - 450 - 500

DOPPIO EFFETTO MAGNETICO AMMORTIZZATO CON CERNIERA MASCHIO SNODATA

DOUBLE ACTING MAGNETIC CUSHIONED WITH MALE HINGE WITH BALL JOINT

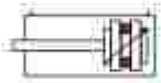

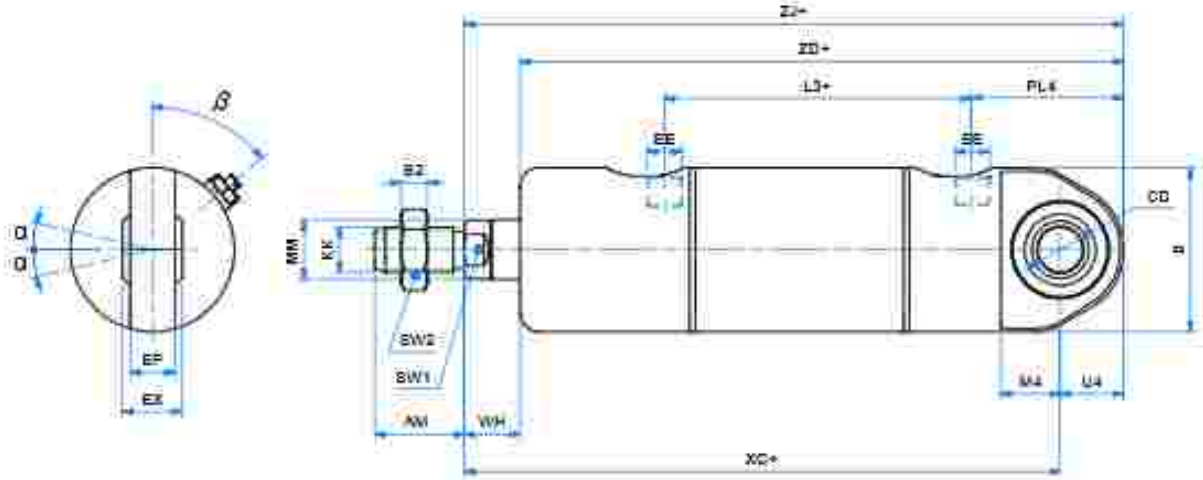

Note: dado stelo e ghiera compresi nella fornitura

Note: rod nut and slotted nut included in the supply

DIMENSIONI - *DIMENSIONS*				
ø	32	40	50	63
α	13°	13°	15°	15°
AM	22	24	32	32
β	50°	50°	50°	50°
B2	6	7	8	8
ø CD	10	12	16	16
ø D	36	44	54	67
EE	G 1/8"	G 1/4"	G 1/4"	G 3/8"
EP	10,5	12	15	15
EX	14	16	21	21
KK	M10x1,25	M12x1,25	M16x1,5	M16x1,5
L3	77	83	82	96
M4	13	16	20	21
ø MM	12	16	20	20
PL4	36,5	45,5	53	58
SW1	10	13	17	17
SW2	17	19	24	24
U4	15	17	20	22
WH	16	15	15	17
XC+	142	160	170	190
ZD+	141	162	175	195
ZJ+	157	177	190	212

+ = lunghezza corsa - *stroke length*

ø	CORSE STANDARD - *STANDARD STROKES*
032	25 - 50 - 80 - 100 - 125 - 150 - 160 - 200 - 250 - 300 - 320 - 350 - 400 - 450 - 500
040	25 - 50 - 80 - 100 - 125 - 150 - 160 - 200 - 250 - 300 - 320 - 350 - 400 - 450 - 500
050	25 - 50 - 80 - 100 - 125 - 150 - 160 - 200 - 250 - 300 - 320 - 350 - 400 - 450 - 500
063	25 - 50 - 80 - 100 - 125 - 150 - 160 - 200 - 250 - 300 - 320 - 350 - 400 - 450 - 500

ACCESSORI DI FISSAGGIO CILINDRO TONDO INOX

STAINLESS STEEL ROUND CYLINDER MOUNTING PARTS

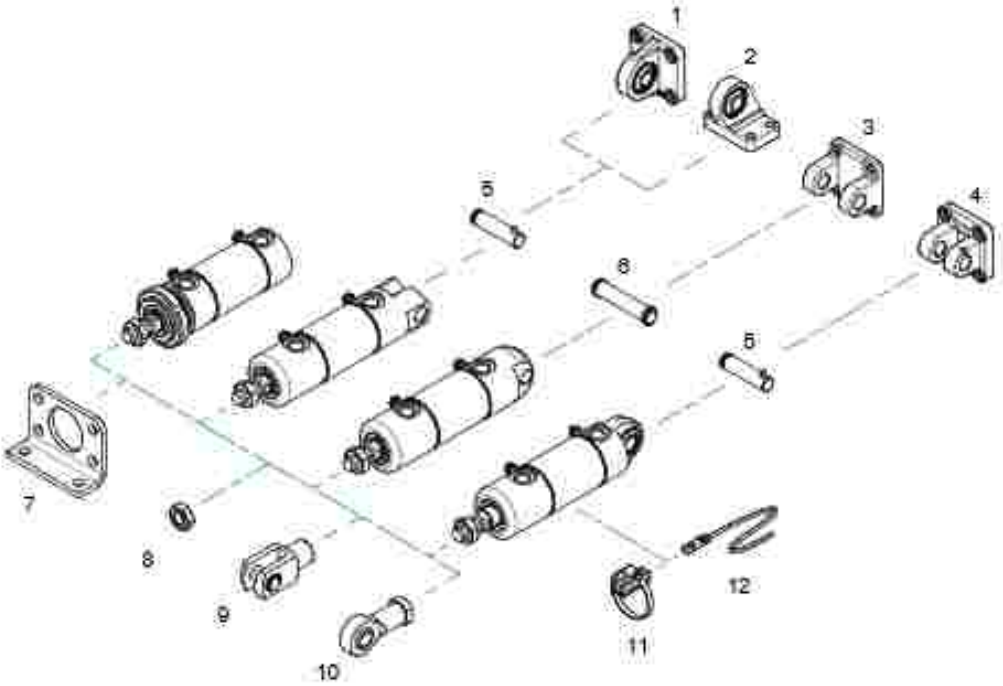

POS.	CODE	DESCRIZIONE - *DESCRIPTION*
1	**CMSI---X6**	cerniera maschio snodata iso inox AISI 316 - *ss AISI 316 iso male hinge with ball joint*
2	**ASSI---X6**	articolazione a squadra snodata inox AISI 316 - *ss AISI 316 iso square hinge with ball joint*
3	**CFI---X6**	cerniera femmina iso inox AISI 316 - *ss AISI 316 iso female hinge*
4	**CFSI---X6**	cerniera femmina stretta inox AISI 316 - *ss AISI 316 narrow female hinge*
5	**PCFS---X6**	perno per cerniera femmina stretta inox AISI 316 - *ss AISI 316 pin for narrow female hinge*
6	**PCF---X6**	perno per cerniera inox AISI 316 - *ss AISI 316 pin for hinge*
7	**MPBI---X**	piedino flangia inox AISI 304 - *foot flange ss AISI 304*
8	**DA--x---X**	dado stelo inox AISI 304- *ss AISI 304 rod nut*
9	**FP--x---X6**	forcella con perno inox AISI 316- *ss AISI 316 clevis with pin*
10	**SSFI--x---X6**	snodo sferico inox AISI 316 - *ss AISI 316 rod eye*
11	**36.TIRX---**	fascetta di fissaggio - *fixing clamp*
12	**36.SEN---**	sensore magnetico - *magnetic sensor*

PIEDINO FLANGIA

MPBI X

FOOT FLANGE

MATERIALE:
ACCIAIO INOX AISI 304
MATERIAL:
AISI 304 STAINLESS STEEL

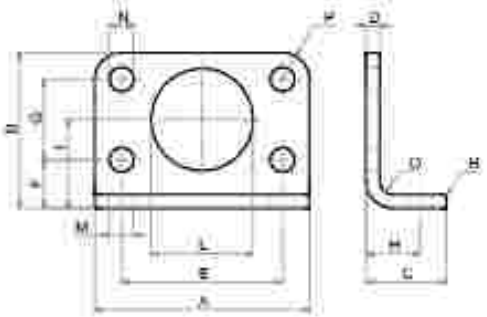

DIMENSIONI - *DIMENSIONS*

COD.	MPBI032X	MPBI040X	MPBI050X	MPBI063X
ø mm	32	40	50	63
A	66	80	90	96
B	49	58	70	80
C	21	30	30	30
D	4	5	6	6
E	52	60	70	76
F	14	18	20	20
G	28	30	40	50
H	14	20	20	20
I	28	33	40	45
L	30	38	45	45
M	7	9	9	9
N	7	9	9	9
P	7	10	10	10
Q	4	5	6	6
R	2	2	2	2

CERNIERA MASCHIO ISO INOX (MP4)

CMI X

STAINLESS STEEL ISO MALE HINGE (MP4)

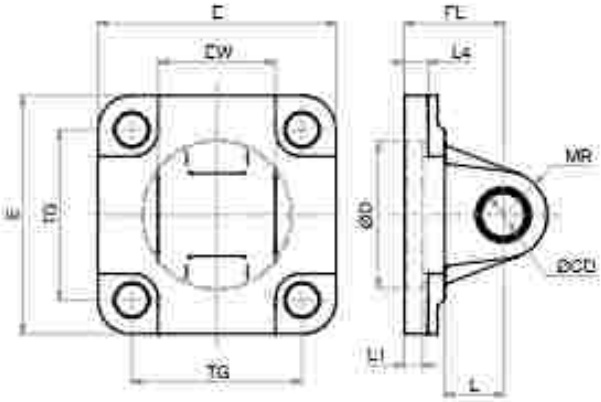

LA FORNITURA COMPRENDE:
n° 1 CERNIERA MASCHIO
n° 4 VITI
THE SUPPLY INCLUDES:
n° 1 MALE HINGE
n° 4 SCREWS

MATERIALE:
ACCIAIO INOX AISI 304
MATERIAL:
AISI 304 STAINLESS STEEL

DIMENSIONI - *DIMENSIONS*

COD.	CMI032X	CMI040X	CMI050X	CMI063X
ø	32	40	50	63
E	45	52	65	75
EW	26	28	32	40
TG	32,5	38	46,5	56,5
FL	22	25	27	32
L1	5	5	5	5
L	13	16	16	21
L4	5,5	5,5	6,5	6,5
ø D	30	35	40	45
ø CD	10	12	12	16
MR	10	12	12	16

CERNIERA FEMMINA ISO INOX (MP2)

CFI X

STAINLESS STEEL ISO FEMALE HINGE (MP2)

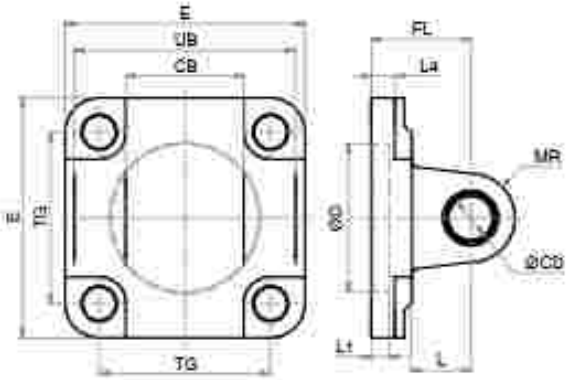

LA FORNITURA COMPRENDE:
n° 1 CERNIERA FEMMINA
n° 4 VITI
THE SUPPLY INCLUDES:
n° 1 FEMALE HINGE
n° 4 SCREWS

MATERIALE:
ACCIAIO INOX AISI 304
MATERIAL:
AISI 304 STAINLESS STEEL

DIMENSIONI - *DIMENSIONS*

COD.	CFI032X	CFI040X	CFI050X	CFI063X
ø	32	40	50	63
CB	26	28	32	40
E	45	52	65	75
FL	22	25	27	32
L1	5	5	5	5
L4	5,5	5,5	6,5	6,5
L	13	16	16	21
MR	10	12	12	16
ø CD	10	12	12	16
ø D	30	35	40	45
TG	32,5	38	46,5	56,5
UB	45	52	60	70

CERNIERA FEMMINA STRETTA ISO INOX (AB6)

CFSI X6

STAINLESS STEEL ISO NARROW FEMALE HINGE (AB6)

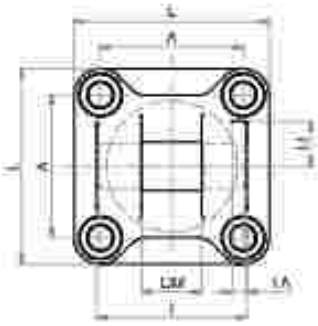

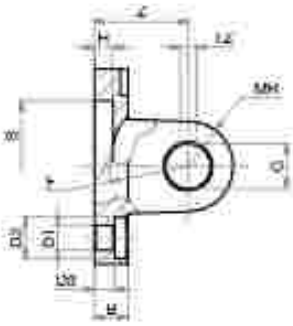

LA FORNITURA COMPRENDE:
n° 1 CERNIERA FEMMINA
n° 4 VITI
THE SUPPLY INCLUDES:
n° 1 FEMALE HINGE
n° 4 SCREWS

MATERIALE:
ACCIAIO INOX AISI 316
MATERIAL:
AISI 316 STAINLESS STEE

DIMENSIONI - *DIMENSIONS*

COD.	CFSI032X6	CFSI040X6	CFSI050X6	CFSI063X6
#	32	40	50	63
A	32,5	38	46,5	56,5
B	9	9	11	11
CM	14	16	21	21
D1	6,6	6,6	9	9
D2	11	11	15	15
D3	5,5	5,5	6,5	6,5
F min.	17	20	22	25
G	10	12	16	16
H	5	5	5	5
U	11,5	12	14	14
L	45	52	65	75
MR	10	12	14	18
S	30	35	40	45
TA	3	4	4	4
TZ	3,3	4,3	4,3	4,3
T	34	40	45	51
Z	22	25	27	32

PERNO PER CERNIERA STRETTA INOX (AA6)

PCFS X6

STAINLESS STEEL PIN FOR NARROW HINGE (AA6)

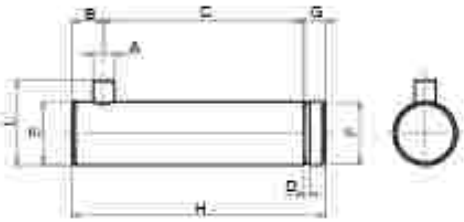

LA FORNITURA COMPRENDE:
n° 1 PERNO
n° 1 SEEGER
THE SUPPLY INCLUDES:
n° 1 PIN
n° 1 RETAINING RING

MATERIALE:
ACCIAIO INOX AISI 316
MATERIAL:
AISI 316 STAINLESS STEEL

SERIE V

DIMENSIONI - *DIMENSIONS*

COD.	PCFS032X6	PCFS040X6	PCFS050X6	PCFS063X6
#	32	40	50	63
A	3	4	4	4
B	4,5	6	6	6
C	32,5	38	43	49
D	1,1	1,1	1,1	1,1
E	10	12	16	16
F	9,6	11,5	15,2	15,2
G	4	4	5	5
H	41	48	54	60
L	14	16	20	20

SNODO SFERICO INOX (FILETTO INTERNO)

SSFI X

STAINLESS STEEL ROD EYE (INTERNAL THEAD)

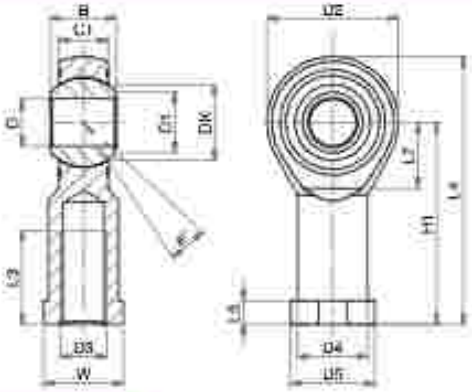

MATERIALE:
CORPO IN ACCIAIO INOX AISI 304
SNODO IN ACCIAIO INOX E PTFE
MATERIAL:
BODY IN AISI 304 STAINLESS STEEL
EYE IN STAINLESS STEEL AND PTFE

DIMENSIONI - *DIMENSIONS*

COD.	SSFI10x1,25X	SSFI12x1,25X	SSFI16x1,5X
α°	13	13	15
B	14	16	21
C1	10,5	12	15
D1	12,9	15,4	19,3
D2	28	32	42
D3	M10x1,25	M12x1,25	M16x1,5
D4	15	17,5	22
D5	19	22	27
DK	19,05	22,22	28,57
D	10	12	16
H1	43	50	64
L3	20	22	28
L4	57	66	85
L5	6,5	6,5	8
L7	15	17	23
W	17	19	22

FORCELLA CON PERNO INOX

FP X

STAINLESS STEEL CLEVIS WITH PIN

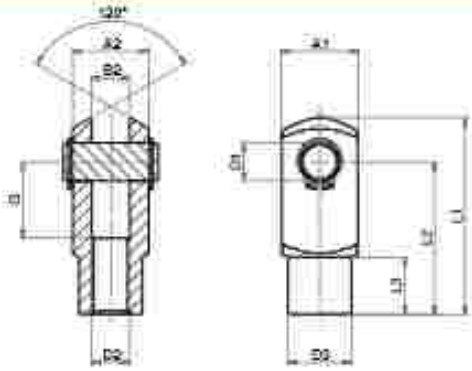

MATERIALE:
ACCIAIO INOX AISI 304
MATERIAL:
AISI 304 STAINLESS STEEL

LA FORNITURA COMPRENDE:
n° 1 PERNO
n° 2 SEEGER
THE SUPPLY INCLUDES:
n° 1 PIN
n° 2 RETAINING RING

DIMENSIONI - *DIMENSIONS*

COD.	FP10x1,25X	FP12x1,25X	FP16x1,5X
A1	20	24	32
A2	20	24	32
B2	10	12	16
G	20	24	32
L1	52	62	83
L2	40	48	64
L3	15	18	24
ø D2	M10x1,25	M12x1,25	M16x1,5
ø D3	18	20	26
ø D1	10	12	16

SENSORI MAGNETICI PER ZONE ASETTICHE E UMIDE

MAGNETIC SENSORS FOR ASEPTICAL AND WET AREAS

CARATTERISTICHE - *CHARACTERISTICS*

CODICE - *CODE*		36.SEN22	36.SEN23
TIPO - *TYPE*		ELETTRONICO - *ELECTRONIC*	ELETTRONICO - *ELECTRONIC*
Modello elettrico - *Electrical design*		DC PNP	DC PNP
Funzione dell'uscita - *Output*		N.O.	N.O.
Tensione di esercizio - *Operating voltage*	[V]	10...30 DC	10...30 DC
Capacità di corrente - *Current rating*	[mA]	100	100
Sensibilità di reazione - *Magnetic sensitivity*	[mT]	2,8	2,8
Velocità di passaggio - *Travel speed*	[m/s]	> 10	> 10
Protezione da cortocircuito - *Short-circuit proof*		si - *yes*	si - *yes*
Protetto da inversione di polarità - *Reverse polarity protection*		si - *yes*	si - *yes*
Resistente a sovraccarico - *Overload protection*		si - *yes*	si - *yes*
Caduta di tensione - *Voltage drop*	[V]	< 2,5	< 2,5
Isteresi - *Hysteresis*		1,5	1,5
Riproducibilità - *Repeatability*	[mm]	< 0,2	< 0,2
Corrente assorbita - *Current consumption*	[mA]	< 10	< 10
Ritardo alla disponibilità - *Power-on delay time*	[ms]	< 30	< 30
Frequenza di commutazione - *Switching frequency*	[Hz]	> 10.000	> 10.000
Temperatura ambiente - *Ambient temperature*	[°C]	-25...85	-25...85
Grado/Classe di protezione - *Protection*		IP 65/IP 67/IP 69K, III	IP 65/IP 67/IP 69K, III
Materiale involucro - *Housing material*		PA - (poliammide-*polyamide*)	PA - (poliammide-*polyamide*)
Materiale eccentrico di fissaggio - *Fastening clamp*		inox - *stainless steel*	inox - *stainless steel*
Indicazione della funzione Stato di commutazione *Function display Switching status*	LED	giallo - *yellow*	giallo - *yellow*
Collegamento - *Connection*		cavo PVC - *PVC cable* 3x0,14 mm²	cavo PVC - *PVC cable* connettore M12 - *M12 connector*
Lunghezza cavo - *Cable length*		6 m	0,3 m
Peso - *Weight*	[g]	95,5	20,9

Accessori inclusi - *Accessories included*: Segnaposto in gomma, fascetti fermacavo - *Rubber placeholder, cable clip*

FASCETTA DI FISSAGGIO

36.TIRX

FIXING CLAMP

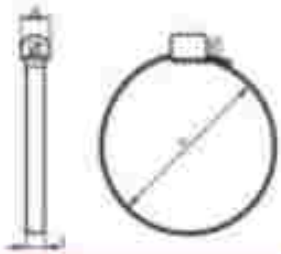

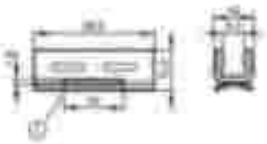

DIMENSIONI *DIMENSIONS*

COD.	36.TIRX25.32	36.TIRX40	36.TIRX50	36.TIRX63
Ø	032	040	050	063
d [mm]	28÷39	38÷49	48÷59	58÷69
Materiale fascetta *Fixing clamp material*	acciaio inox AISI 303 - *AISI 303 stainless steel*			
Materiale adattatore *Adapter material*	acciaio inox AISI 304 - *AISI 304 stainless steel*			

SERIE V

CONTATTO PNP (3 FILI)

36.SEN22

PNP CONTACT (3 WIRES)

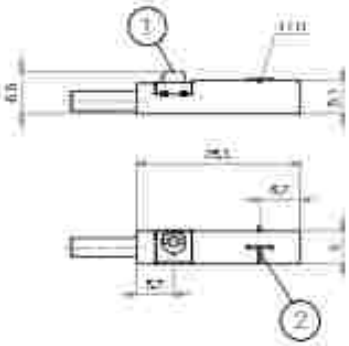

CABLAGGIO - *WIRING*

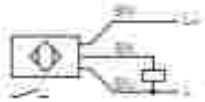

1= ECCENTRICO DI FISSAGGIO - *FASTENING CLAMP*
2= SUPERFICIE ATTIVA - *SENSING FACE*

BK= NERO - *BLACK*
BN= MARRONE - *BROWN*
BU= BLU - *BLUE*

CONTATTO PNP (CONNETORE M12)

36.SEN23

PNP CONTACT (M12 CONNECTOR)

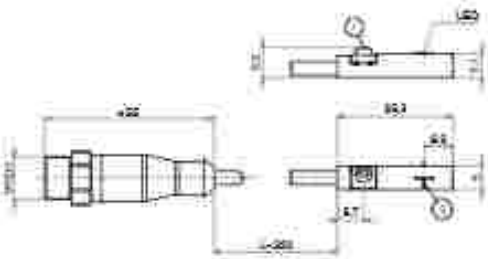

CABLAGGIO - *WIRING*

1= ECCENTRICO DI FISSAGGIO - *FASTENING CLAMP*
2= SUPERFICIE ATTIVA - *SENSING FACE*

BK= NERO - *BLACK*
BN= MARRONE - *BROWN*
BU= BLU - *BLUE*

CAVO PROLUNGA (CONNETTORE M12)

36.CAVX

EXTENSION CABLE (M12 CONNECTOR)

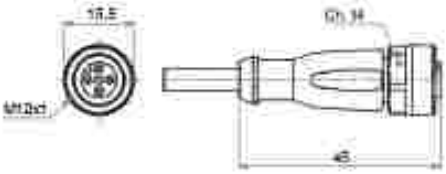

CABLAGGIO - *WIRING*

BK= NERO - *BLACK*
BN= MARRONE - *BROWN*
BU= BLU - *BLUE*
WH= BIANCO - *WHITE*

DIMENSIONI - *DIMENSIONS*		36.CAVX2. M12	36.CAVX5. M12
Modello elettrico - *Electrical design*		AC/DC	AC/DC
Tensione di esercizio - *Operating voltage*	[V]	250 AC / 300 DC	250 AC / 300 DC
Capacità di corrente - *Current rating*	[A]	4	4
Modello - *Design*		diritto - *straight*	diritto - *straight*
Temperatura ambiente - *Ambient temperature*	[°C]	-25...90 (cRUscmax 50°C)	-25...90 (cRUscmax 50°C)
Grado/Classe di protezione - *Protection*		IP 67 / IP 68 / IP 69K, II	IP 67 / IP 68 / IP 69K, II
Materiale corpo - *Body material*; **involucro** - *Housing*		TPU arancione - *orange TPU*	TPU arancione - *orange TPU*
Guarnizione - *Sealing*		viton	viton
Materiale dado - *Nut material*		ottone nichelato - *nickel plated brass*	ottone nichelato - *nickel plated brass*
Coppia di serraggio per dado zocciolo *Tightening torque for knurled nut*	[Nm]	0,6...1,5	0,6...1,5
Collegamento - *Connection*		cavo PUR - *PUR cable* / 2 m; 4 x 0,34 mm² (42 x ø 0,1 mm); ø 4,9 mm; senza alogeni - *alogen free*	cavo PUR - *PUR cable* / 5 m; 4 x 0,34 mm² (42 x ø 0,1 mm); ø 4,9 mm; senza alogeni - *alogen free*
Colore della guaina - *Sheath colour*		nero - *black*	nero - *black*

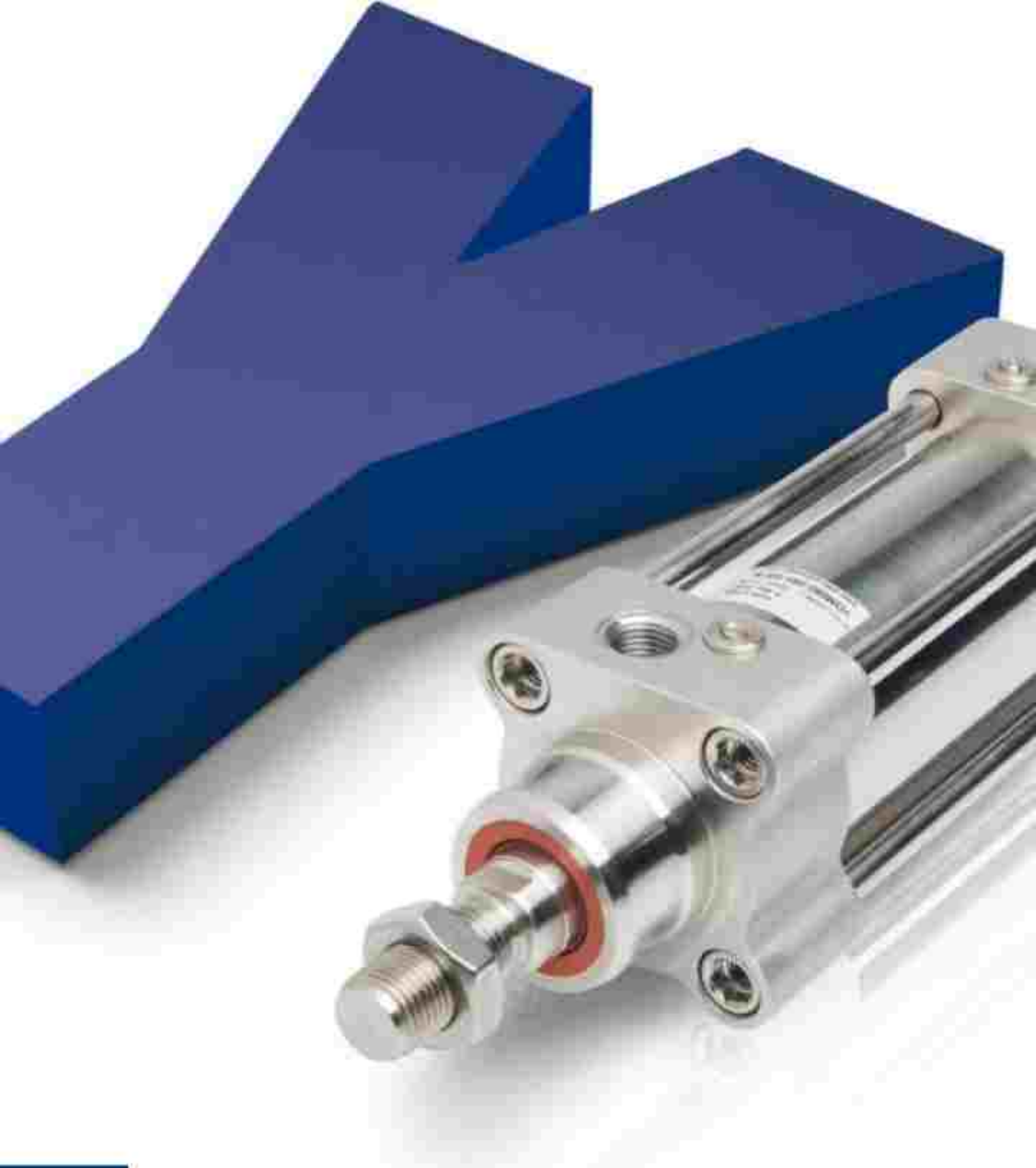

SERIE

Y

CILINDRI INOX ISO 15552

ISO 15552 STAINLESS STEEL CYLINDERS

STANDARDZYLINDER ISO 15552
AUS EDELSTAHL
Ø 32-160

MESSNER PNEUMATIC

CARATTERISTICHE TECNICHE - *TECHNICAL CHARACTERISTICS*

Pressione di esercizio *Working pressure*	1 ÷ 10 bar
Temperatura di esercizio *Working temperature*	0 ÷ +80°C (-20°C con aria secca - *with dry air*) 0 ÷ +150°C (con guarnizioni per alte temperature - *with high temperature seals*)
Versioni - *Versions*	doppio effetto - stelo passante *double acting - double rod*
Alesaggi - *Bores*	ø 32 - 40 - 50 - 63 - 80 - 100 - 125 - 160
Corse - *Strokes*	vedere tabelle corse standard - *see standard stroke tables*
Fluido - *Fluid*	aria compressa filtrata, non lubrificata - *compressed filtered, non lubricated air*

CARATTERISTICHE COSTRUTTIVE - *CONSTRUCTIVE CHARACTERISTICS*

1	**Dado stelo** - *Rod nut*	acciaio inox AISI 304 - *AISI 304 stainless steel*
2	**Stelo** - *Rod*	acciaio inox AISI 304/316 - *AISI 304/316 stainless steel*
3 6 8	**Guarnizioni** - *Seals*	poliuretano - *polyurethane*
4	**Boccola** - *Bush*	bronzo sinterizzato - *sintered bronze*
5 13	**Testate** - *Covers*	acciaio inox AISI 304/316 - *AISI 304/316 stainless steel*
7	**Tubo** - *Tube*	acciaio inox AISI 304/316 - *AISI 304/316 stainless steel*
9	**Magnete** - *Magnet*	plastoferrite - *rubber magnet*
10	**Pattino di guida** - *Guide ring*	PBT+PTFE
11	**Pistone** - *Piston*	alluminio pressofuso - *die cast aluminium*
12	**Ammortizzo** - *Cushioning*	pneumatico - *pneumatic*
	Tiranti - *Tie rods*	acciaio inox AISI 304/316 - *AISI 304/316 stainless steel*
	O-ring	NBR

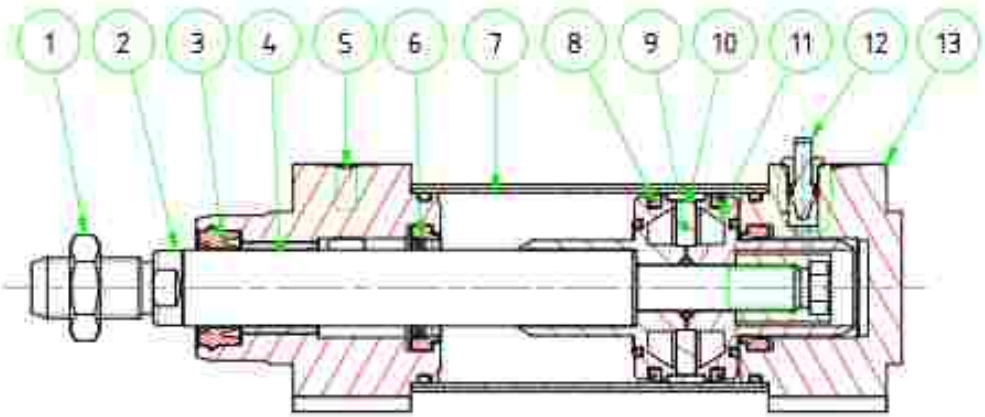

CHIAVE DI CODIFICA

KEY CODE

Y D M 0 5 0 . 1 0 0 . G S . M

SERIE - SERIES
- **Y** tubo tondo con tiranti / round tube with tie rods

VERSIONE - VERSION
- **D** doppio effetto / double acting

VERSIONE - VERSION
- **M** magnetico / magnetic
- non magnetico / non-magnetic

VERSIONE - VERSION
- **P** stelo passante / double rod

ALESAGGIO - BORE (Ø)
- 032-040-050-063-080-100-125-160

CORSA - STROKE (mm)
- vedere tabella corse std / see std stroke tables

GUARNIZIONI - SEALS
- **GS** guarnizioni standard / standard seals
- **VR** guarnizione stelo per alte temperature / high temperature rod seal
- **VA** tutte le guarnizioni per alte temperature / all seals for high temperature

STELO - ROD
- **M** maschio - male
- **F** femmina - female

OPZIONE - OPTION
- **XA** cilindro tutto acciaio inox AISI 316 (dado stelo inox 304) / all cylinder in AISI 316 SS (rod nut in AISI 304 SS)
- **XS** stelo in acciaio inox AISI 316 (dado stelo inox 304) / AISI 316 SS rod (rod nut in AISI 304 SS)

OPZIONE - OPTION
- **W** senza ammortizzo / without cushioning
- **WR** senza ammortizzo posteriore / without rear cushioning
- **WF** senza ammortizzo anteriore / without front cushioning

OPZIONE - OPTION
- **CI** CICT II montato / CICT II mounted

OPZIONE - OPTION
- **EX** ATEX CE II 2GD c T4

ESECUZIONI A RICHIESTA - *ON REQUEST*

Filetti speciali (dado non fornito) - *Special thread (without rod nut)*

Stelo prolungato (WH) - *Extended rod (WH)*

Corse fuori standard - *Special strokes*

ATEX CE II 2GD c T4

FORZE TEORICHE DI TRAZIONE (P=6 bar)

THEORETICAL FORCES OF TRACTION (P=6 bar)

		Ø	032	040	050	063	080	100	125	160
YDM	SPINTA THRUST	[N]	483	754	1.178	1.870	3.016	4.712	7.363	12.064
	TRAZIONE TRACTION	[N]	415	633	990	1.682	2.721	4.418	6.881	11.310
YDMP	SPINTA THRUST	[N]	415	633	990	1.682	2.721	4.418	6.881	11.310
	TRAZIONE TRACTION	[N]	415	633	990	1.682	2.721	4.418	6.881	11.310

DOPPIO EFFETTO MAGNETICO AMMORTIZZATO

DOUBLE ACTING MAGNETIC CUSHIONED

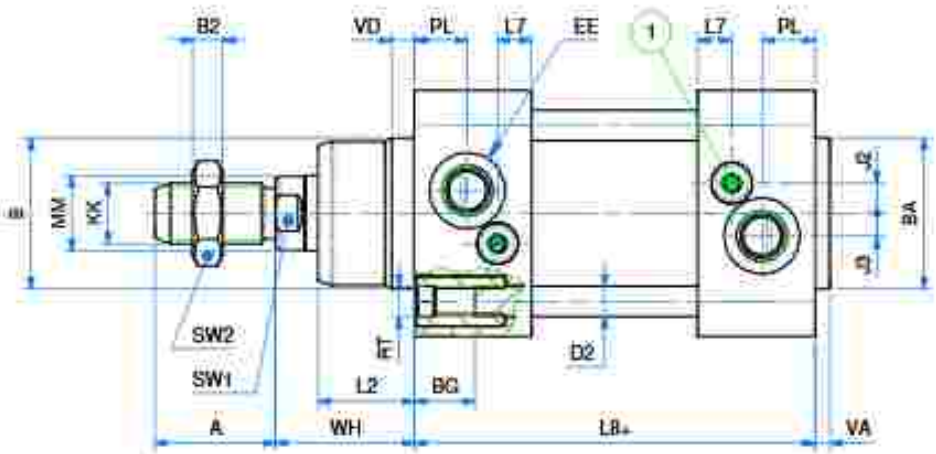

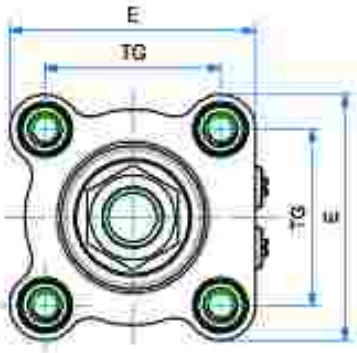

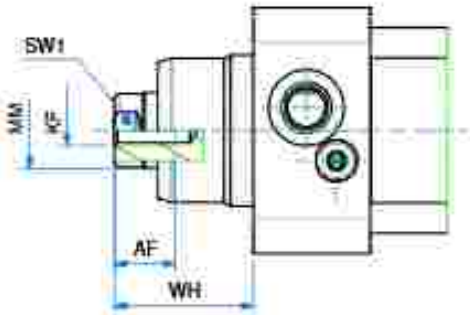

DOPPIO EFFETTO MAGNETICO AMMORTIZZATO

DOUBLE ACTING MAGNETIC CUSHIONED

DIMENSIONI - *DIMENSIONS*

ø	32	40	50	63	80	100	125	160
A	22	24	32	32	40	40	54	72
AF	12	12	16	16	20	20	32	30
ø B	30	35	40	45	45	55	60	65
ø BA	30	35	40	45	45	55	60	65
BZ	6	7	8	8	9	9	12	14
BG	16	16	16	16	18	18	20	24
ø D2	6	6	8	8	10	10	12	16
E	48	52	65	75	95	115	140	180
EE	G 1/8"	G 1/4"	G 1/4"	G 3/8"	G 3/8"	G 1/2"	G 1/2"	G 3/4"
J2	6,6	8,5	8	10	8	15	13	15
J3	5,3	5	6	6,5	8	7	7	15
KF	M6	M8	M8	M10	M10	M12	M16	M20
KK	M10x1,25	M12x1,25	M16x1,5	M16x1,5	M20x1,5	M20x1,5	M27x2	M36x2
L2	18	22	25,5	26	32	38	46	55
L7	7,2	9,2	9	9,5	11	12	12	18
L8 +	94	105	106	121	128	138	160	180
ø MM	12	16	20	20	25	25	32	40
PL	13	14	14	16	16	18	18	25
RT	M6	M6	M8	M8	M10	M10	M12	M16
SW1	10	13	17	17	22	22	27	36
SW2	17	19	24	24	30	30	41	55
TG	32,5	38	46,5	56,5	72	89	110	140
VA	4	4	4	4	4	4	6	6
VD	5	5	6	6	7	7	10	10
WH	26	30	37	37	46	51	65	80
*	20	22	25	25	35	35	35	55

+ = lunghezza corsa - *stroke length*

* = lunghezza ammortizzo - *cushioning length*

Note: dado stelo compreso nella fornitura
Note: rod nut included in the supply

■ CORSE STANDARD - *STANDARD STROKES*

032	25 - 50 - 80 - 100 - 125 - 150 - 160 - 200 - 250 - 300 - 320 - 400 - 450 - 500 - 550 - 600 - 650 - 700 - 750 - 800 -850 - 900 - 950 - 1000
040	25 - 50 - 80 - 100 - 125 - 150 - 160 - 200 - 250 - 300 - 320 - 400 - 450 - 500 - 550 - 600 - 650 - 700 - 750 - 800 -850 - 900 - 950 - 1000
050	25 - 50 - 80 - 100 - 125 - 150 - 160 - 200 - 250 - 300 - 320 - 400 - 450 - 500 - 550 - 600 - 650 - 700 - 750 - 800 -850 - 900 - 950 - 1000
063	25 - 50 - 80 - 100 - 125 - 150 - 160 - 200 - 250 - 300 - 320 - 400 - 450 - 500 - 550 - 600 - 650 - 700 - 750 - 800 -850 - 900 - 950 - 1000
080	25 - 50 - 80 - 100 - 125 - 150 - 160 - 200 - 250 - 300 - 320 - 400 - 450 - 500 - 550 - 600 - 650 - 700 - 750 - 800 -850 - 900 - 950 - 1000
100	25 - 50 - 80 - 100 - 125 - 150 - 160 - 200 - 250 - 300 - 320 - 400 - 450 - 500 - 550 - 600 - 650 - 700 - 750 - 800 -850 - 900 - 950 - 1000
125	25 - 50 - 80 - 100 - 125 - 150 - 160 - 200 - 250 - 300 - 320 - 400 - 450 - 500 - 550 - 600 - 650 - 700 - 750 - 800 -850 - 900 - 950 - 1000
160	25 - 50 - 80 - 100 - 125 - 150 - 160 - 200 - 250 - 300 - 320 - 400 - 450 - 500 - 550 - 600 - 650 - 700 - 750 - 800 -850 - 900 - 950 - 1000

DOPPIO EFFETTO MAGNETICO STELO PASSANTE AMMORTIZZATO

DOUBLE ACTING MAGNETIC CUSHIONED WITH DOUBLE ROD

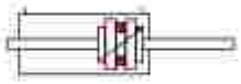

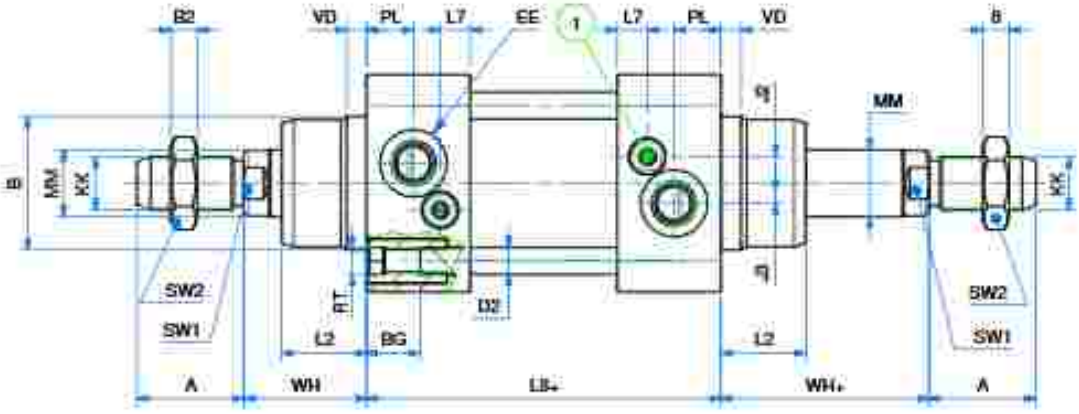

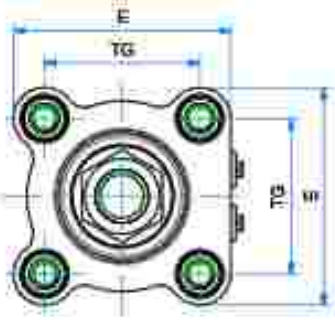

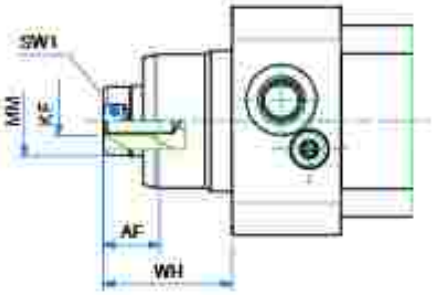

DOPPIO EFFETTO MAGNETICO STELO PASSANTE AMMORTIZZATO

DOUBLE ACTING MAGNETIC CUSHIONED WITH DOUBLE ROD

DIMENSIONI - *DIMENSIONS*

ø	32	40	50	63	80	100	125	160
A	22	24	32	32	40	40	54	72
AF	12	12	16	16	20	20	32	30
ø B	30	35	40	45	45	55	60	65
ø BA	30	35	40	45	45	55	60	65
BZ	6	7	8	8	9	9	12	14
BG	16	16	16	16	18	18	20	24
ø DZ	6	6	8	8	10	10	12	16
E	48	52	65	75	95	115	140	180
EE	G 1/8"	G 1/4"	G 1/4"	G 3/8"	G 3/8"	G 1/2"	G 1/2"	G 3/4"
JZ	6,6	8,5	8	10	8	15	13	15
ZB	5,3	5	6	6,5	8	7	7	15
KF	M6	M8	M8	M10	M10	M12	M16	M20
KK	M10x1,25	M12x1,25	M16x1,5	M16x1,5	M20x1,5	M20x1,5	M27x2	M36x2
L2	18	22	25,5	26	32	38	46	55
L7	7,2	9,2	9	9,5	11	12	12	18
LB +	94	105	106	121	128	138	160	180
ø MM	12	16	20	20	25	25	32	40
PL	13	14	14	16	16	18	18	25
RT	M6	M6	M8	M8	M10	M10	M12	M16
SW1	10	13	17	17	22	22	27	36
SW2	17	19	24	24	30	30	41	55
TG	32,5	38	46,5	56,5	72	89	110	140
VD	5	5	6	6	7	7	10	10
WH	26	30	37	37	46	51	65	80
WH +	26	30	37	37	46	51	65	80
*	20	22	25	25	35	35	35	55

+ = lunghezza corsa - *stroke length*

* = lunghezza ammortizzo - *cushioning length*

Nota: dado stelo compreso nella fornitura

Note: rod nut included in the supply

ø	CORSE STANDARD - *STANDARD STROKES*
032	25 - 50 - 80 - 100 - 125 - 150 - 160 - 200 - 250 - 300 - 320 - 400 - 450 - 500 - 550 - 600 - 650 - 700 - 750 - 800 -850 - 900 - 950 - 1000
040	25 - 50 - 80 - 100 - 125 - 150 - 160 - 200 - 250 - 300 - 320 - 400 - 450 - 500 - 550 - 600 - 650 - 700 - 750 - 800 -850 - 900 - 950 - 1000
050	25 - 50 - 80 - 100 - 125 - 150 - 160 - 200 - 250 - 300 - 320 - 400 - 450 - 500 - 550 - 600 - 650 - 700 - 750 - 800 -850 - 900 - 950 - 1000
063	25 - 50 - 80 - 100 - 125 - 150 - 160 - 200 - 250 - 300 - 320 - 400 - 450 - 500 - 550 - 600 - 650 - 700 - 750 - 800 -850 - 900 - 950 - 1000
080	25 - 50 - 80 - 100 - 125 - 150 - 160 - 200 - 250 - 300 - 320 - 400 - 450 - 500 - 550 - 600 - 650 - 700 - 750 - 800 -850 - 900 - 950 - 1000
100	25 - 50 - 80 - 100 - 125 - 150 - 160 - 200 - 250 - 300 - 320 - 400 - 450 - 500 - 550 - 600 - 650 - 700 - 750 - 800 -850 - 900 - 950 - 1000
125	25 - 50 - 80 - 100 - 125 - 150 - 160 - 200 - 250 - 300 - 320 - 400 - 450 - 500 - 550 - 600 - 650 - 700 - 750 - 800 -850 - 900 - 950 - 1000
160	25 - 50 - 80 - 100 - 125 - 150 - 160 - 200 - 250 - 300 - 320 - 400 - 450 - 500 - 550 - 600 - 650 - 700 - 750 - 800 -850 - 900 - 950 - 1000

ACCESSORI DI FISSAGGIO ISO 15552 INOX

STAINLESS STEEL ISO 15552 MOUNTING PARTS

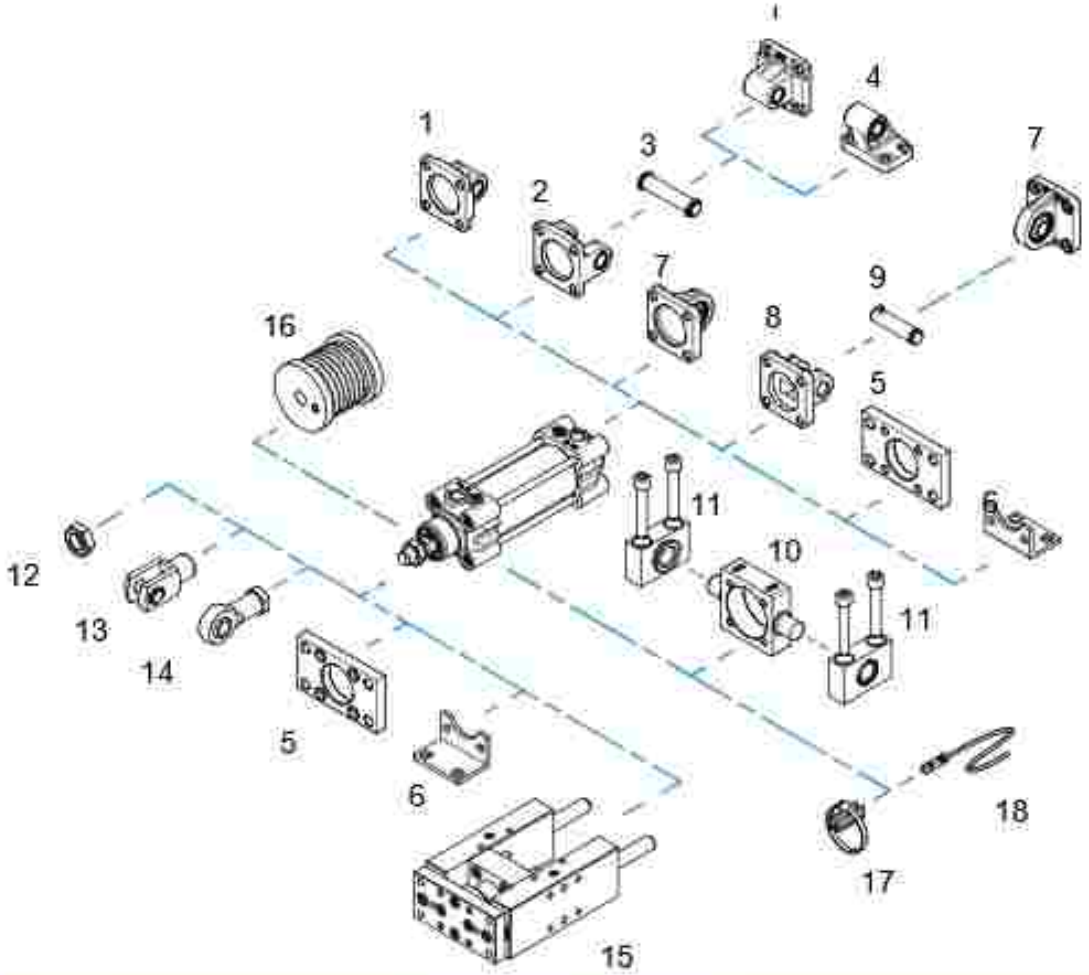

POS.	CODE	DESCRIZIONE - *DESCRIPTION*
1	**CMI---X**	cerniera maschio iso - *iso male hinge*
2	**CFI---X**	cerniera femmina iso - *iso female hinge*
3	**PCF---X**	perno per cerniera - *pin for hinge*
4	**ASI---X**	articolazione a squadra iso - *iso square hinge*
5	**FI---X**	flangia iso - *iso flange*
6	**PBI---X**	piedino basso iso - *iso foot mounting*
7	**CMSI---X6**	cerniera maschio snodata iso - *iso male hinge with ball joint*
8	**CFSI---X6**	cerniera femmina stretta iso - *iso narrow female hinge*
9	**PCFS---X6**	perno per cerniera femmina stretta - *pin for female narrow hinge*
10	**CICT---X**	cerniera intermedia per tiranti - *intermediate hinge for tie rod*
11	**SCI---X**	supporto cerniera intermedia - *support for intermediate hinge*
12	**DA--x---X**	dado - *nut*
13	**FP--x---X**	forcella con perno - *clevis with pin*
14	**SSFI--x---X**	snodo sferico - *rod eye*
15	**GHX4---.---.S**	unità di guida - *guide unit*
16	**BLW---**	soffietto modulare - *modular bellows*
17	**36.TIRX---**	adattatore sensore - *sensor mounting*
18	**36.SEN---**	sensore magnetico - *magnetic sensor*

Fissaggi forniti con viti - *Mounting parts supplied with screws*

UNITÀ DI GUIDA IN ACCIAIO INOX

GHX4 GHX6

STAINLESS STEEL GUIDE UNIT

CARATTERISTICHE COSTRUTTIVE - *CONSTRUCTIVE CHARACTERISTICS*	
(1) **Piastra** - *Plate*	acciaio inox AISI 304 o AISI 316 - *AISI 304 or AISI 316 stainless steel*
(2) **Ghiera** - *Slotted nut*	acciaio inox AISI 304 o AISI 316 - *AISI 304 or AISI 316 stainless steel*
(3) **Giunto** - *Coupling*	acciaio inox AISI 304 o AISI 316 - *AISI 304 or AISI 316 stainless steel*
(4) **Boccola guida** - *Slide bearing*	PTFE - *PTFE*
(5) **Stelo** - *Rod*	acciaio inox AISI 304 o AISI 316 - *AISI 304 or AISI 316 stainless steel*
(6) **Corpo** - *Body*	acciaio inox AISI 304 o AISI 316 - *AISI 304 or AISI 316 stainless steel*
(7) **Raschiastelo** - *Scraper*	Silicone - *Silicone*

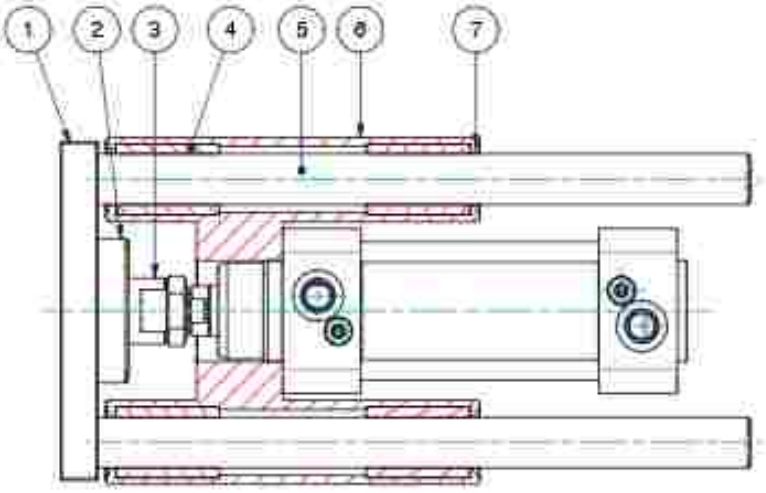

UNITÀ DI GUIDA

GHX4 GHX6

GUIDE UNIT

CARATTERISTICHE COSTRUTTIVE - CONSTRUCTIVE CHARACTERISTICS

1	**Piastra** - *Plate*	acciaio inox AISI 304 o AISI 316 - *as AISI 304 or AISI 316*
2	**Ghiera** - *Slotted nut*	acciaio inox AISI 304 o AISI 316 - *as AISI 304 or AISI 316*
3	**Giunto** - *coupling*	acciaio inox AISI 304 o AISI 316 - *as AISI 304 or AISI 316*
4	**Boccola guida** - *Slide bearing*	PTFE - *PTFE*
5	**Stelo** - *Rod*	acciaio inox AISI 304 o AISI 316 - *as AISI 304 or AISI 316*
6	**Corpo** - *Body*	acciaio inox AISI 304 o AISI 316 - *as AISI 304 or AISI 316*
7	**Raschiastelo** - *Scraper*	silicone - *silicone*

CHIAVE DI CODIFICA

KEY CODE

G H X 4 0 5 0 . 1 0 0 . S

ALESAGGIO - *BORE* (Ø)
016-020-025-032-040
050-063-080-100

CORSA - *STROKE* (mm)
050-100-160-200
250-320-400-500
600-700-800-900-1000

GIUNTO - *COUPLING*
S giunto corto *short coupling*
L giunto lungo *long coupling*

VERSIONE - *VERSION*
HX4 tipo H inox AISI 304 con boccole in PTFE *H type AISI 304 SS with PTFE bushes*
HX6 tipo H inox AISI 316 con boccole in PTFE *H type AISI 316 SS with PTFE bushes*

SERIE - *SERIES*
G unità di guida *guide unit*

DIAGRAMMA CARICO AMMISSIBILE

GHX4 GHX6

ALLOWABLE LOAD

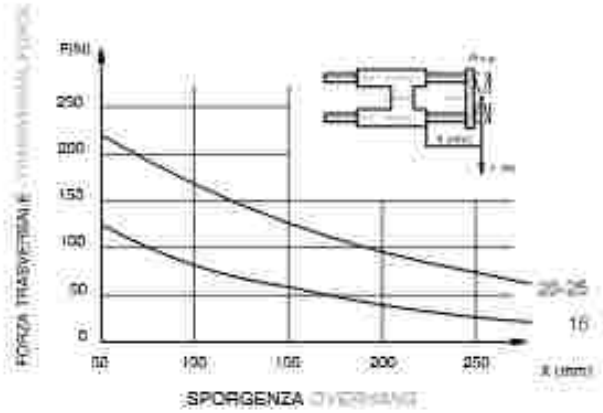

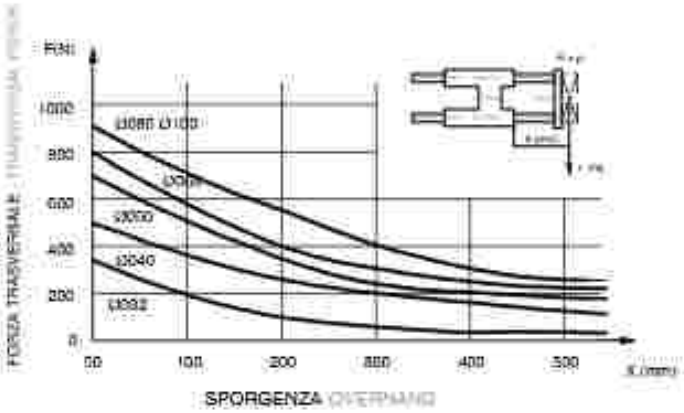

DIMENSIONI

DIMENSIONS

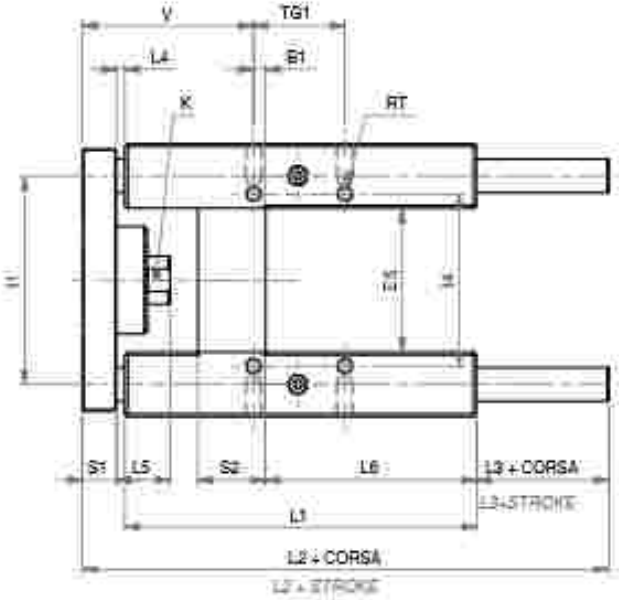

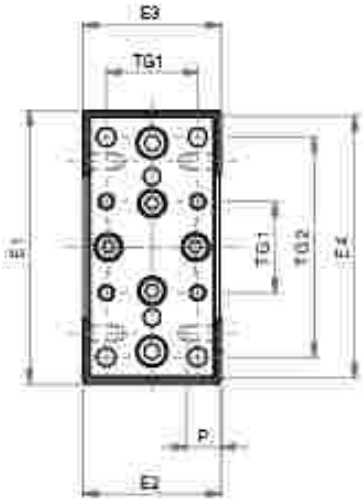

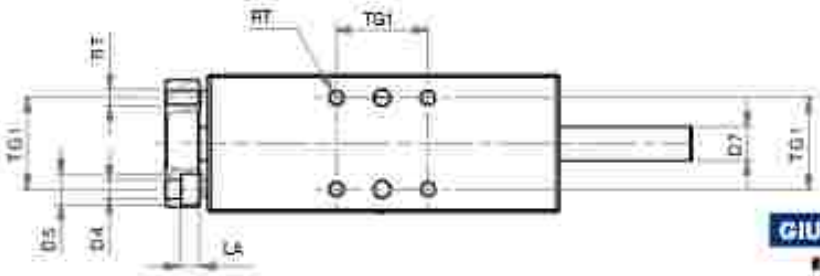

GIUNTO LUNGO - *LONG COUPLING*

Ø	L4	L5	L3	V
32	25	42	25	82,7
40	25	42	30	86
50	25	50	35	91,2
63	25	50	25	96,7
80	25	50	27	104
100	25	50	27	105

GIUNTO CORTO - *SHORT COUPLING*

Ø	B1	D4	D5	D7	E1	E2	E3	E4	E5	I1	I4	K	L1	L2	L3	L4	L5	L6	L6	P	RT	S1	S2	TG1	TG2	V
32	4,3	6,6	11	12	97	49	45	93	51	74	41	15	125	187	47	3	19,1	75	6,5	12	M6	12	24	22,5	78	60,7
40	11	6,6	11	16	115	58	55	112	58,2	87	69	15	140	207	52	3	24	80	6,5	12	M6	12	28	38	84	64
50	11,8	9	15	20	137	70	65	134	70,2	104	85	20	148	223	57	3	27	78	8,5	16	M8	15	34	46,5	100	69,2
63	15,3	9	15	20	152	85	80	147	85,2	119	100	20	170	243	47	3	27	106	9	16	M8	15	34	56,5	105	74,7
80	25	11	18	25	180	105	100	180	105,5	148	130	26	195	267	49	3	27	131	11	20	M10	20	50	72	130	92
100	30	11	18	25	203	130	120	206	130,5	173	150	36	218	290	49	3	27	128	11	20	M10	20	55	89	150	93

SERIE Y

SOFFIETTO MODULARE

MODULAR BELLOWS

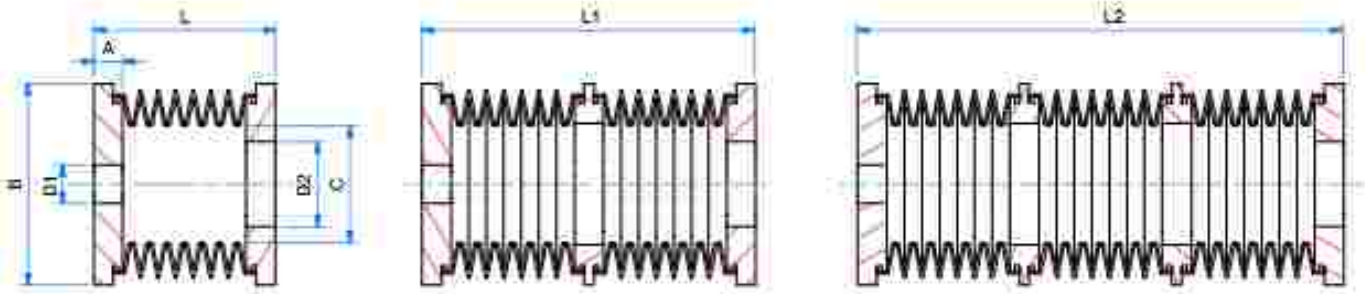

DIMENSIONI - DIMENSION

		SERIE 60	SERIE 83	SERIE 106	SERIE 106L
H		32	40-50-63-80	100-125-160	100-125
A		12	12	12	12
B		60	83	106	106
D1-D2	min	10	10	10	10
	max	40	60	80	80
C		30	50	70	55
L senza ginocchiere - without joints	chiuso - closed	55	65	40	100
	aperto-open	300	350	220	750
L1 (1 ginocchiere - 1 joint)	chiuso-closed	110	130	80	200
	aperto-open	600	700	440	1500
L2 (2 ginocchiere - 2 joints)	chiuso-closed	165	195	120	300
	aperto-open	900	1050	660	2250

DIMENSIONI - DIMENSION

CILINDRO - CYLINDER	SOFFIETTO SERIE	Senza ginocchiere - Without joints		1 ginocchiere - with 1 joint		2 ginocchiere - with 2 joints	
SERIE H - SERIE D	BELLOW SERIE	Wh cylinder	Max stroke	Wh cylinder	Max stroke	Wh cylinder	Max stroke
H032	BLW60	66	245	126	490	186	735
H040	BLW83	78	285	148	570	218	855
H050	BLW83	80	285	150	570	220	855
H063	BLW83	80	285	150	570	220	855
H080	BLW83	83	285	149	570	219	855
H100	BLW106	64	180	96	360	144	540
H100	BLW106L	122	640	227	1290	332	1930
H125	BLW106	75	180	105	360	147	540
H125	BLW106L	122	640	227	1290	332	1930

CERNIERA MASCHIO ISO INOX (MP4)

CMI X

STAINLESS STEEL ISO MALE HINGE (MP4)

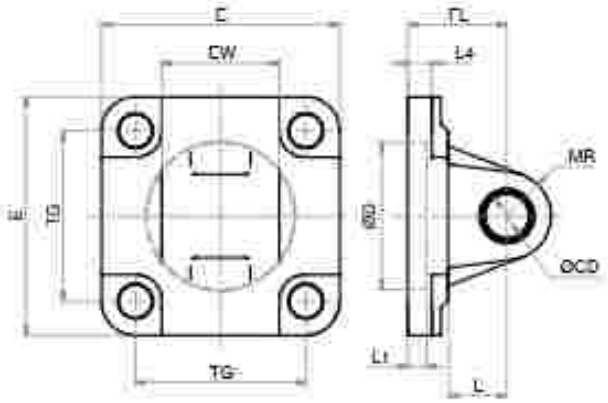

LA FORNITURA COMPRENDE:
n° 1 CERNIERA MASCHIO
n° 4 VITI
THE SUPPLY INCLUDES:
n° 1 MALE HINGE
n° 4 SCREWS

MATERIALE:
ACCIAIO INOX AISI 304
MATERIAL:
AISI 304 STAINLESS STEEL

DIMENSIONI - *DIMENSIONS*

COD.	CMI032X	CMI040X	CMI050X	CMI063X	CMI080X	CMI100X	CMI125X	CMI160X6
E	32	40	50	63	80	100	125	160
E	45	52	65	75	93	110	134	180
EW	26	28	32	40	50	60	70	90
FL	22	25	27	32	36	41	50	55
L1	5	5	5	5	5	5	7	7
L	13	16	16	21	22	27	30	35
L4	5,5	5,5	6,5	6,5	10	10	10	10
ø D	30	35	40	45	45	55	60	65
ø CD	10	12	12	16	16	20	25	30
MR	10	12	12	16	16	20	25	25
TG	32,5	38	46,5	56,5	72	89	110	140

CERNIERA FEMMINA ISO INOX (MP2)

CFI X

STAINLESS STEEL ISO FEMALE HINGE (MP2)

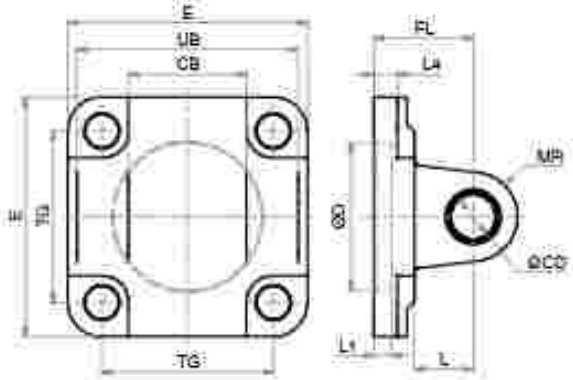

LA FORNITURA COMPRENDE:
n° 1 CERNIERA FEMMINA
n° 4 VITI
THE SUPPLY INCLUDES:
n° 1 FEMALE HINGE
n° 4 SCREWS

MATERIALE:
ACCIAIO INOX AISI 304
MATERIAL:
AISI 304 STAINLESS STEEL

DIMENSIONI - *DIMENSIONS*

COD.	CFI032X	CFI040X	CFI050X	CFI063X	CFI080X	CFI100X	CFI125X	CFI160X6
E	32	40	50	63	80	100	125	160
CB	26	28	32	40	50	60	70	90
E	45	52	65	75	93	110	134	180
FL	22	25	27	32	36	41	50	55
L1	5	5	5	5	5	5	7	7
L4	5,5	5,5	6,5	6,5	10	10	10	10
L	13	16	16	21	22	27	30	35
MR	10	12	12	16	16	20	25	25
ø CD	10	12	12	16	16	20	25	30
ø D	30	35	40	45	45	55	60	65
TG	32,5	38	46,5	56,5	72	89	110	140
UB	45	52	60	70	90	110	130	170

PERNO PER CERNIERA INOX (AA4)

PCF X

STAINLESS STEEL PIN FOR HINGE (AA4)

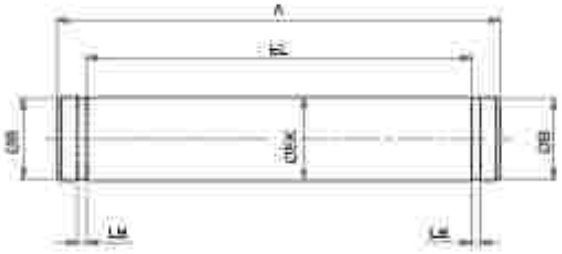

LA FORNITURA COMPRENDE:
n° 1 PERNO
n° 2 SEEGER
THE SUPPLY INCLUDES:
n° 1 PIN
n° 2 RETAINING RING

MATERIALE:
ACCIAIO INOX AISI 304
MATERIAL:
AISI 304 STAINLESS STEEL

DIMENSIONI - *DIMENSIONS*

COD.	PCF032X	PCF040X	PCF050X	PCF063X	PCF080X	PCF100X	PCF125X	PCF160.200X6
ø	32	40	50	63	80	100	125	160
A	53	60	68	78	98	118	139	180
ø B	9,6	11,5	11,5	15,2	15,2	19	23,9	28,6
EL	46	53	61	71	91	111	132	172
ø EK	10	12	12	16	16	20	25	30
LB	1,1	1,1	1,1	1,1	1,1	1,3	1,3	1,6

ARTICOLAZIONE A SQUADRA ISO INOX (AB7)

ASI X

STAINLESS STEEL ISO SQUARE HINGE (AB7)

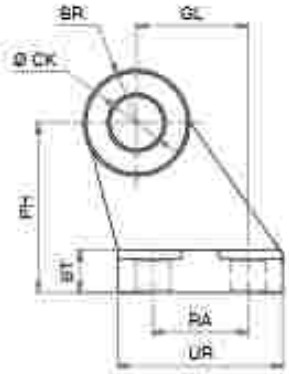

LA FORNITURA COMPRENDE:
n° 1 ARTICOLAZIONE A SQUADRA
THE SUPPLY INCLUDES:
n° 1 SQUARE HINGE

MATERIALE:
ACCIAIO INOX AISI 304
MATERIAL:
AISI 304 STAINLESS STEEL

DIMENSIONI - *DIMENSIONS*

COD.	ASI032X	ASI040X	ASI050X	ASI063X	ASI080X	ASI100X	ASI125X
ø	32	40	50	63	80	100	125
BR	10	11	13	15	15	19	22,5
BT	8	10	12	14	14	17	20
CK	10	12	12	16	16	20	25
EA	10	15	16	16	20	20	30
EM	26	28	32	40	50	60	70
GL	21	24	33	37	47	55	70
LB	6,4	8,4	10,4	12,4	11,5	14,5	16,8
ø HB	6,6	6,6	9	9	11	11	14
PH	32	36	45	50	63	71	90
PA	18	22	30	35	40	50	60
TE	38	41	50	52	66	76	94
UL	51	54	65	67	86	96	124
UR	31	35	45	50	60	70	90

FLANGIA ISO INOX (MF1 - MF2)

FI X

STAINLESS STEEL ISO FLANGE (MF1 - MF2)

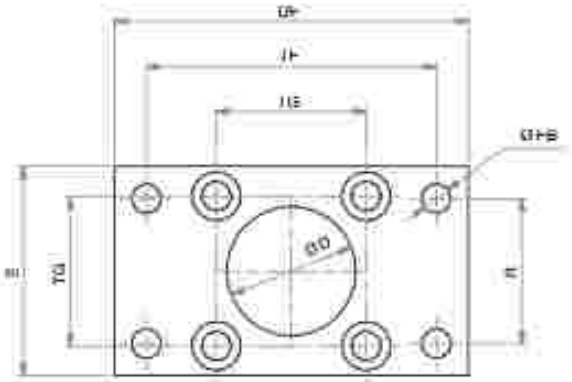

LA FORNITURA COMPRENDE:
n° 1 FLANGIA
n° 4 VITI
THE SUPPLY INCLUDES:
n° 1 FLANGE
n° 4 SCREWS

MATERIALE:
ACCIAIO INOX AISI 304
MATERIAL:
AISI 304 STAINLESS STEEL

DIMENSIONI - *DIMENSIONS*

COD.	FI032X	FI040X	FI050X	FI063X	FI080X	FI100X	FI125X
B	32	40	50	63	80	100	125
E	45	52	65	75	95	115	140
L4	5	5	6,5	6,5	9	9	10,5
MF	10	10	12	12	16	16	20
ø D	30	35	40	45	45	55	60
ø FB	7	9	9	9	12	14	16
R	32	36	45	50	63	75	90
TF	64	72	90	100	126	150	180
TG	32,5	38	46,5	56,5	72	89	110
TE	80	90	110	120	150	170	205

PIEDINO BASSO ISO INOX (MS1)

PBI X

STAINLESS STEEL ISO FOOT MOUNTING (MS1)

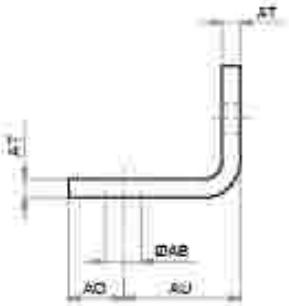

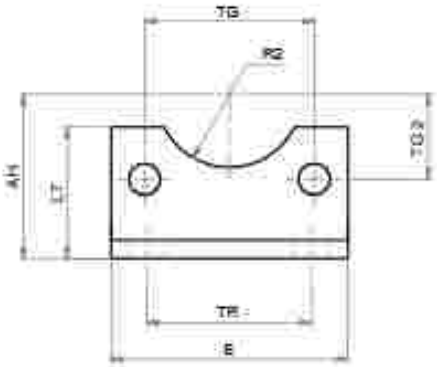

LA FORNITURA COMPRENDE:
n° 1 PIEDINO
n° 2 VITI
THE SUPPLY INCLUDES:
n° 1 FOOT MOUNTING
n° 2 SCREWS

MATERIALE:
ACCIAIO INOX AISI 304
MATERIAL:
AISI 304 STAINLESS STEEL

DIMENSIONI - *DIMENSIONS*

COD.	PBI032X	PBI040X	PBI050X	PBI063X	PBI080X	PBI100X	PBI125X
B	32	40	50	63	80	100	125
AH	32	36	45	50	63	71	90
AO	11	8	15	13	14	16	25
AT	4	4	5	5	6	6	8
AU	24	28	32	32	41	41	45
E	45	52	65	75	95	115	140
LT	30	30	36	35	47	53	70
ø AB	7	10	10	10	12	14,5	16,5
R2	15	17,5	20	22,5	22,5	27,5	30
TG2	16,25	19	23,25	28,25	36	44,5	55
TG	32,5	38	46,5	56,5	72	89	110
TR	32	36	45	50	63	75	90

CERNIERA MASCHIO SNODATA ISO INOX (MP6)

STAINLESS STEEL ISO MALE HINGE WITH BALL JOINT (MP6)

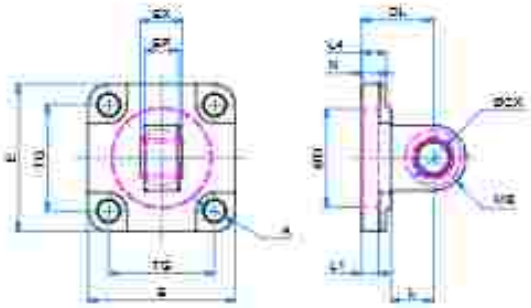

LA FORNITURA COMPRENDE:
n° 1 CERNIERA MASCHIO
n° 4 VITI
THE SUPPLY INCLUDES:
n° 1 MALE HINGE
n° 4 SCREWS

MATERIALE:
ACCIAIO INOX AISI 316
MATERIAL:
AISI 316 STAINLESS STEEL

DIMENSIONI - *DIMENSIONS*

COD.	CMSI032X6	CMSI040X6	CMSI050X6	CMSI063X6	CMSI080X6	CMSI100X6	CMSI125X6
#	32	40	50	63	80	100	125
A	6,6	6,6	9	9	11	11	13,5
DL	22	25	27	32	36	41	50
EP	10,5	12	15	15	18	18	25
EX	14	16	21	21	25	25	37
E	45	55	65	75	95	115	140
E1	5	5	5	5	5	5	7
E4	8	8	10	10	13	13	16
L	12	15	15	20	20	25	30
MS	15	18	20	23	27	30	40
N	5,5	5,5	6,5	6,5	10	10	10
ø CX	10	12	16	16	20	20	30
ø D	30	35	40	45	45	55	60
TG	32,5	38	46,5	56,5	72	89	110

CERNIERA FEMMINA STRETTA ISO INOX (AB6)

CFSI X6

STAINLESS STEEL ISO NARROW FEMALE HINGE (AB6)

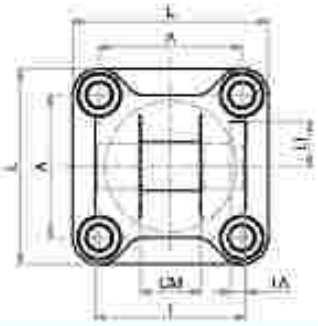

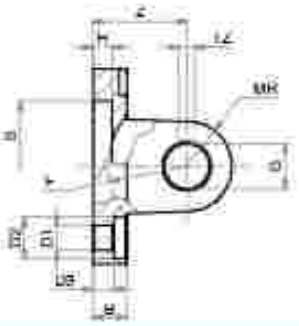

LA FORNITURA COMPRENDE:
n° 1 CERNIERA FEMMINA
n° 4 VITI
THE SUPPLY INCLUDES:
n° 1 FEMALE HINGE
n° 4 SCREWS

MATERIALE:
ACCIAIO INOX AISI 316
MATERIAL:
AISI 316 STAINLESS STEE

DIMENSIONI - *DIMENSIONS*

COD.	CFSI032X6	CFSI040X6	CFSI050X6	CFSI063X6	CFSI080X6	CFSI100X6	CFSI125X6
ø	32	40	50	63	80	100	125
A	32,5	38	46,5	56,5	72	89	110
B	9	9	11	11	14	14	20
CR	14	16	21	21	25	25	37
D1	6,6	6,6	9	9	11	11	14
D2	11	11	15	15	18	18	20
D3	5,5	5,5	6,5	6,5	10	10	10
F min.	17	20	22	25	30	32	42
G	10	12	16	16	20	20	30
H	5	5	5	5	5	5	7
U	11,5	12	14	14	16	16	24
L	45	52	65	75	95	115	140
MR	10	12	14	18	20	22	25
S	30	35	40	45	45	55	60
TA	3	4	4	4	4	4	6
TZ	3,3	4,3	4,3	4,3	4,3	6,3	6,3
T	34	40	45	51	65	75	97
Z	22	25	27	32	36	41	50

PERNO PER CERNIERA STRETTA INOX (AA6)

PCFS X6

STAINLESS STEEL PIN FOR NARROW HINGE (AA6)

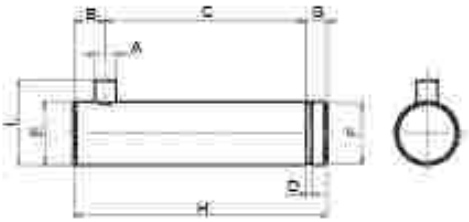

LA FORNITURA COMPRENDE:
n° 1 PERNO
n° 1 SEEGER
THE SUPPLY INCLUDES:
n° 1 PIN
n° 1 RETAINING RING

MATERIALE:
ACCIAIO INOX AISI 316
MATERIAL:
AISI 316 STAINLESS STEEL

DIMENSIONI - *DIMENSIONS*

COD.	PCFS032X6	PCFS040X6	PCFS050X6	PCFS063X6	PCFS080X6	PCFS100X6	PCFS125X6
ø	32	40	50	63	80	100	125
A	3	4	4	4	4	4	6
B	4,5	6	6	6	6	6	9
C	32,5	38	43	49	63	73	94
D	1,1	1,1	1,1	1,1	1,3	1,3	1,6
E	10	12	16	16	20	20	30
F	9,6	11,5	15,2	15,2	19	19	28,6
G	4	4	5	5	6	6	7
H	41	48	54	60	75	85	110
L	14	16	20	20	24	24	36

CERNIERA INTERMEDIA INOX SERIE Y (MT4)

CICT X

STAINLESS STEEL INTERMEDIATE HINGE SERIE Y (MT4)

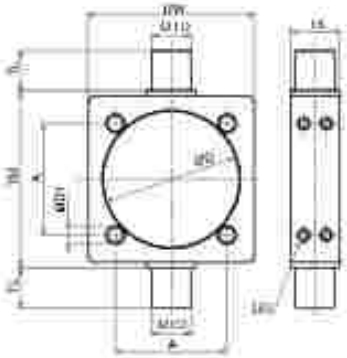

MATERIALE:
ACCIAIO INOX AISI 304
MATERIAL:
AISI 304 STAINLESS STEEL

LA FORNITURA COMPRENDE:
N°1 CERNIERA INTERMEDIA
THE SUPPLY INCLUDES:
N°1 INTERMEDIATE HINGE

DIMENSIONI - *DIMENSIONS*

COD.	CICT032X	CICT040X	CICT050X	CICT063X	CICT080X	CICT100X	CICT125X	CICT160X6
ø	32	40	50	63	80	100	125	160
A	32,5	38	46,5	56,5	72	89	110	140
CH	2,5	2,5	3	3	4	4	5	6
ø D1	6,25	6,25	8,25	8,25	10,25	10,25	12,25	16,5
ø D	37	46	56	69	87	107	133	172,5
ø TD	12	16	16	20	20	25	25	32
TK	15	20	20	25	25	30	32	40
TL	12	16	16	20	20	25	25	32
TM	50	63	75	90	110	132	160	200
UW	46	59	69	84	102	125	155	190

SUPPORTO PER CERNIERA INTERMEDIA (AT4)

SCI X6

SUPPORT FOR INTERMEDIATE HINGE (AT4)

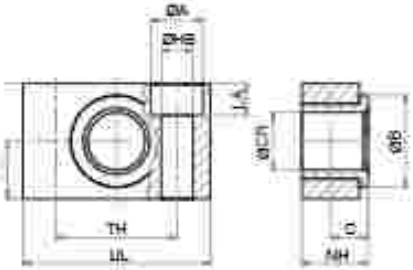

DIMENSIONI - *DIMENSIONS*

COD.	SCI032X6	SCI040.050X6	SCI063.080X6	SCI100.125X6
ø	32	40-50	63-80	100-125
C	10,5	12	13	16
FK	15	18	20	25
FN	30	36	40	50
t	1	1,6	1,6	2
LA	7	9	11	13
NH	18	21	23	28,5
ø A	11	15	18	20
ø B	22	28	32	39
ø CB	12	16	20	25
ø HB	6,6	9	11	14
TH	32	36	42	50
UL	46	55	65	75

LA FORNITURA COMPRENDE: N° 1 SUPPORTO,N° 2 VITI
THE SUPPLY INCLUDES: n° 1 SUPPORT, n°2 SCREWS

MATERIALE: CORPO IN ACCIAIO INOX 316, BOCCOLA IN TECNOPOLIMERO
MATERIAL: BODY IN AISI 316 STAINLESS STEEL, BUSH IN TECHNOPOLYMER

DADO STELO

DA X

PISTON ROD NUT

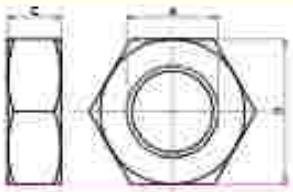

MATERIALE:
ACCIAIO INOX AISI 304
MATERIAL:
AISI 304 STAINLESS STEEL

DIMENSIONI - *DIMENSIONS*

COD.	DA10x1,25X	DA12x1,25X	DA16x1,5X	DA20x1,5X	DA27x2X	DA36x2X
A	M10x1,25	M12x1,25	M16x1,5	M20x1,5	M27x2	M36x2
B	17	19	24	30	41	55
C	6	7	8	9	12	14

SNODO SFERICO INOX (FILETTO INTERNO)

SSFI X

STAINLESS STEEL ROD EYE (INTERNAL THEAD)

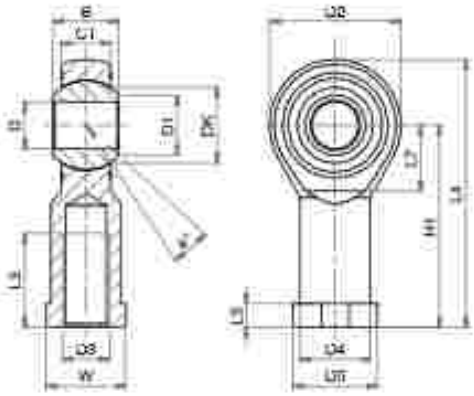

MATERIALE:
CORPO IN ACCIAIO INOX AISI 304
SNODO IN ACCIAIO INOX E PTFE
MATERIAL:
BODY IN AISI 304 STAINLESS STEEL
EYE IN STAINLESS STEEL AND PTFE

DIMENSIONI - *DIMENSIONS*

COD.	SSFI10x1,25X	SSFI12x1,25X	SSFI16x1,5X	SSFI20x1,5X	SSFI27x2X	SSFI36x2X
α°	13	13	15	14	17	16
B	14	16	21	25	37	43
C1	10,5	12	15	18	25	28
D1	12,9	15,4	19,3	24,3	34,8	37,7
D2	28	32	42	50	70	80
D3	M10x1,25	M12x1,25	M16x1,5	M20x1,5	M27x2	M36x2
D4	15	17,5	22	27,5	40	46
D5	19	22	27	34	50	58
D6	19,05	22,22	28,57	34,92	50,8	57,15
D	10	12	16	20	30	35
H1	43	50	64	77	110	125
L3	20	22	28	33	51	56
L4	57	66	85	102	145	165
L5	6,5	6,5	8	10	15	17
L7	15	17	23	27	36	41
W	17	19	22	30	41	50

FORCELLA CON PERNO INOX

FP X

STAINLESS STEEL CLEVIS WITH PIN

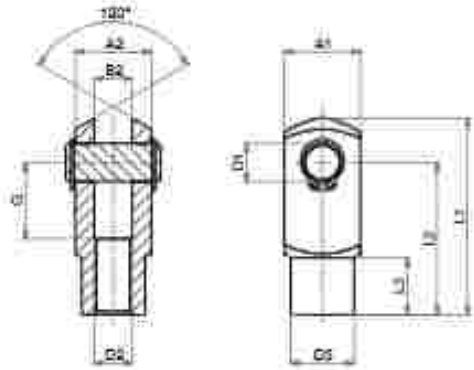

MATERIALE:
ACCIAIO INOX AISI 304
MATERIAL:
AISI 304 STAINLESS STEEL

LA FORNITURA COMPRENDE:
n° 1 PERNO
n° 2 SEEGER
THE SUPPLY INCLUDES:
n° 1 PIN
n° 2 RETAINING RING

DIMENSIONI - *DIMENSIONS*

COD.	FP10x1,25X	FP12x1,25X	FP16x1,5X	FP20x1,5X	FP27x2X	FP36x2X
A1	20	24	32	40	55	70
A2	20	24	32	40	55	70
B2	10	12	16	20	30	35
G	20	24	32	40	54	72
L1	52	62	83	105	148	188
L2	40	48	64	80	110	144
L3	15	18	24	30	38	40
ø D2	M10x1,25	M12x1,25	M16x1,5	M20x1,5	M27x2	M36x2
ø D3	18	20	26	34	48	60
ø D1	10	12	16	20	30	35

SENSORI MAGNETICI PER ZONE ASETTICHE E UMIDE

MAGNETIC SENSORS FOR ASEPTICAL AND WET AREAS

CARATTERISTICHE - *CHARACTERISTICS*

CODICE - CODE		36.5EN22	36.5EN23
TIPO - *TYPE*		ELETTRONICO - *ELECTRONIC*	ELETTRONICO - *ELECTRONIC*
Modello elettrico - *Electrical design*		DC PNP	DC PNP
Funzione dell'uscita - *Output*		N.O.	N.O.
Tensione di esercizio - *Operating voltage*	[V]	10...30 DC	10...30 DC
Capacità di corrente - *Current rating*	[mA]	100	100
Sensibilità di reazione - *Magnetic sensitivity*	[mT]	2,8	2,8
Velocità di passaggio - *Travel speed*	[m/s]	> 10	> 10
Protezione da cortocircuito - *Short-circuit proof*		si - *yes*	si - *yes*
Protetto da inversione di polarità - *Reverse polarity protection*		si - *yes*	si - *yes*
Resistente a sovraccarico - *Overload protection*		si - *yes*	si - *yes*
Caduta di tensione - *Voltage drop*	[V]	< 2,5	< 2,5
Isteresi - *Hysteresis*		1,5	1,5
Riproducibilità - *Repeatability*	[mm]	< 0,2	< 0,2
Corrente assorbita - *Current consumption*	[mA]	< 10	< 10
Ritardo alla disponibilità - *Power-on delay time*	[ms]	< 30	< 30
Frequenza di commutazione - *Switching frequency*	[Hz]	> 10.000	> 10.000
Temperatura ambiente - *Ambient temperature*	[°C]	-25...85	-25...85
Grado/Classe di protezione - *Protection*		IP 65/IP 67/IP 69K, III	IP 65/IP 67/IP 69K, III
Materiale involucro - *Housing material*		PA - (poliammide-*polyamide*)	PA - (poliammide-*polyamide*)
Materiale eccentrico di fissaggio - *Fastening clamp*		inox - *stainless steel*	inox - *stainless steel*
Indicazione della funzione Stato di commutazione *Function display Switching status*	LED	giallo - *yellow*	giallo - *yellow*
Collegamento - *Connection*		cavo PVC - *PVC cable* 3x0,14 mm²	cavo PVC - *PVC cable* connettore M12 - *M12 connector*
Lunghezza cavo - *Cable length*		6 m	0,3 m
Peso - *Weight*	[g]	95,5	20,9

Accessori inclusi - *Accessories included*: Segnaposto in gomma, fascetta fermocavo - *Rubber placeholder, cable clip*

FASCETTA DI FISSAGGIO

36.TIRX

FIXING CLAMP

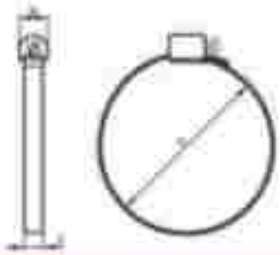

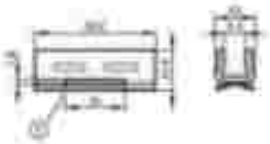

DIMENSIONI *DIMENSIONS*

COD.	36.TIRX25.32	36.TIRX40	36.TIRX50	36.TIRX63	36.TIRX80	36.TIRX100
Ø	025-032	040	050	063	080	100
d [mm]	28÷39	38÷49	48÷59	58÷69	78÷89	98÷109
Materiale fascette *Fixing clamp material*	acciaio inox AISI 303 - *AISI 303 stainless steel*					
Materiale adattatore *Adapter material*	acciaio inox AISI 304 - *AISI 304 stainless steel*					

CONTATTO PNP (3 FILI)

36.SEN22

PNP CONTACT (3 WIRES)

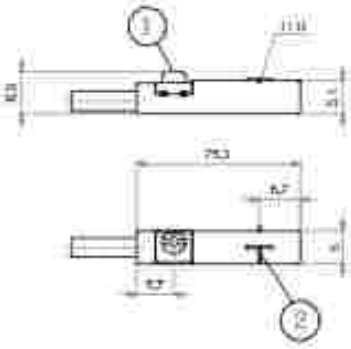

CABLAGGIO - *WIRING*

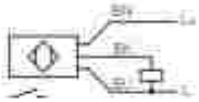

1= ECCENTRICO DI FISSAGGIO - *FASTENING CLAMP*
2= SUPERFICIE ATTIVA - *SENSING FACE*

BK= NERO - *BLACK*
BN= MARRONE - *BROWN*
BU= BLU - *BLUE*

CONTATTO PNP (CONNETORE M12)

36.SEN23

PNP CONTACT (M12 CONNECTOR)

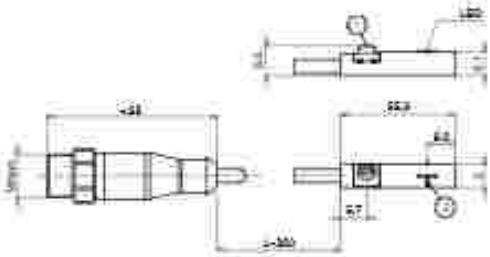

CABLAGGIO - *WIRING*

1= ECCENTRICO DI FISSAGGIO - *FASTENING CLAMP*
2= SUPERFICIE ATTIVA - *SENSING FACE*

BK= NERO - *BLACK*
BN= MARRONE - *BROWN*
BU= BLU - *BLUE*

CAVO PROLUNGA (CONNETTORE M12)

36.CAVX

EXTENSION CABLE (M12 CONNECTOR)

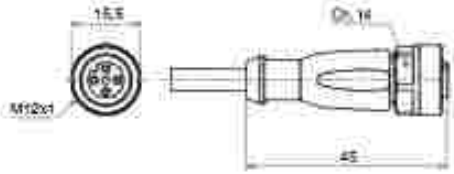

CABLAGGIO - *WIRING*

BK= NERO - *BLACK*
BN= MARRONE - *BROWN*
BU= BLU - *BLUE*
WH= BIANCO - *WHITE*

DIMENSIONI - *DIMENSIONS*		36.CAVX2. M12	36.CAVX3. M12
Modello elettrico - *Electrical design*		AC/DC	AC/DC
Tensione di esercizio - *Operating voltage*	[V]	250 AC / 300 DC	250 AC / 300 DC
Capacità di corrente - *Current rating*	[A]	4	4
Modello - *Design*		diritto - *straight*	diritto - *straight*
Temperatura ambiente - *Ambient temperature*	[°C]	-25...90 (cRUus:max 50°C)	-25...90 (cRUus:max 50°C)
Grado/Classe di protezione - *Protection*		IP 67 / IP 68 / IP 69K, II	IP 67 / IP 68 / IP 69K, II
Materiale corpo - *Body material*; **Involucro** - *Housing*		TPU arancione - *orange TPU*	TPU arancione - *orange TPU*
Guarnizione - *Sealing*		viton	viton
Materiale dado - *Nut material*		ottone nichelato - *nickel-plated brass*	ottone nichelato - *nickel-plated brass*
Coppia di serraggio per dado zigrinato *Tightening torque for knurled nut*	[Nm]	0,6...1,5	0,6...1,5
Collegamento - *Connection*		cavo PUR - *PUR cable* / 2 m; 4 x 0,34 mm² (42 x ø 0,1 mm); ø 4,9 mm; senza alogeno - *alogen free*	cavo PUR - *PUR cable* / 5 m; 4 x 0,34 mm² (42 x ø 0,1 mm); ø 4,9 mm; senza alogeno - *alogen free*
Colore della guaina - *Sheath colour*		nero - *black*	nero - *black*

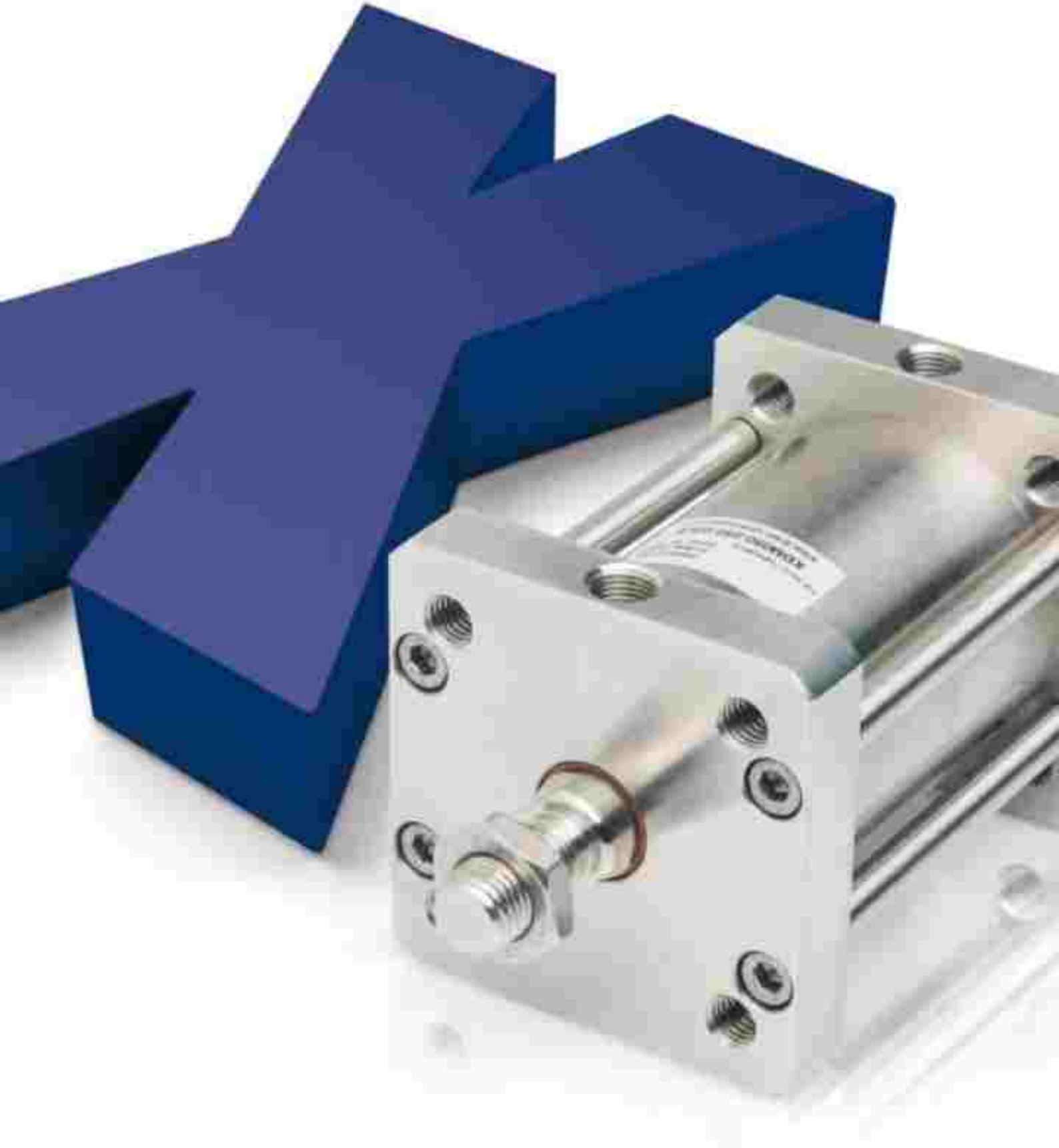

SERIE

X

CILINDRI COMPATTI INOX ISO 21287

ISO 21287 STAINLESS STEEL COMPACT CYLINDERS

KOMPAKTZYLINDER AUS EDELSTAHL Ø 20-200

MESSNER PNEUMATIC

CARATTERISTICHE TECNICHE - *TECHNICAL CHARACTERISTICS*	
Pressione di esercizio *Working pressure*	1 = 10 bar (doppio effetto - *double acting*) 2 = 10 bar (semplice effetto - *single acting*)
Temperatura di esercizio *Working temperature*	0 ÷ +80°C (-20°C con aria secca - *with dry air*) 0 ÷ +150°C (con guarnizioni per alte temperature - *with high temperature seals*)
Versioni - *Versions*	semplice effetto - doppio effetto - antirotazione - stelo passante *single acting - double acting - anti-rotation - double rod*
Alesaggi - *Bores*	ø 20 - 25 - 32 - 40 - 50 - 63 - 80 - 100 - 125 - 160 - 200
Corse - *Strokes*	vedere tabelle corse standard - *see standard stroke tables*
Fluido - *Fluid*	aria compressa filtrata, non lubrificata - *compressed filtered, non lubricated air*

CARATTERISTICHE COSTRUTTIVE - *CONSTRUCTIVE CHARACTERISTICS*		
1	**Stelo** - *Rod*	ø 020 ÷ 100 acciaio inox AISI 316 - *AISI 316 stainless steel* ø 125 ÷ 200 acciaio inox AISI 316 - *AISI 316 stainless steel*
2 9	**Guarnizioni** - *Seals*	poliuretano - *polyurethane*
3	**Boccola** - *Bush*	tecnopolimero - *technopolymer*
4 10	**Testate** - *Covers*	ø 020 ÷ 100 acciaio inox AISI 316 - *AISI 316 stainless steel* ø 125 ÷ 200 acciaio inox AISI 304 - *AISI 304 stainless steel*
5	**O-ring**	NBR
6	**Tubo** - *Tube*	ø 020 - 25 acciaio inox AISI 304 - *AISI 304 stainless steel* ø 032 - 100 acciaio inox AISI 316 - *AISI 316 stainless steel* ø 125 ÷ 200 acciaio inox AISI 304 - *AISI 304 stainless steel*
7	**Pistone** - *Piston*	alluminio - *aluminium*
8	**Magnete** - *Magnet*	ø 20 ÷ 32 neodimio - *neodymium alloy* ø 40 ÷ 200 plastoferite - *rubber magnet*
	Tiranti - *Tie rods*	ø 020 ÷ 100 acciaio inox AISI 316 - *AISI 316 stainless steel* ø 125 ÷ 200 acciaio inox AISI 304 - *AISI 304 stainless steel*
	Viti - *Screws*	ø 020 ÷ 100 acciaio inox AISI 316 - *AISI 316 stainless steel* ø 125 ÷ 200 acciaio inox AISI 304 - *AISI 304 stainless steel*
	Dado stelo - *Rod nut*	ø 20 ÷ 200 acciaio inox AISI 304 - *AISI 304 stainless steel*
	Molla - *Spring*	acciaio - *steel*
	Paracolpo - *Bumper*	poliuretano - *polyurethane*

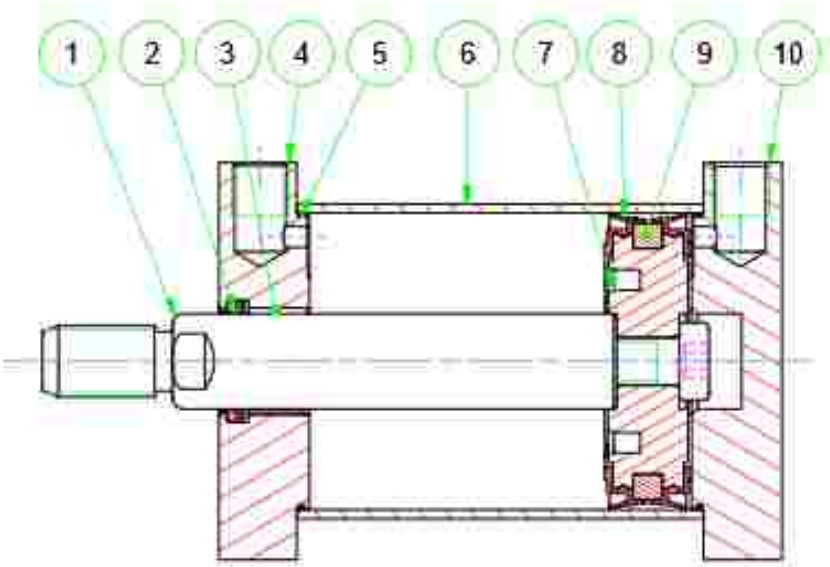

CHIAVE DI CODIFICA

KEY CODE

X D M 0 5 0 . 0 3 0 . G S . F

ALESAGGIO - *BORE* (Ø)
020 - 025 - 032 - 040
050 - 063 - 080 - 100
125 - 160 - 200

CORSA - *STROKE* (mm)
vedere tabella corse std
see std stroke tables

OPZIONE - *OPTION*
EX ATEX CE II 2GD c T4

STELO - *ROD*
F femmina *female*
M maschio *male*

VERSIONE - *VERSION*
A antirotazione con staffa *anti-rotation with bracket*

VERSIONE - *VERSION*
P stelo passante *double rod*

GUARNIZIONI - *SEALS*
GS guarnizioni standard *standard seals*
VR guarnizione stelo per alte temperature *high temperature rod seal*
VA tutte le guarnizioni per alte temperature *all seals for high temperature*

VERSIONE - *VERSION*
M magnetico *magnetic*
non magnetico *non-magnetic*

VERSIONE - *VERSION*
S semplice effetto molla anteriore *single acting front spring*
SI semplice effetto molla posteriore *single acting rear spring*
D doppio effetto *double acting*

SERIE - *SERIES*
X tubo tondo inox con tiranti *stainless steel round tube with tie rods*

ESECUZIONI A RICHIESTA - *ON REQUEST*

Filetti speciali (dado non fornito) - *Special thread (without rod nut)*
Stelo prolungato (WH) - *Extended rod (WH)*
Corse fuori standard - *Special strokes*
ATEX CE II 2GD c T4

FORZE TEORICHE DI TRAZIONE (P=6bar)

THEORETICAL FORCES OF TRACTION (P=6bar)

		#	020	025	032	040	050	063	080	100	125	160	200
XDM	SPINTA THRUST	[N]	188	295	482	754	1.178	1.869	3.014	4.710	7.280	11.960	18.720
	TRAZIONE TRACTION	[N]	142	248	415	687	1.058	1.750	2.829	4.420	6.880	11.200	17.960
XDMA	SPINTA THRUST	[N]	188	295	482	754	1.178	1.869	3.014	4.710	-	-	-
	TRAZIONE TRACTION	[N]	142	248	415	687	1.058	1.750	2.829	4.420	-	-	-
XDMP	SPINTA THRUST	[N]	142	248	415	687	1.058	1.750	2.829	4.420	7.280	11.960	18.720
	TRAZIONE TRACTION	[N]	142	248	415	687	1.058	1.750	2.829	4.420	7.280	11.960	18.720
XDMPA	SPINTA THRUST	[N]	142	248	415	687	1.058	1.750	2.829	4.420	-	-	-
	TRAZIONE TRACTION	[N]	142	248	415	687	1.058	1.750	2.829	4.420	-	-	-

DIAGRAMMA CARICO AMMISSIBILE

XDM XSM XSEM

ALLOWABLE LOAD

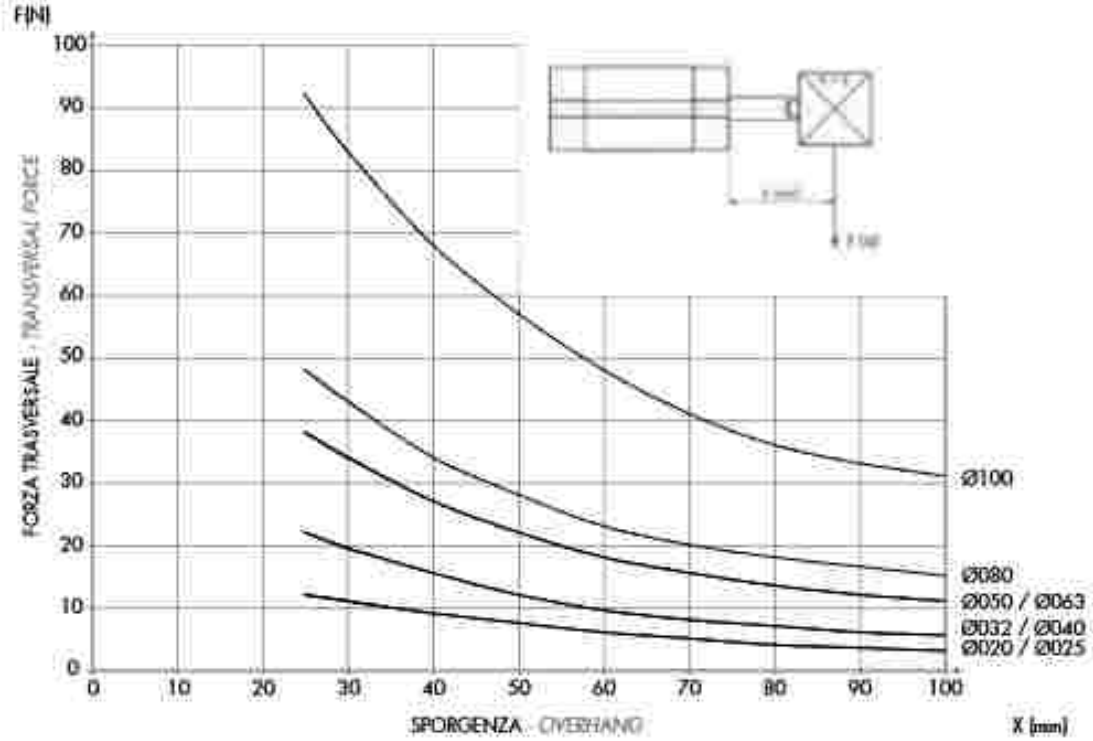

DIAGRAMMA CARICO AMMISSIBILE

XDMA

ALLOWABLE LOAD

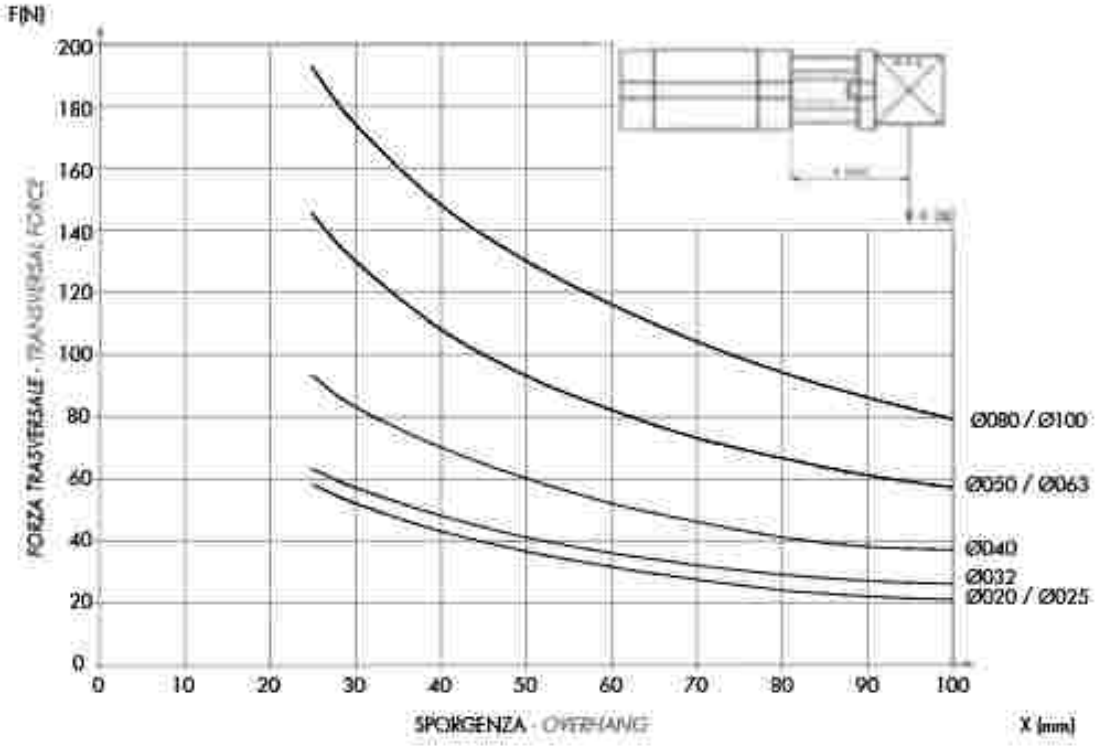

DIAGRAMMA CARICO AMMISSIBILE

XDMP

ALLOWABLE LOAD

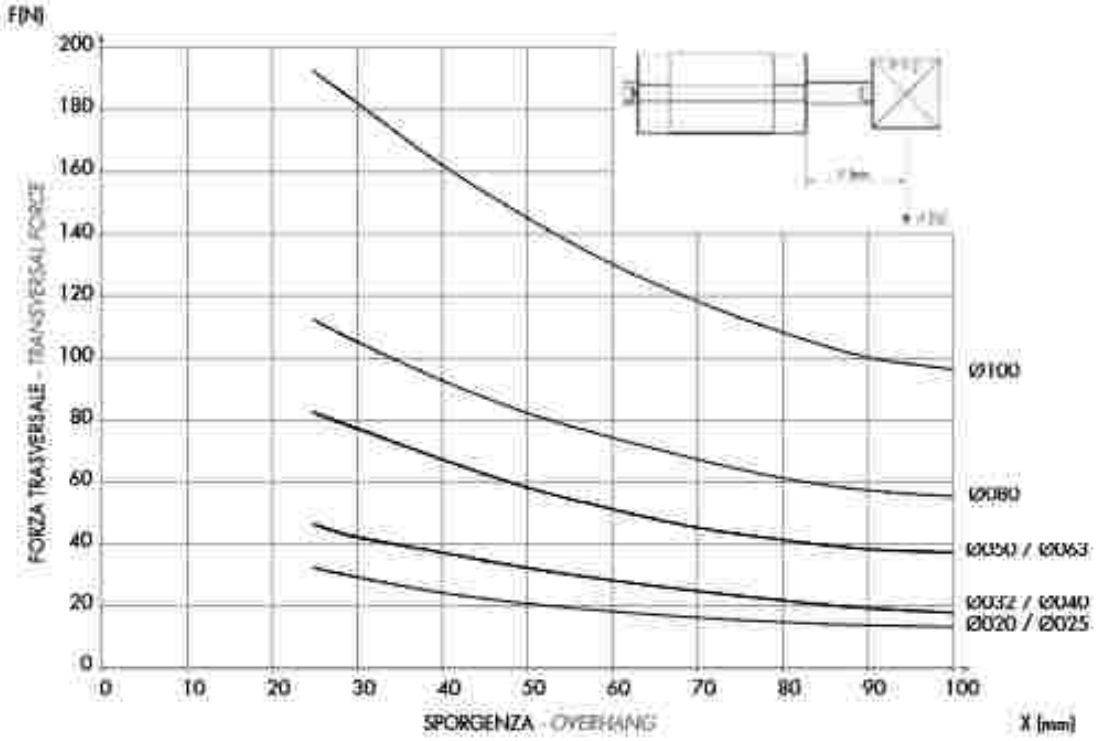

DIAGRAMMA CARICO AMMISSIBILE

XDMA

ALLOWABLE LOAD

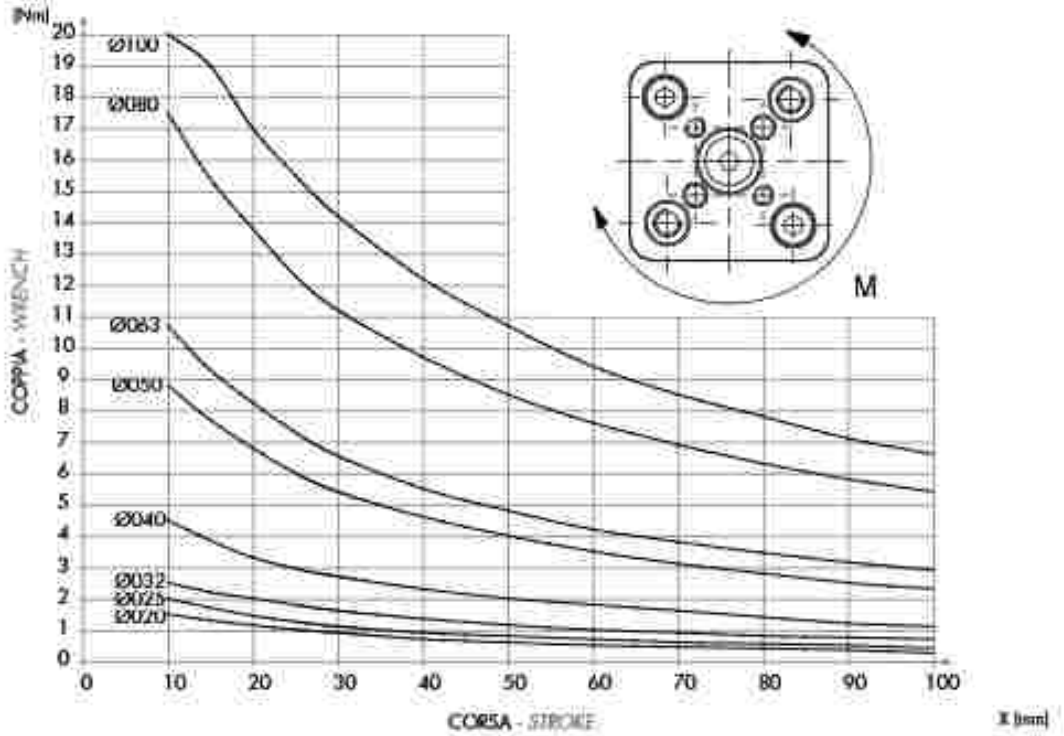

SEMPLICE EFFETTO MAGNETICO - MOLLA ANTERIORE

SINGLE ACTING MAGNETIC - FRONT SPRING

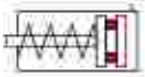

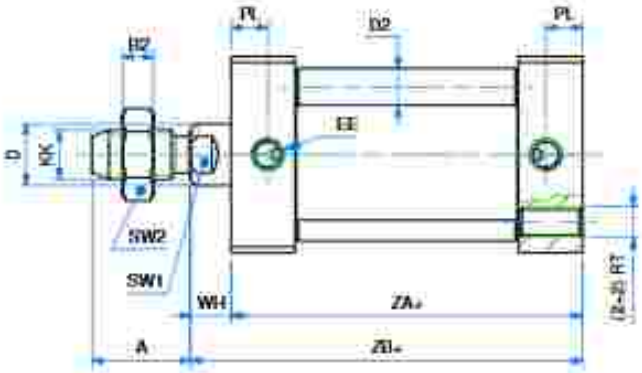

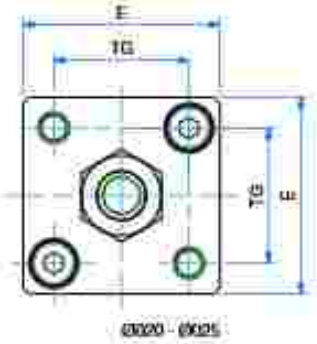

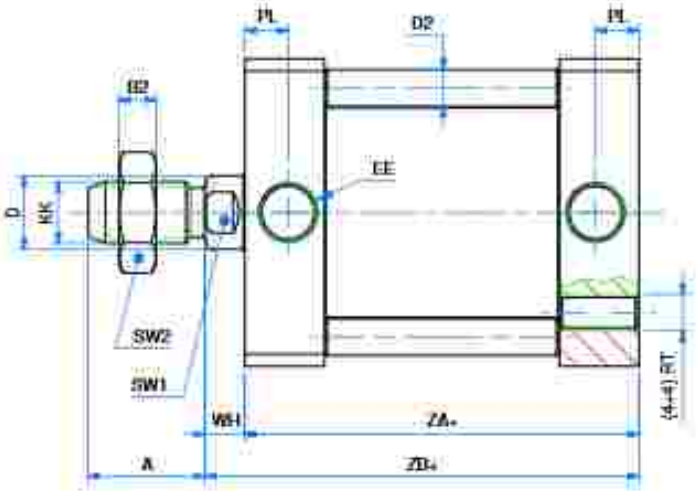

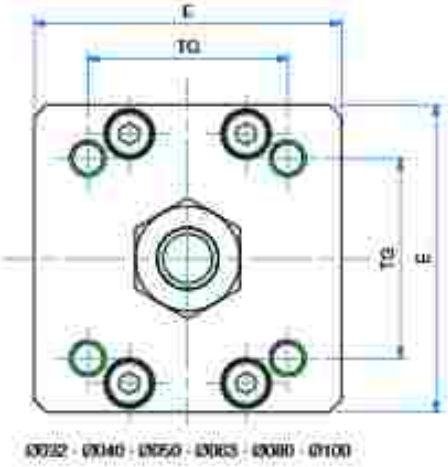

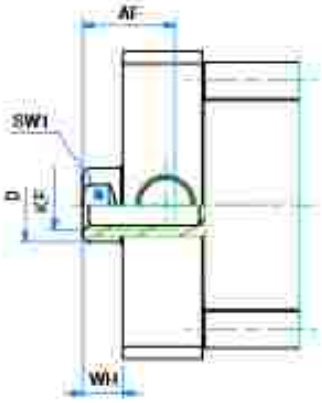

SEMPLICE EFFETTO MAGNETICO - MOLLA ANTERIORE

SINGLE ACTING MAGNETIC - FRONT SPRING

DIMENSIONI - *DIMENSIONS*

ø	020	025	032	040	050	063	080	100
A	16	16	19	19	22	22	28	28
AF	10	10	12	12	16	16	20	20
B2	5	5	6	6	7	7	8	8
øD	10	10	12	12	16	16	20	25
øD2	6	6	6	6	7	8	10	10
L	32	36	50	57	67	80	96	116
EE	M5	M5	G1/8"	G1/8"	G1/8"	G1/8"	G1/8"	G1/8"
KF	M6	M6	M8	M8	M10	M10	M12	M12
KK	M8	M8	M10x1,25	M10x1,25	M12x1,25	M12x1,25	M16x1,5	M16x1,5
PL	6	6	7	7	7	7	7,5	7,5
RE	M5	M5	M6	M6	M8	M8	M10	M10
SW1	8	8	10	10	13	13	17	22
SW2	13	13	17	17	19	19	24	24
TG	22	26	32,5	38	46,5	56,5	72	89
WH	6,5	6	6,5	7	8	8	10	10
ZA+	47*	49*	44*	45*	45*	49*	54*	67*
ZB+	53,5*	55*	50,5*	52*	53*	57*	64*	77*

+ = aggiungere lunghezza corsa (mm) - *add stroke length (mm)*

* per corsa - *for stroke* 050:
XSM 020 aggiungere / *add* +10 mm
XSM 025-032-040-050-063 aggiungere / *add* +20 mm
XSM 080-100 aggiungere / *add* + 30 mm

ø	CORSE STANDARD - *STANDARD STROKES*
020	10 - 25 - 50
025	10 - 25 - 50
032	10 - 25 - 50
040	10 - 25 - 50
050	10 - 25 - 50
063	10 - 25 - 50
080	10 - 25 - 50
100	10 - 25 - 50

SEMPLICE EFFETTO MAGNETICO - MOLLA POSTERIORE

SINGLE ACTING MAGNETIC - REAR SPRING

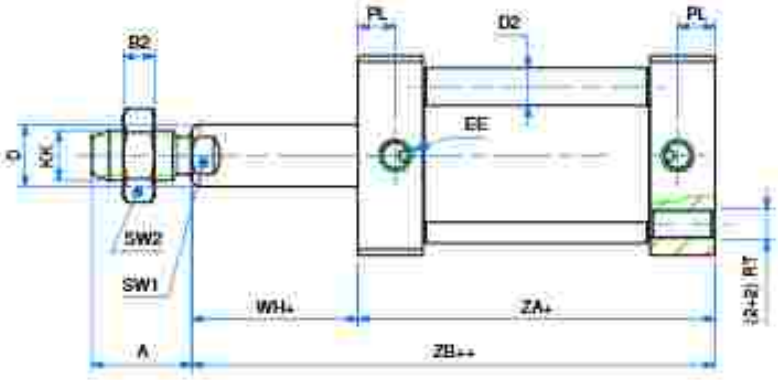

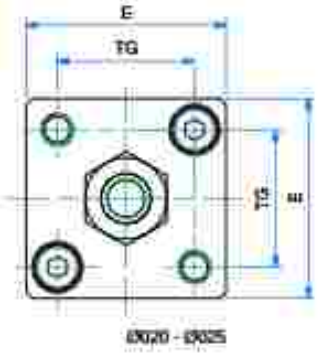

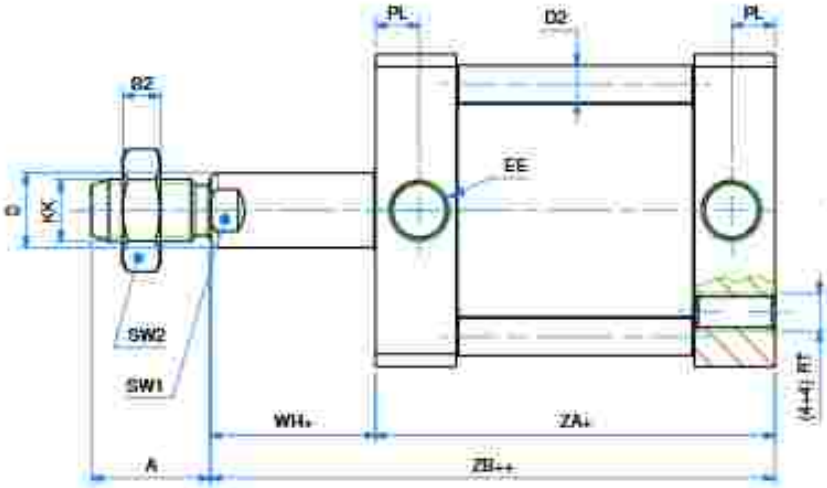

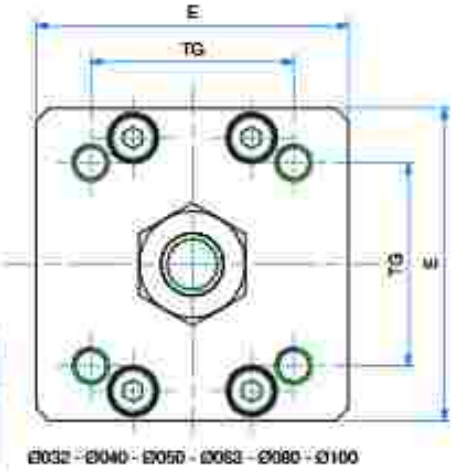

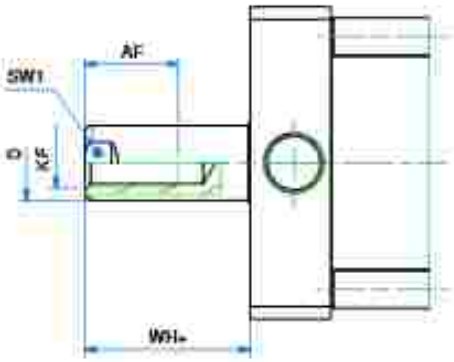

SEMPLICE EFFETTO MAGNETICO - MOLLA POSTERIORE

SINGLE ACTING MAGNETIC - REAR SPRING

DIMENSIONI - *DIMENSIONS*

ø	020	025	032	040	050	063	080	100
A	16	16	19	19	22	22	28	28
AF	10	10	12	12	16	16	20	20
B2	5	5	6	6	7	7	8	8
øD	10	10	12	12	16	16	20	25
øD2	6	6	6	6	7	8	10	10
E	32	36	50	57	67	80	96	116
EE	M5	M5	G1/8*	G1/8*	G1/8*	G1/8*	G1/8*	G1/8*
KF	M6	M6	M8	M8	M10	M10	M12	M12
KK	M8	M8	M10x1,25	M10x1,25	M12x1,25	M12x1,25	M16x1,5	M16x1,5
PL	6	6	7	7	7	7	7,5	7,5
RT	M5	M5	M6	M6	M8	M8	M10	M10
SW1	8	8	10	10	13	13	17	22
SW2	13	13	17	17	19	19	24	24
TG	22	26	32,5	38	46,5	56,5	72	89
WH+	6,5	6	6,5	7	8	8	10	10
ZA+	47*	49*	44*	45*	45*	49*	54*	67*
ZB++	53,5*	55*	50,5*	52*	53*	57*	64*	77*

* per corsa / *for stroke* 050:

XSEM 020-025 aggiungere / *add* +10 mm

XSEM 032-040-050-063 aggiungere / *add* +10 mm

XSEM 080-100 aggiungere / *add* + 20 mm

ø	CORSE STANDARD - *STANDARD STROKES*
020	10 - 25 - 50
025	10 - 25 - 50
032	10 - 25 - 50
040	10 - 25 - 50
050	10 - 25 - 50
063	10 - 25 - 50
080	10 - 25 - 50
100	10 - 25 - 50

DOPPIO EFFETTO MAGNETICO

DOUBLE ACTING MAGNETIC

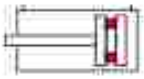

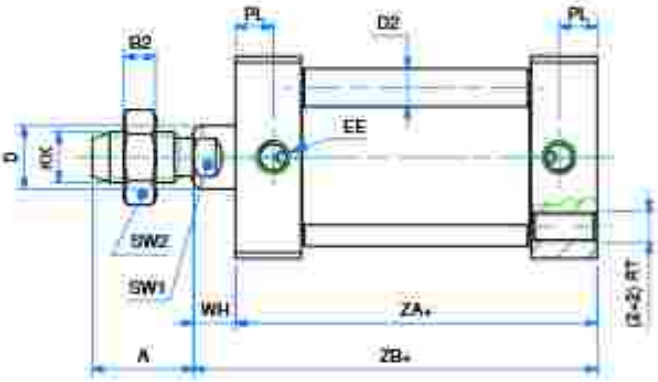

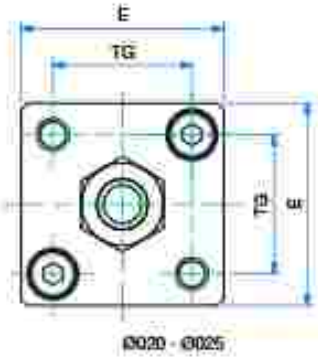

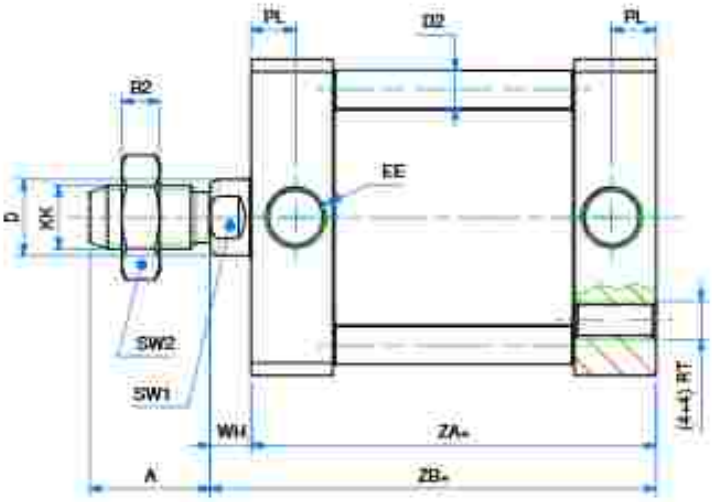

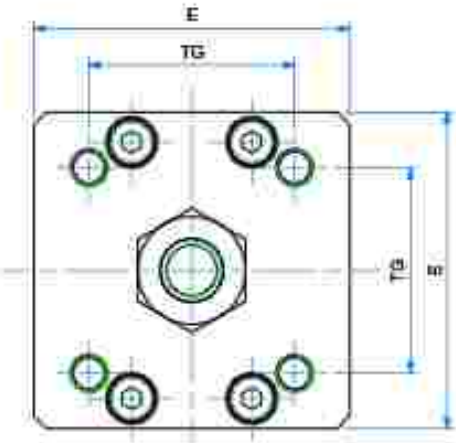

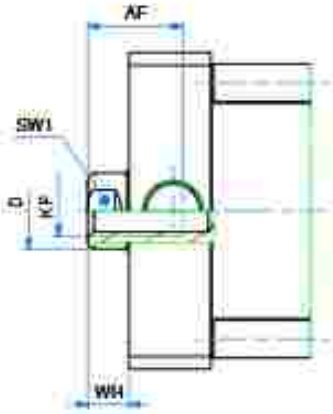

DOPPIO EFFETTO MAGNETICO

DOUBLE ACTING MAGNETIC

DIMENSIONI - *DIMENSIONS*

ø	020	025	032	040	050	063	080	100	125	160	200
A	16	16	19	19	22	22	28	28	54	72	72
AF	10	10	12	12	16	16	20	20	25	30	30
BZ	5	5	6	6	7	7	8	8	12	14	14
øD	10	10	12	12	16	16	20	25	30	40	40
øD2	6	6	6	6	7	8	10	10	10	12	14
E	32	36	50	57	67	80	96	116	140	180	220
EE	M5	M5	G1/8*	G1/8*	G1/8*	G1/8*	G1/8*	G1/8*	1/4*	3/8*	3/8*
KK	M8	M8	M10x1,25	M10x1,25	M12x1,25	M12x1,25	M16x1,5	M16x1,5	M27x2	M36x2	M36x2
KF	M6	M6	M8	M8	M10	M10	M12	M12	M14	M20	M20
PL	6	6	7	7	7	7	7,5	7,5	10	12	12
RT	M5	M5	M6	M6	M8	M8	M10	M10	M12	M16	M16
SW1	8	8	10	10	13	13	17	22	28	36	36
SW2	13	13	17	17	19	19	24	24	41	55	55
TG	22	26	32,5	38	46,5	56,5	72	89	110	140	175
WH	6,5	6	6,5	7	8	8	10	10	10	12	12
ZA+	37	39	44	45	45	49	54	67	78*	87*	87*
ZB+	43,5	45	50,5	52	53	57	64	77	88*	99*	99*

+ = aggiungere lunghezza corsa (mm) - *add stroke length (mm)*

* Versione con guarnizioni per alta temperatura (VA) - *version with high temperature seals (VA)*

ø	125	160	200
ZA+	83	91	105
ZB+	93	103	117

ø	CORSE STANDARD - *STANDARD STROKES*
020	10 - 25 - 50 - 75 - 100 - 125 - 160 - 200 - 250 - 300
025	10 - 25 - 50 - 75 - 100 - 125 - 160 - 200 - 250 - 300
032	10 - 25 - 50 - 75 - 100 - 125 - 160 - 200 - 250 - 300 - 350 - 400
040	10 - 25 - 50 - 75 - 100 - 125 - 160 - 200 - 250 - 300 - 350 - 400
050	10 - 25 - 50 - 75 - 100 - 125 - 160 - 200 - 250 - 300 - 350 - 400
063	10 - 25 - 50 - 75 - 100 - 125 - 160 - 200 - 250 - 300 - 350 - 400
080	10 - 25 - 50 - 75 - 100 - 125 - 160 - 200 - 250 - 300 - 350 - 400
100	10 - 25 - 50 - 75 - 100 - 125 - 160 - 200 - 250 - 300 - 350 - 400
125	10 - 25 - 50 - 75 - 100 - 125 - 160 - 200 - 250 - 300
160	10 - 25 - 50 - 75 - 100 - 125 - 160 - 200 - 250 - 300
200	10 - 25 - 50 - 75 - 100 - 125 - 160 - 200 - 250 - 300

DOPPIO EFFETTO MAGNETICO ANTIROTAZIONE

DOUBLE ACTING MAGNETIC ANTI-ROTATION

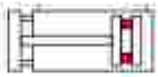

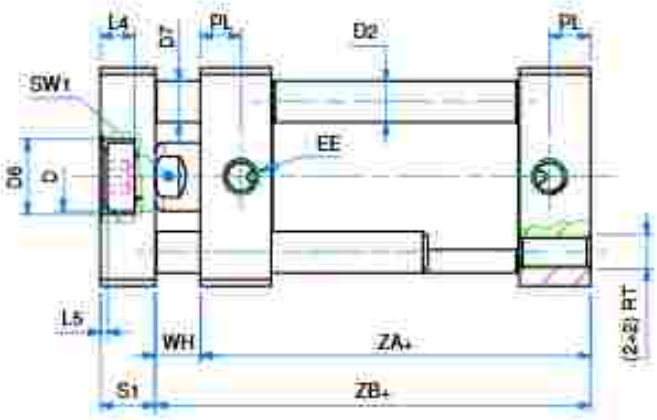

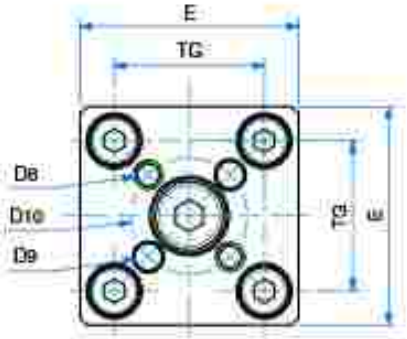

Ø020 - Ø025

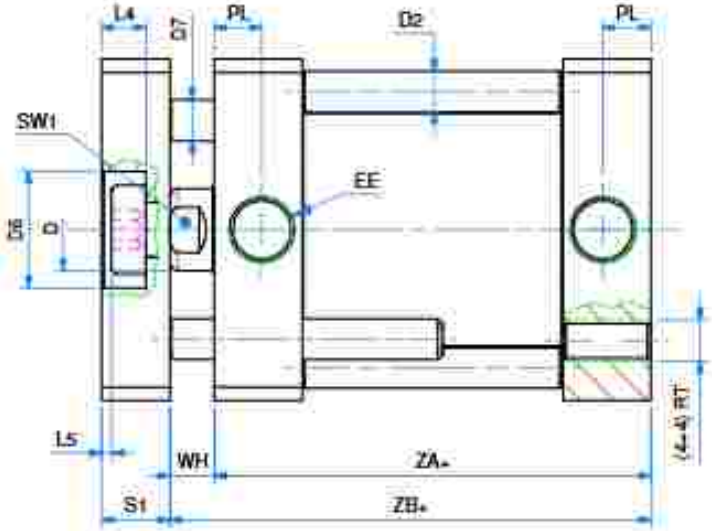

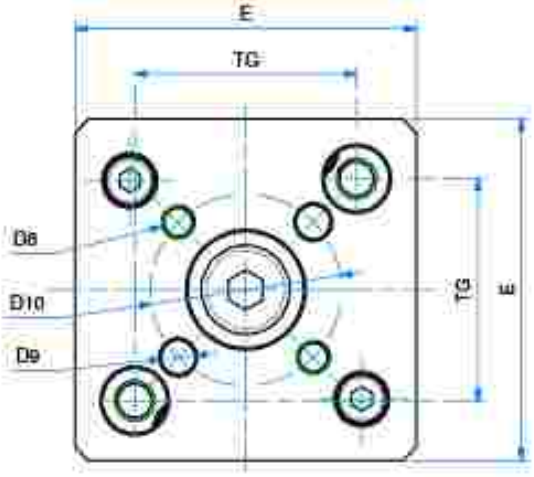

Ø032 - Ø040 - Ø050 - Ø063 - Ø080 - Ø100

DOPPIO EFFETTO MAGNETICO ANTIROTAZIONE

DOUBLE ACTING MAGNETIC ANTI-ROTATION

DIMENSIONI - *DIMENSIONS*

ø	020	025	032	040	050	063	080	100
øD	10	10	12	12	16	16	20	25
øD2	6	6	6	6	7	8	10	10
øD6	11	14	17	17	22	22	28	30
øD7	6	6	6	8	10	10	12	14
D8	M4	M5	M5	M5	M6	M6	M8	M10
øD9	4	5	5	5	6	6	8	10
øD10	17	22	28	33	42	50	65	80
E	32	36	50	57	67	80	96	116
EE	M5	M5	G1/8	G1/8	G1/8	G1/8	G1/8	G1/8
SW1	8	8	10	10	13	13	17	22
L4	5	5	6,5	6,5	7,5	7,5	9	10
L5	1	1	1,5	1,5	1,5	1,5	2	3
PL	6	6	7	7	7	7	7,5	7,5
RT	M5	M5	M6	M6	M8	M8	M10	M10
SI	8	8	10	10	12	12	14	14
TG	22	26	32,5	38	46,5	56,5	72	89
WH	6,5	6	6,5	7	8	8	10	10
ZA+	37	39	44	45	45	49	54	67
ZB+	43,5	45	50,5	52	53	57	64	77

+ = aggiungere lunghezza corsa (mm) - *add stroke length (mm)*

ø	CORSE STANDARD - *STANDARD STROKES*
020	10 - 25 - 50 - 75 - 100 - 125 - 160 - 200 - 250 - 300
025	10 - 25 - 50 - 75 - 100 - 125 - 160 - 200 - 250 - 300
032	10 - 25 - 50 - 75 - 100 - 125 - 160 - 200 - 250 - 300 - 350 - 400
040	10 - 25 - 50 - 75 - 100 - 125 - 160 - 200 - 250 - 300 - 350 - 400
050	10 - 25 - 50 - 75 - 100 - 125 - 160 - 200 - 250 - 300 - 350 - 400
063	10 - 25 - 50 - 75 - 100 - 125 - 160 - 200 - 250 - 300 - 350 - 400
080	10 - 25 - 50 - 75 - 100 - 125 - 160 - 200 - 250 - 300 - 350 - 400
100	10 - 25 - 50 - 75 - 100 - 125 - 160 - 200 - 250 - 300 - 350 - 400

DOPPIO EFFETTO MAGNETICO STELO PASSANTE

DOUBLE ACTING MAGNETIC WITH DOUBLE ROD

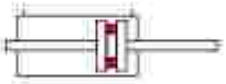

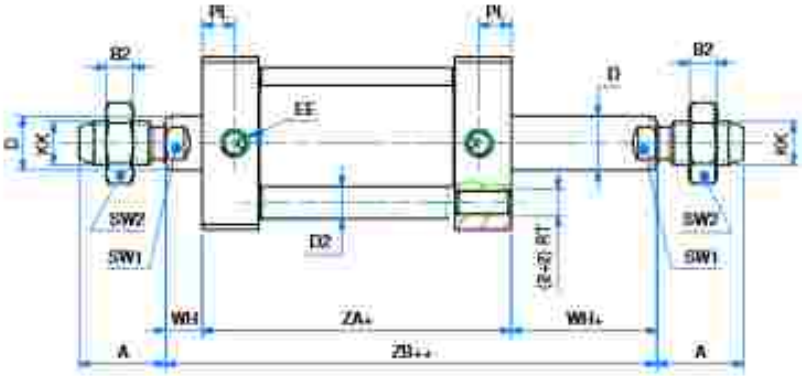

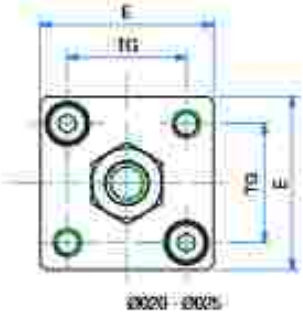

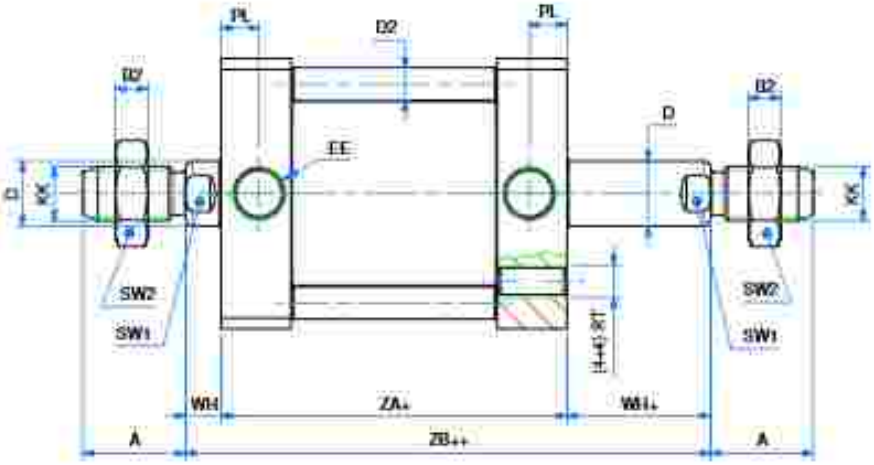

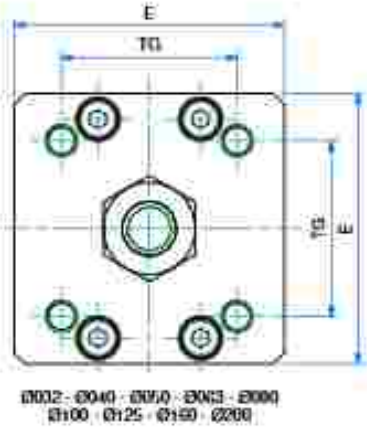

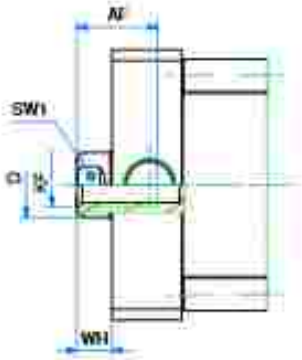

DOPPIO EFFETTO MAGNETICO STELO PASSANTE

DOUBLE ACTING MAGNETIC WITH DOUBLE ROD

DIMENSIONI - *DIMENSIONS*

ø	020	025	032	040	050	063	080	100	125	160	200
A	16	16	19	19	22	22	28	28	54	72	72
AF	10	10	12	12	16	16	20	20	25	30	30
BZ	5	5	6	6	7	7	8	8	12	14	14
øD	10	10	12	12	16	16	20	25	30	40	40
øD2	6	6	6	6	7	8	10	10	10	12	14
E	32	36	50	57	67	80	96	116	140	180	220
EE	M5	M5	G1/8*	G1/8*	G1/8*	G1/8*	G1/8*	G1/8*	1/4*	3/8*	3/8*
KF	M6	M6	M8	M8	M10	M10	M12	M12	M14	M20	M20
KK	M8	M8	M10x1,25	M10x1,25	M12x1,25	M12x1,25	M16x1,5	M16x1,5	M27x2	M36x2	M36x2
PL	6	6	7	7	7	7	7,5	7,5	10	12	12
RT	M5	M5	M6	M6	M8	M8	M10	M10	M12	M16	M16
SW1	8	8	10	10	13	13	17	22	28	36	36
SW2	13	13	17	17	19	19	24	24	41	55	55
TG	22	26	32,5	38	46,5	56,5	72	89	110	140	175
WH	6,5	6	6,5	7	8	8	10	10	10	12	12
WH+	6,5	6	6,5	7	8	8	10	10	10	12	12
ZA+	37	39	44	45	45	49	54	67	78*	87*	87*
ZB++	50	51	57	59	61	65	74	87	98*	111*	111*

+ = aggiungere lunghezza corsa (mm) - *add stroke length (mm)*

* Versione con guarnizioni per alta temperatura (VA) - *version with high temperature seals (VA).*

ø	125	160	200
ZA+	83	91	105
ZB+	103	115	129

ø	CORSE STANDARD - *STANDARD STROKES*
020	5 - 10 - 15 - 20 - 25 - 30 - 40 - 50 - 60 - 70 - 75 - 80 - 90 - 100 - 125 - 160 - 200 - 250
025	5 - 10 - 15 - 20 - 25 - 30 - 40 - 50 - 60 - 70 - 75 - 80 - 90 - 100 - 125 - 160 - 200 - 250
032	5 - 10 - 15 - 20 - 25 - 30 - 40 - 50 - 60 - 70 - 75 - 80 - 90 - 100 - 125 - 160 - 200 - 250 - 300 - 350 - 400
040	5 - 10 - 15 - 20 - 25 - 30 - 40 - 50 - 60 - 70 - 75 - 80 - 90 - 100 - 125 - 160 - 200 - 250 - 300 - 350 - 400
050	5 - 10 - 15 - 20 - 25 - 30 - 40 - 50 - 60 - 70 - 75 - 80 - 90 - 100 - 125 - 160 - 200 - 250 - 300 - 350 - 400
063	5 - 10 - 15 - 20 - 25 - 30 - 40 - 50 - 60 - 70 - 75 - 80 - 90 - 100 - 125 - 160 - 200 - 250 - 300 - 350 - 400
080	5 - 10 - 15 - 20 - 25 - 30 - 40 - 50 - 60 - 70 - 75 - 80 - 90 - 100 - 125 - 160 - 200 - 250 - 300 - 350 - 400
100	5 - 10 - 15 - 20 - 25 - 30 - 40 - 50 - 60 - 70 - 75 - 80 - 90 - 100 - 125 - 160 - 200 - 250 - 300 - 350 - 400
125	10 - 25 - 50 - 75 - 100 - 125 - 160 - 200 - 250 - 300
160	10 - 25 - 50 - 75 - 100 - 125 - 160 - 200 - 250 - 300
200	10 - 25 - 50 - 75 - 100 - 125 - 160 - 200 - 250 - 300

DOPPIO EFFETTO MAGNETICO STELO PASSANTE ANTIROTAZIONE

DOUBLE ACTING MAGNETIC ANTI-ROTATION WITH DOUBLE ROD

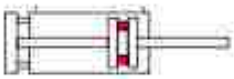

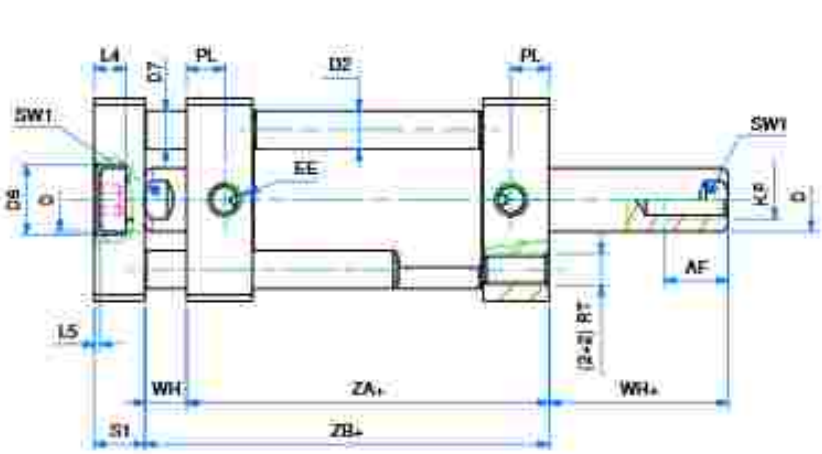

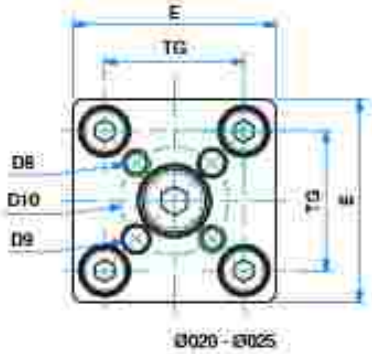

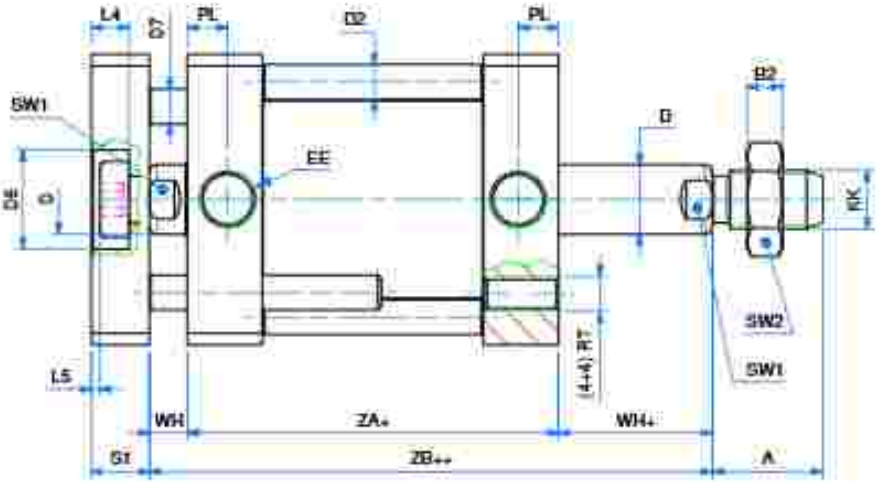

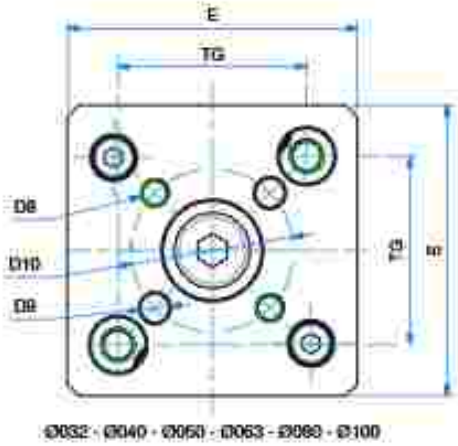

DOPPIO EFFETTO MAGNETICO STELO PASSANTE ANTIROTAZIONE

DOUBLE ACTING MAGNETIC ANTI-ROTATION WITH DOUBLE ROD

DIMENSIONI - *DIMENSIONS*

*	020	025	032	040	050	063	080	100
A	16	16	19	19	22	22	28	28
AF	10	10	12	12	16	16	20	20
K2	5	5	6	6	7	7	8	8
ø D	10	10	12	12	16	16	20	25
ø D2	6	6	6	6	7	8	10	10
ø D6	11	14	17	17	22	22	28	30
ø D7	5	6	6	8	10	10	12	14
D8	M4	M5	M5	M5	M6	M6	M8	M10
ø D9	4	5	5	5	6	6	8	10
ø D10	17	22	28	33	42	50	65	80
E	32	36	50	57	67	80	96	116
EE	M5	M5	G1/8	G1/8	G1/8	G1/8	G1/8	G1/8
SW1	8	8	10	10	13	13	17	22
KF	M6	M6	M8	M8	M10	M10	M12	M12
KK	M8	M8	M10x1,25	M10x1,25	M12x1,25	M12x1,25	M16x1,5	M16x1,5
L4	5	5	6,5	6,5	7,5	7,5	9	10
L5	1	1	1,5	1,5	1,5	1,5	2	3
PL	6	6	7	7	7	7	7,5	7,5
RT	M5	M5	M6	M6	M8	M8	M10	M10
S1	8	8	10	10	12	12	14	14
TG	22	26	32,5	38	46,5	56,5	72	89
WH	6,5	6	6,5	7	8	8	10	10
WH+	6,5	6	6,5	7	8	8	10	10
ZA+	37	39	44	45	45	49	54	67
ZB++	50	51	57	59	61	65	74	87

* = aggiungere lunghezza corsa (mm) - *add stroke length (mm)*

*	CORSE STANDARD - *STANDARD STROKES*
020	10 - 25 - 50 - 75 - 100 - 125 - 160 - 200 - 250 - 300
025	10 - 25 - 50 - 75 - 100 - 125 - 160 - 200 - 250 - 300
032	10 - 25 - 50 - 75 - 100 - 125 - 160 - 200 - 250 - 300 - 350 - 400
040	10 - 25 - 50 - 75 - 100 - 125 - 160 - 200 - 250 - 300 - 350 - 400
050	10 - 25 - 50 - 75 - 100 - 125 - 160 - 200 - 250 - 300 - 350 - 400
063	10 - 25 - 50 - 75 - 100 - 125 - 160 - 200 - 250 - 300 - 350 - 400
080	10 - 25 - 50 - 75 - 100 - 125 - 160 - 200 - 250 - 300 - 350 - 400
100	10 - 25 - 50 - 75 - 100 - 125 - 160 - 200 - 250 - 300 - 350 - 400

ACCESSORI DI FISSAGGIO ISO 15552 INOX (UTILIZZABILI ANCHE PER CILINDRI ISO 21287)

STAINLESS STEEL ISO 15552 MOUNTING PARTS (ALSO SUITABLE FOR ISO 21287 CYLINDERS)

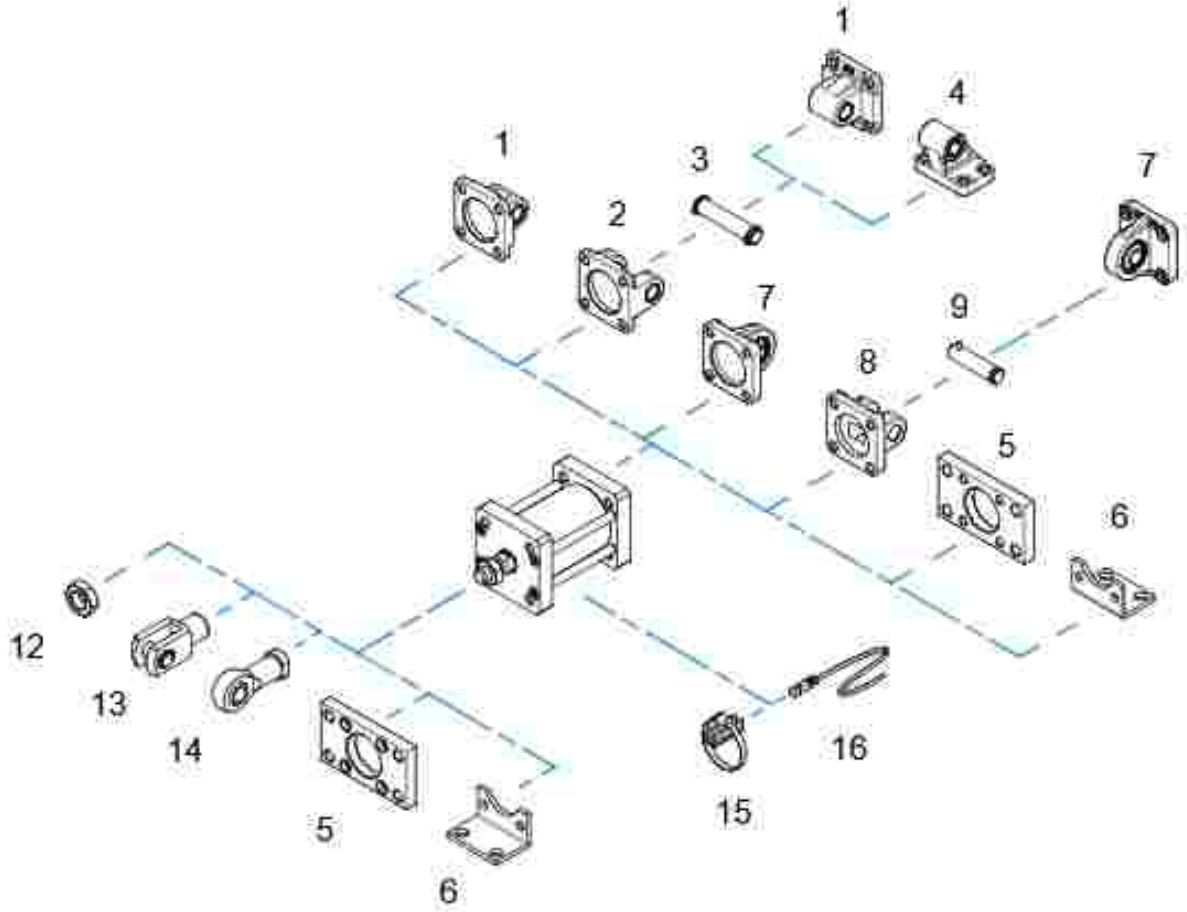

POS.	CODE	DESCRIZIONE - *DESCRIPTION*
1	**CMI---X**	cerniera maschio iso - *iso male hinge*
2	**CFI---X**	cerniera femmina iso - *iso female hinge*
3	**PCF---X**	perno per cerniera - *pin for hinge*
4	**ASI---X**	articolazione a squadra iso - *iso square hinge*
5	**FI---X**	flangia iso - *iso flange*
6	**PBI---X**	piedino basso iso - *iso foot mounting*
7	**CMSI---X**	cerniera maschio snodata iso - *iso male hinge with ball joint*
8	**CFSI---X**	cerniera femmina stretta iso - *iso narrow female hinge*
9	**PCFS---X**	perno per cerniera stretta - *pin for narrow hinge*
12	**DA--x---X**	dado - *nut*
13	**FP--x---X**	forcella con perno - *clevis with pin*
14	**SSFI--x---X**	snodo sferico - *rod eye*
15	**36.TIRX---**	adattatore sensore - *sensor mounting*
16	**36.SEN---**	sensore magnetico - *magnetic sensor*

Fissaggi forniti con viti - *Mounting parts supplied with screws*

CERNIERA MASCHIO ISO INOX (MP4)

CMI X

STAINLESS STEEL ISO MALE HINGE (MP4)

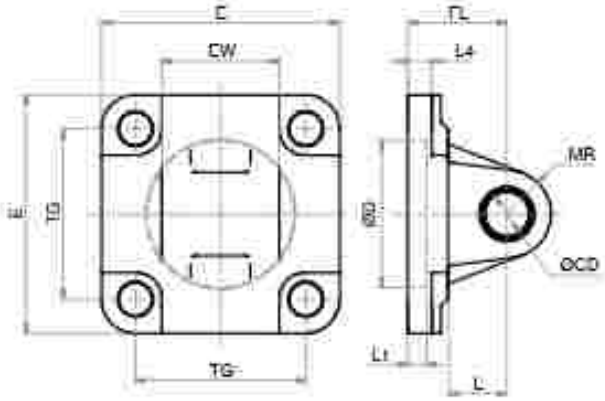

LA FORNITURA COMPRENDE:
n° 1 CERNIERA MASCHIO
n° 4 VITI
THE SUPPLY INCLUDES:
n° 1 MALE HINGE
n° 4 SCREWS

MATERIALE:
ACCIAIO INOX AISI 304
MATERIAL:
AISI 304 STAINLESS STEEL

DIMENSIONI - *DIMENSIONS*

COD.	CMI032X	CMI040X	CMI050X	CMI063X	CMI080X	CMI100X	CMI125X	CMI160X4
#	32	40	50	63	80	100	125	160
E	45	52	65	75	93	110	134	180
EW	26	28	32	40	50	60	70	90
FL	22	25	27	32	36	41	50	55
L1	5	5	5	5	5	5	7	7
L	13	16	16	21	22	27	30	35
L4	5,5	5,5	6,5	6,5	10	10	10	10
ø D	30	35	40	45	45	55	60	65
ø CD	10	12	12	16	16	20	25	30
MR	10	12	12	16	16	20	25	25
TG	32,5	38	46,5	56,5	72	89	110	140

CERNIERA FEMMINA ISO INOX (MP2)

CFI X

STAINLESS STEEL ISO FEMALE HINGE (MP2)

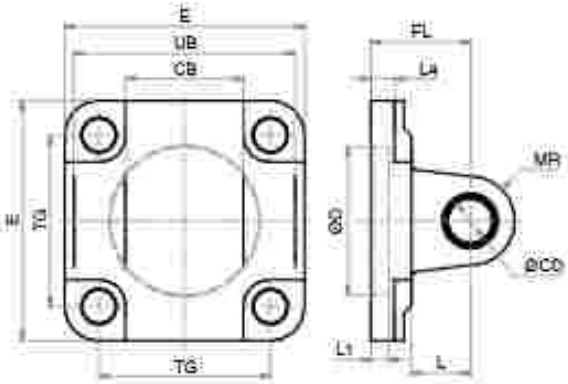

LA FORNITURA COMPRENDE:
n° 1 CERNIERA FEMMINA
n° 4 VITI
THE SUPPLY INCLUDES:
n° 1 FEMALE HINGE
n° 4 SCREWS

MATERIALE:
ACCIAIO INOX AISI 304
MATERIAL:
AISI 304 STAINLESS STEEL

DIMENSIONI - *DIMENSIONS*

COD.	CFI032X	CFI040X	CFI050X	CFI063X	CFI080X	CFI100X	CFI125X	CFI160X4
#	32	40	50	63	80	100	125	160
CB	26	28	32	40	50	60	70	90
E	45	52	65	75	93	110	134	180
FL	22	25	27	32	36	41	50	55
L1	5	5	5	5	5	5	7	7
L4	5,5	5,5	6,5	6,5	10	10	10	10
L	13	16	16	21	22	27	30	35
MR	10	12	12	16	16	20	25	25
ø CD	10	12	12	16	16	20	25	30
ø D	30	35	40	45	45	55	60	65
TG	32,5	38	46,5	56,5	72	89	110	140
UB	45	52	60	70	90	110	130	170

PERNO PER CERNIERA INOX (AA4)

PCF X

STAINLESS STEEL PIN FOR HINGE (AA4)

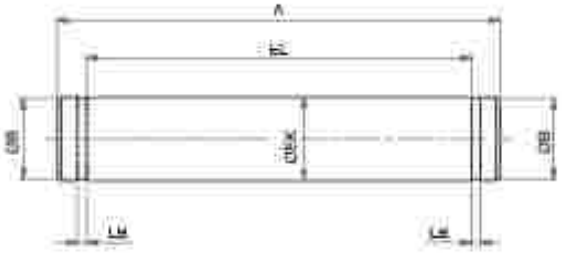

LA FORNITURA COMPRENDE:
n° 1 PERNO
n° 2 SEEGER
THE SUPPLY INCLUDES:
n° 1 PIN
n° 2 RETAINING RING

MATERIALE:
ACCIAIO INOX AISI 304
MATERIAL:
AISI 304 STAINLESS STEEL

DIMENSIONI - *DIMENSIONS*

COD.	PCF022X	PCF040X	PCF050X	PCF063X	PCF080X	PCF100X	PCF125X	PCF160.200X6
ø	32	40	50	63	80	100	125	160
A	53	60	68	78	98	118	139	180
ø B	9,6	11,5	11,5	15,2	15,2	19	23,9	28,6
EL	46	53	61	71	91	111	132	172
ø DK	10	12	12	16	16	20	25	30
LB	1,1	1,1	1,1	1,1	1,1	1,3	1,3	1,6

ARTICOLAZIONE A SQUADRA ISO INOX (AB7)

ASI X

STAINLESS STEEL ISO SQUARE HINGE (AB7)

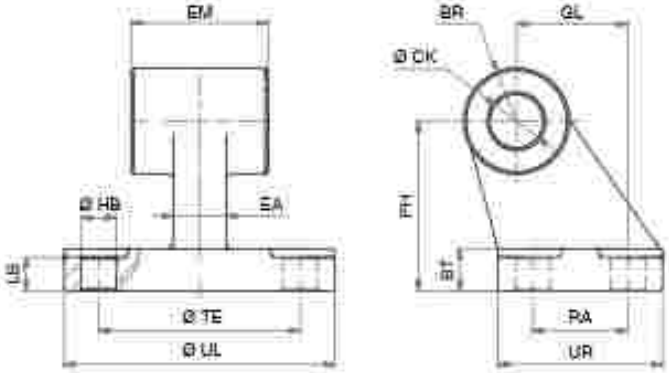

LA FORNITURA COMPRENDE:
n° 1 ARTICOLAZIONE A SQUADRA
THE SUPPLY INCLUDES:
n° 1 SQUARE HINGE

MATERIALE:
ACCIAIO INOX AISI 304
MATERIAL:
AISI 304 STAINLESS STEEL

DIMENSIONI - *DIMENSIONS*

COD.	ASI022X	ASI040X	ASI050X	ASI063X	ASI080X	ASI100X	ASI125X
ø	32	40	50	63	80	100	125
BR	10	11	13	15	15	19	22,5
BT	8	10	12	14	14	17	20
DK	10	12	12	16	16	20	25
EA	10	15	16	16	20	20	30
EM	26	28	32	40	50	60	70
GL	21	24	33	37	47	55	70
LB	6,4	8,4	10,4	12,4	11,5	14,5	16,8
ø HB	6,6	6,6	9	9	11	11	14
FH	32	36	45	50	63	71	90
PA	18	22	30	35	40	50	60
TE	38	41	50	52	66	76	94
UL	51	54	65	67	86	96	124
UR	31	35	45	50	60	70	90

FLANGIA ISO INOX (MF1 - MF2)

FI X

STAINLESS STEEL ISO FLANGE (MF1 - MF2)

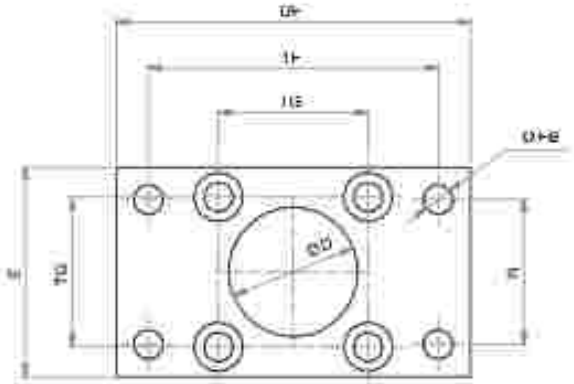

LA FORNITURA COMPRENDE:
n° 1 FLANGIA
n° 4 VITI
THE SUPPLY INCLUDES:
n° 1 FLANGE
n° 4 SCREWS

MATERIALE:
ACCIAIO INOX AISI 304
MATERIAL:
AISI 304 STAINLESS STEEL

DIMENSIONI - *DIMENSIONS*

COD.	FI032X	FI040X	FI050X	FI063X	FI080X	FI100X	FI125X
ø	32	40	50	63	80	100	125
E	45	52	65	75	95	115	140
L4	5	5	6,5	6,5	9	9	10,5
MF	10	10	12	12	16	16	20
ø D	30	35	40	45	45	55	60
ø FB	7	9	9	9	12	14	16
E	32	36	45	50	63	75	90
TF	64	72	90	100	126	150	180
TG	32,5	38	46,5	56,5	72	89	110
UF	80	90	110	120	150	170	205

PIEDINO BASSO ISO INOX (MS1)

PBI X

STAINLESS STEEL ISO FOOT MOUNTING (MS1)

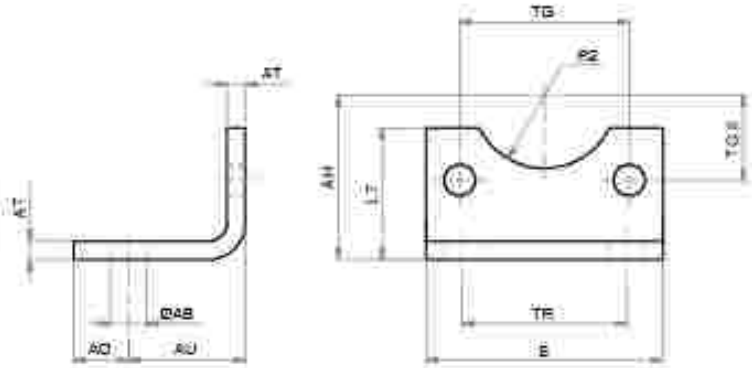

LA FORNITURA COMPRENDE:
n° 1 PIEDINO
n° 2 VITI
THE SUPPLY INCLUDES:
n° 1 FOOT MOUNTING
n° 2 SCREWS

MATERIALE:
ACCIAIO INOX AISI 304
MATERIAL:
AISI 304 STAINLESS STEEL

DIMENSIONI - *DIMENSIONS*

COD.	PBI032X	PBI040X	PBI050X	PBI063X	PBI080X	PBI100X	PBI125X
ø	32	40	50	63	80	100	125
AH	32	36	45	50	63	71	90
AO	11	8	15	13	14	16	25
AT	4	4	5	5	6	6	8
AU	24	28	32	32	41	41	45
E	45	52	65	75	95	115	140
LT	30	30	36	35	47	53	70
ø AB	7	10	10	10	12	14,5	16,5
R2	15	17,5	20	22,5	22,5	27,5	30
TG2	16,25	19	23,25	28,25	36	44,5	55
TG	32,5	38	46,5	56,5	72	89	110
TR	32	36	45	50	63	75	90

CERNIERA MASCHIO SNODATA ISO INOX (MP6)

STAINLESS STEEL ISO MALE HINGE WITH BALL JOINT (MP6)

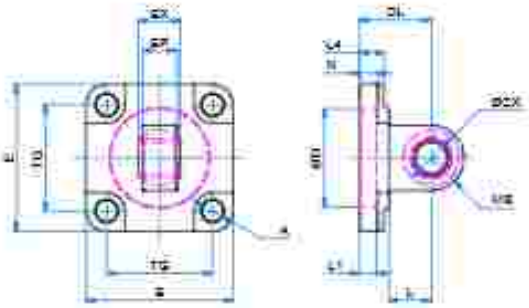

LA FORNITURA COMPRENDE:
n° 1 CERNIERA MASCHIO
n° 4 VITI
THE SUPPLY INCLUDES:
n° 1 MALE HINGE
n° 4 SCREWS

MATERIALE:
ACCIAIO INOX AISI 316
MATERIAL:
AISI 316 STAINLESS STEEL

DIMENSIONI - *DIMENSIONS*

COD.	CMSI032X6	CMSI040X6	CMSI050X6	CMSI063X6	CMSI080X6	CMSI100X6	CMSI125X6
ø	32	40	50	63	80	100	125
A	6,6	6,6	9	9	11	11	13,5
DL	22	25	27	32	36	41	50
EP	10,5	12	15	15	18	18	25
EX	14	16	21	21	25	25	37
E	45	55	65	75	95	115	140
E1	5	5	5	5	5	5	7
E4	8	8	10	10	13	13	16
L	12	15	15	20	20	25	30
MS	15	18	20	23	27	30	40
N	5,5	5,5	6,5	6,5	10	10	10
ø OX	10	12	16	16	20	20	30
ø D	30	35	40	45	45	55	60
TG	32,5	38	46,5	56,5	72	89	110

CERNIERA FEMMINA STRETTA ISO INOX (AB6)

CFSI X6

STAINLESS STEEL ISO NARROW FEMALE HINGE (AB6)

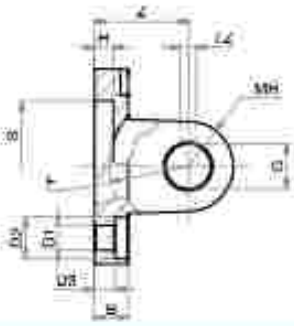

LA FORNITURA COMPRENDE:
n° 1 CERNIERA FEMMINA
n° 4 VITI
THE SUPPLY INCLUDES:
n° 1 FEMALE HINGE
n° 4 SCREWS

MATERIALE:
ACCIAIO INOX AISI 316
MATERIAL:
AISI 316 STAINLESS STEE

DIMENSIONI - *DIMENSIONS*

COD.	CFSI032X6	CFSI040X6	CFSI050X6	CFSI063X6	CFSI080X6	CFSI100X6	CFSI125X6
ø	32	40	50	63	80	100	125
A	32,5	38	46,5	56,5	72	89	110
B	9	9	1	1	14	14	20
CM	14	16	21	21	25	25	37
D1	6,6	6,6	9	9	11	11	14
D2	11	11	15	15	18	18	20
D3	5,5	5,5	6,5	6,5	10	10	10
F min.	17	20	22	25	30	32	42
G	10	12	16	16	20	20	30
H	5	5	5	5	5	5	7
L1	11,5	12	14	14	16	16	24
L	45	52	65	75	95	115	140
MH	10	12	14	18	20	22	25
S	30	35	40	45	45	55	60
TA	3	4	4	4	4	4	6
TZ	3,3	4,3	4,3	4,3	4,3	6,3	6,3
T	34	40	45	51	65	75	97
Z	22	25	27	32	36	41	50

PERNO PER CERNIERA STRETTA INOX (AA6)

PCFS X6

STAINLESS STEEL PIN FOR NARROW HINGE (AA6)

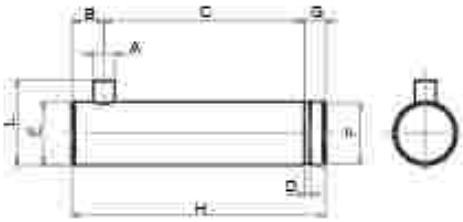

LA FORNITURA COMPRENDE:
n° 1 PERNO
n° 1 SEEGER
THE SUPPLY INCLUDES:
n° 1 PIN
n° 1 RETAINING RING

MATERIALE:
ACCIAIO INOX AISI 316
MATERIAL:
AISI 316 STAINLESS STEE

DIMENSIONI - *DIMENSIONS*

COD.	PCFS032X6	PCFS040X6	PCFS050X6	PCFS063X6	PCFS080X6	PCFS100X6	PCFS125X6
ø	32	40	50	63	80	100	125
A	3	4	4	4	4	4	6
B	4,5	6	6	6	6	6	9
C	32,5	38	43	49	63	73	94
D	1,1	1,1	1,1	1,1	1,3	1,3	1,6
E	10	12	16	16	20	20	30
F	9,6	11,5	15,2	15,2	19	19	28,6
G	4	4	5	5	6	6	7
H	41	48	54	60	75	85	110
L	14	16	20	20	24	24	36

SNODO SFERICO INOX (FILETTO INTERNO)

SSFI X

STAINLESS STEEL ROD EYE (INTERNAL THEAD)

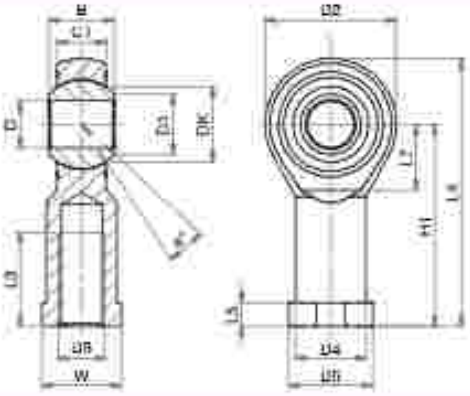

MATERIALE:
CORPO IN ACCIAIO INOX AISI 304
SNODO IN ACCIAIO INOX E PTFE
MATERIAL:
BODY IN AISI 304 STAINLESS STEEL
EYE IN STAINLESS STEEL AND PTFE

DIMENSIONI - *DIMENSIONS*

COD.	SSFI08x1,25X	SSFI10x1,25X	SSFI12x1,25X	SSFI16x1,5X	SSFI20x1,5X	SSFI27x2X	SSFI36x2X
a°	14	13	13	15	14	17	16
B	12	14	16	21	25	37	43
C1	9	10,5	12	15	18	25	28
D1	10,4	12,9	15,4	19,3	24,3	34,8	37,7
D2	24	28	32	42	50	70	80
D3	M8	M10x1,25	M12x1,25	M16x1,5	M20x1,5	M27x2	M36x2
D4	12,5	15	17,5	22	27,5	40	46
D5	16	19	22	27	34	50	58
DK	15,87	19,05	22,22	28,57	34,92	50,8	57,15
D	8	10	12	16	20	30	35
H1	36	43	50	64	77	110	125
L3	16	20	22	28	33	51	56
L4	48	57	66	85	102	145	165
L5	5	6,5	6,5	8	10	15	17
L7	13	15	17	23	27	36	41
W	14	17	19	22	30	41	50

FORCELLA CON PERNO INOX

FP X

STAINLESS STEEL CLEVIS WITH PIN

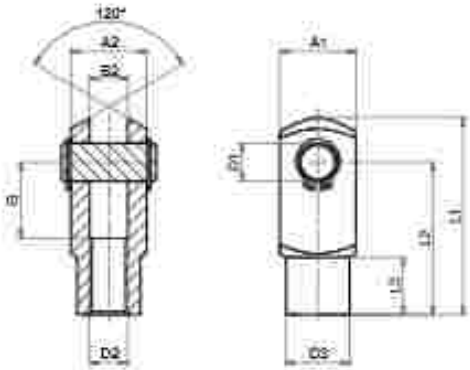

MATERIALE:
ACCIAIO INOX AISI 304
MATERIAL:
AISI 304 STAINLESS STEEL

LA FORNITURA COMPRENDE:
n° 1 PERNO
n° 2 SEEGER
THE SUPPLY INCLUDES:
n° 1 PIN
n° 2 RETAINING RING

DIMENSIONI - *DIMENSIONS*

COD.	FP08x1,25X	FP10x1,25X	FP12x1,25X	FP16x1,5X	FP20x1,5X	FP27x2X	FP36x2X
A1	16	20	24	32	40	55	70
A2	16	20	24	32	40	55	70
B2	8	10	12	16	20	30	35
G	16	20	24	32	40	54	72
L1	42	52	62	83	105	148	188
L2	32	40	48	64	80	110	144
L3	12	15	18	24	30	38	40
ø D2	M8x1,25	M10x1,25	M12x1,25	M16x1,5	M20x1,5	M27x2	M36x2
ø D3	14	18	20	26	34	48	60
ø D1	8	10	12	16	20	30	35

SENSORI MAGNETICI PER ZONE ASETTICHE E UMIDE

MAGNETIC SENSORS FOR ASEPTICAL AND WET AREAS

CARATTERISTICHE - *CHARACTERISTICS*

CODICE - CODE		36.SEN22	36.SEN23
TIPO - *TYPE*		ELETTRONICO - *ELECTRONIC*	ELETTRONICO - *ELECTRONIC*
Modello elettrico - *Electrical design*		DC PNP	DC PNP
Funzione dell'uscita - *Output*		N.O.	N.O.
Tensione di esercizio - *Operating voltage*	[V]	10...30 DC	10...30 DC
Capacità di corrente - *Current rating*	[mA]	100	100
Sensibilità di reazione - *Magnetic sensitivity*	[mT]	2,8	2,8
Velocità di passaggio - *Travel speed*	[m/s]	> 10	> 10
Protezione da cortocircuito - *Short-circuit proof*		si - *yes*	si - *yes*
Protetto da inversione di polarità - *Reverse polarity protection*		si - *yes*	si - *yes*
Resistente a sovraccarico - *Overload protection*		si - *yes*	si - *yes*
Caduta di tensione - *Voltage drop*	[V]	< 2,5	< 2,5
Isteresi - *Hysteresis*		1,5	1,5
Riproducibilità - *Repeatability*	[mm]	< 0,2	< 0,2
Corrente assorbita - *Current consumption*	[mA]	< 10	< 10
Ritardo alla disponibilità - *Power-on delay time*	[ms]	< 30	< 30
Frequenza di commutazione - *Switching frequency*	[Hz]	> 10.000	> 10.000
Temperatura ambiente - *Ambient temperature*	[°C]	-25...85	-25...85
Grado/Classe di protezione - *Protection*		IP 65/IP 67/IP 69K, III	IP 65/IP 67/IP 69K, III
Materiale involucro - *Housing material*		PA - (poliammide-*polyamide*)	PA - (poliammide-*polyamide*)
Materiale eccentrico di fissaggio - *Fastening clamp*		inox - *stainless steel*	inox - *stainless steel*
Indicazione della funzione Stato di commutazione *Function display Switching status*	LED	giallo - *yellow*	giallo - *yellow*
Collegamento - *Connection*		cavo PVC - *PVC cable* 3x0,14 mm²	cavo PVC - *PVC cable* connettore M12 - *M12 connector*
Lunghezza cavo - *Cable length*		6 m	0,3 m
Peso - *Weight*	[g]	95,5	20,9

Accessori inclusi - *Accessories included*: Segnaposti in gomma, fascetta fermacavo - *Rubber placeholder, cable clip*

FASCETTA DI FISSAGGIO

36.TIRX

FIXING CLAMP

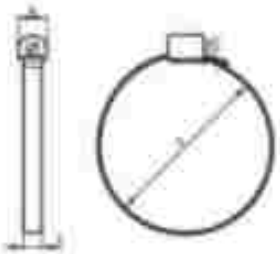

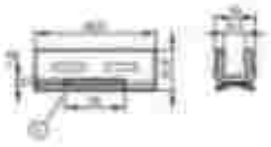

DIMENSIONI *DIMENSIONS*

COD.	36.TIRX16.20	36.TIRX25.32	36.TIRX40	36.TIRX50	36.TIRX63	36.TIRX80	36.TIRX100
ø	020	025-032	040	050	063	080	100
d [mm]	18÷29	28÷39	38÷49	48÷59	58÷69	78÷89	98÷109
Materiale fascetta *Fixing clamp material*	acciaio inox AISI 303 - *AISI 303 stainless steel*						
Materiale adattatore *Adaptor material*	acciaio inox AISI 304 - *AISI 304 stainless steel*						

SERIE X

CONTATTO PNP (3 FILI) — 36.SEN22

PNP CONTACT (3 WIRES)

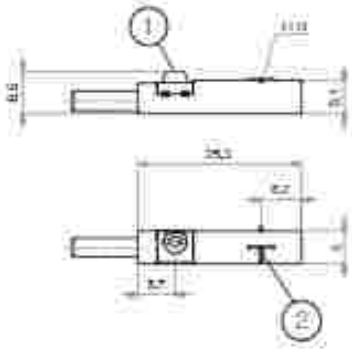

CABLAGGIO - *WIRING*

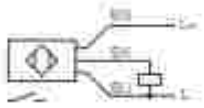

1= ECCENTRICO DI FISSAGGIO - *FASTENING CLAMP*
2= SUPERFICIE ATTIVA - *SENSING FACE*

BK= NERO - *BLACK*
BN= MARRONE - *BROWN*
BU= BLU - *BLUE*

CONTATTO PNP (CONNETORE M12) — 36.SEN23

PNP CONTACT (M12 CONNECTOR)

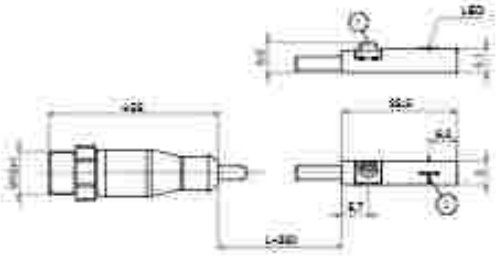

CABLAGGIO - *WIRING*

1= ECCENTRICO DI FISSAGGIO - *FASTENING CLAMP*
2= SUPERFICIE ATTIVA - *SENSING FACE*

BK= NERO - *BLACK*
BN= MARRONE - *BROWN*
BU= BLU - *BLUE*

CAVO PROLUNGA (CONNETTORE M12) — 36.CAVX

EXTENSION CABLE (M12 CONNECTOR)

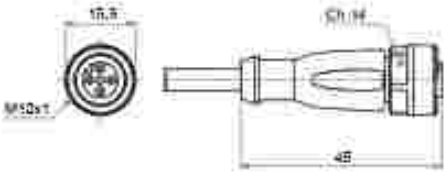

CABLAGGIO - *WIRING*

BK= NERO - *BLACK*
BN= MARRONE - *BROWN*
BU= BLU - *BLUE*
WH= BIANCO - *WHITE*

DIMENSIONI - *DIMENSIONS*		36.CAVX2. M12	36.CAVX5. M12
Modello elettrico - *Electrical design*		AC/DC	AC/DC
Tensione di esercizio - *Operating voltage*	[V]	250 AC / 300 DC	250 AC / 300 DC
Capacità di corrente - *Current rating*	[A]	4	4
Modello - *Design*		diritto - *straight*	diritto - *straight*
Temperatura ambiente - *Ambient temperature*	[°C]	-25...90 (cRUscmax 50°C)	-25...90 (cRUscmax 50°C)
Grado/Classe di protezione - *Protection*		IP 67 / IP 68 / IP 69K, II	IP 67 / IP 68 / IP 69K, II
Materiale corpo - *Body material*; **Involucro** - *Housing*		TPU arancione - *orange TPU*	TPU arancione - *orange TPU*
Guarnizione - *Sealing*		viton	viton
Materiale dado - *Nut material*		ottone nichelato - *nickel-plated brass*	ottone nichelato - *nickel-plated brass*
Coppia di serraggio per dado zocciolo *Tightening torque for knurled nut*	[Nm]	0,6...1,5	0,6...1,5
Collegamento - *Connection*		cavo PUR - *PUR cable* / 2 m; 4 x 0,34 mm² (42 x ø 0,1 mm); ø 4,9 mm; senza alogeno - *halogen free*	cavo PUR - *PUR cable* / 5 m; 4 x 0,34 mm² (42 x ø 0,1 mm); ø 4,9 mm; senza alogeno - *halogen free*
Colore della guaina - *Sheath colour*		nero - *black*	nero - *black*

SERIE

M

PINZE PNEUMATICHE

PNEUMATIC GRIPPERS

PNEUMATISCHE GREIFER

Ø 16-50

MESSNER PNEUMATIC

CARATTERISTICHE TECNICHE - *TECHNICAL CHARACTERISTICS*	
Pressione di esercizio *Working pressure*	max 10 bar
Temperatura di esercizio *Working temperature*	0 ÷ +80°C (-20°C con aria secca - *with dry air*)
Versioni - *Versions*	semplice effetto, doppio effetto - *single acting, double acting*
Alesaggi - *Bores*	ø 16 - 20 - 32 - 50
Fluido - *Fluid*	aria compressa filtrata, non lubrificata - *compressed filtered, non lubricated air*

CARATTERISTICHE COSTRUTTIVE - *CONSTRUCTIVE CHARACTERISTICS*		
1	**Griffa** - *Jaw*	acciaio temprato - *tempered steel*
2	**Stelo** - *Rod*	acciaio inox AISI 303 - *AISI 303 stainless steel*
3 4	**Perno** - *Pin*	acciaio temprato - *tempered steel*
5	**Corpo** - *Housing*	alluminio anodizzato - *anodized aluminium*
6 8 11	**Guarnizioni** - *Seals*	NBR
7	**Pistone** - *Piston*	alluminio - *aluminium*
9	**Magnete** - *Magnet*	plastoferrite - *rubber magnet*
10	**Testata** - *Cover*	ottone - *brass*
12	**Seeger** - *Retaining ring*	acciaio - *steel*
	Molla - *Spring*	acciaio - *steel*

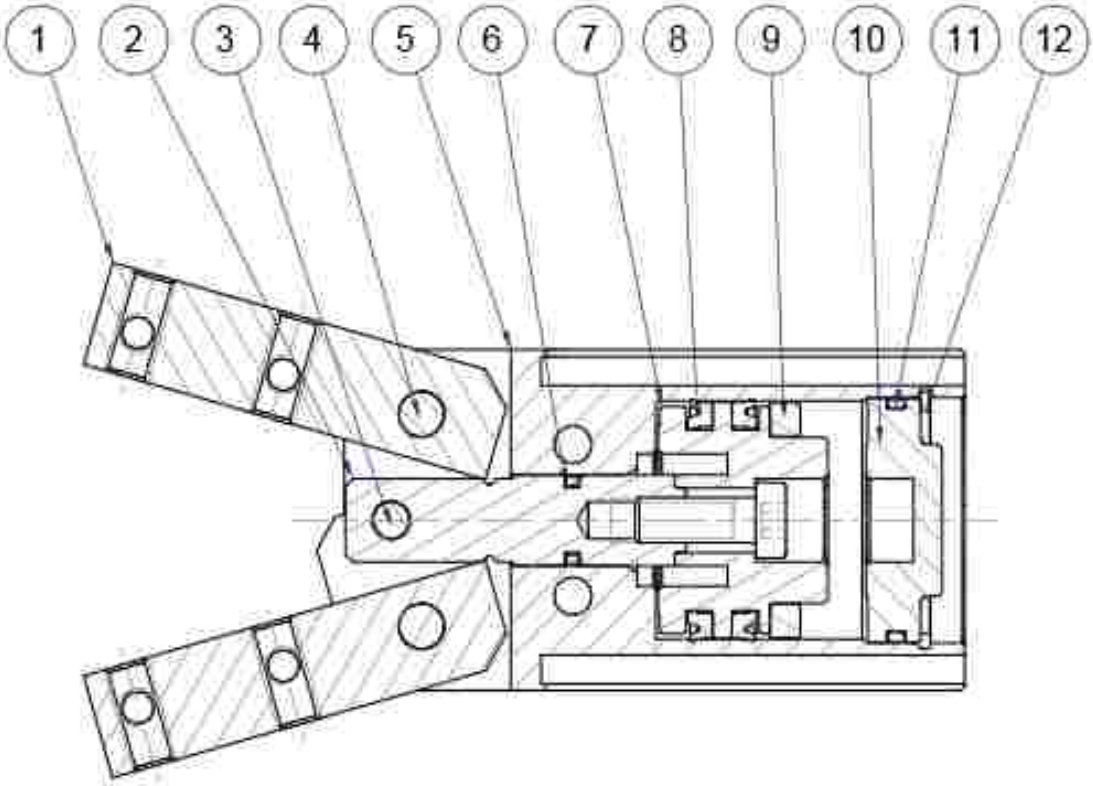

CHIAVE DI CODIFICA

KEY CODE

M 2 0 D E M

VERSIONE - *VERSION*

NA	normalmente aperto - molla posteriore *normally open - rear spring*
NAM	normalmente aperto magnetico - molla posteriore *normally open magnetic - rear spring*
NC	normalmente chiuso - molla anteriore *normally closed - front spring*
NCM	normalmente chiuso magnetico - molla anteriore *normally closed magnetic - front spring*
DE	doppio effetto *double acting*
DEM	doppio effetto magnetico *double acting magnetic*
DEP	doppio effetto con perno posteriore *double acting with rear pin*

ALESAGGIO - *BORE (Ø)*

016-020-025-050

SERIE - *SERIES*

M	pinza pneumatica ad apertura angolare *pneumatic angular gripper*

FORZA TEORICA DI BLOCCAGGIO (P=6bar)

THEORETICAL LOCKING FORCE (P=6bar)

COD.	FORZA DI BLOCCAGGIO [KG] *LOCKING FORCE [KG]*	PRESSIONE DI ESERCIZIO [BAR] *WORKING PRESSURE [BAR]*
M16NA - M16NAM	4	2,5 ÷ 10
M16NC - M16NCM	5,2	2,5 ÷ 10
M16DE - M16DEM	5,5 - 6,5	1,5 ÷ 10
M20NA - M20NAM	7,5	2 ÷ 10
M20NC - M20NCM	8,5	2 ÷ 10
M20DE - M20DEM	10,1 - 12,2	1,5 ÷ 10
M32NA - M32NAM	16,5	2 ÷ 10
M32NC - M32NCM	19,5	2 ÷ 10
M32DE - M32DEM	22 - 24	1,5 ÷ 10
M50NAM	46	2 ÷ 10
M50NCM	49	2 ÷ 10
M50DEM	52 - 60	1,5 ÷ 10

La forza di bloccaggio è calcolata alla distanza di 15mm dal fulcro delle griffe; a 30mm per M50.

The locking force is calculated at a distance of 15 mm from the jaws fulcrum; as to M50, the distance is 30mm.

SERIE M

PINZE PNEUMATICHE

M16DE | M16NA | M16NC

PNEUMATIC GRIPPERS

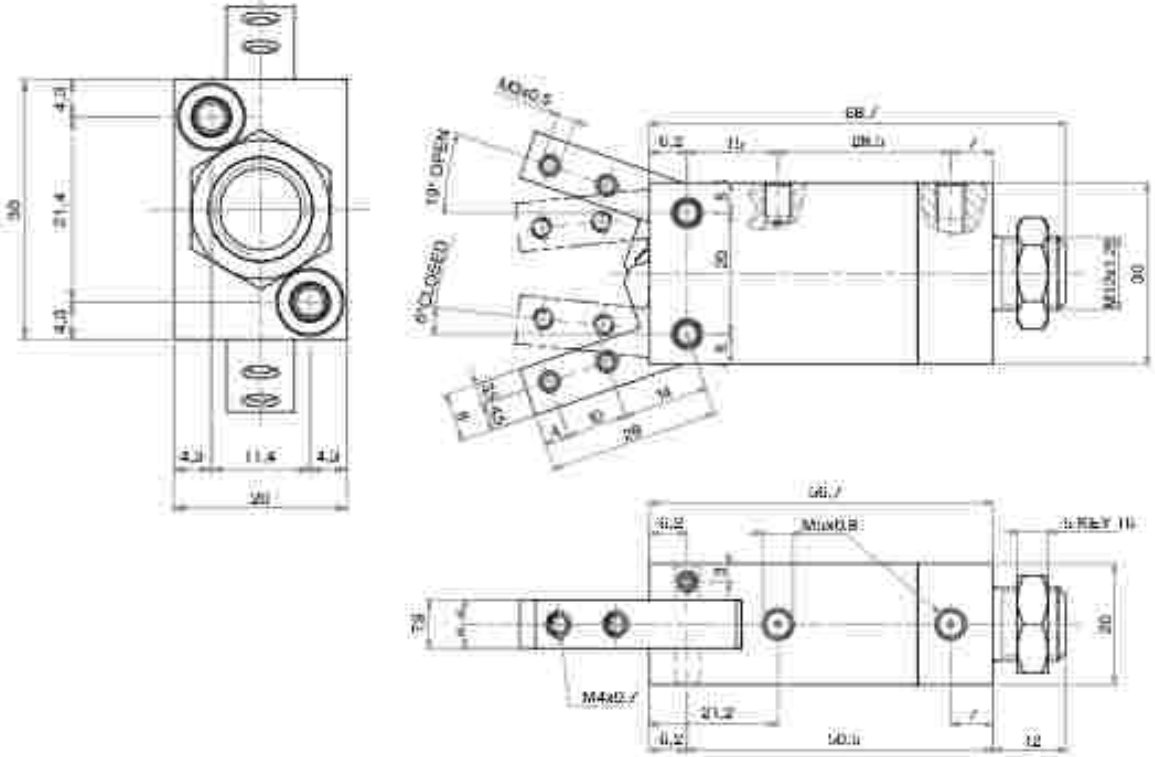

PINZE PNEUMATICHE

M16DEM | M16NAM | M16NCM

PNEUMATIC GRIPPERS

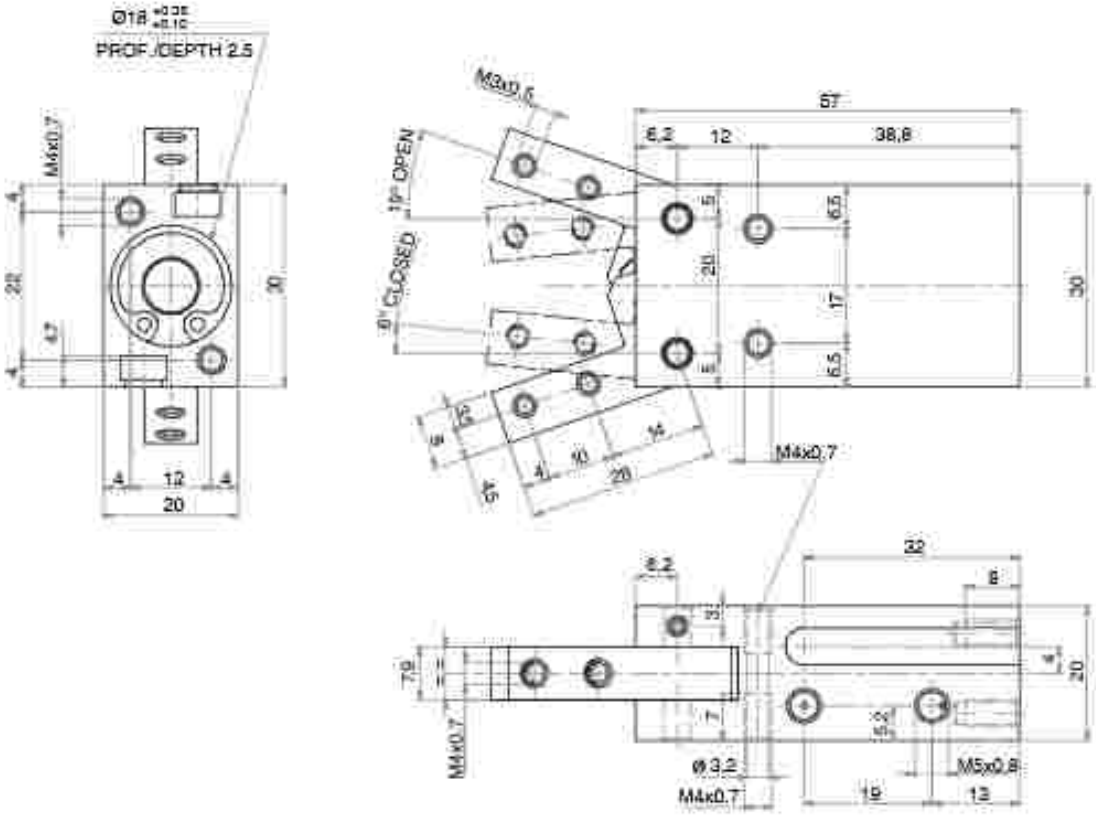

PINZE PNEUMATICHE

PNEUMATIC GRIPPERS

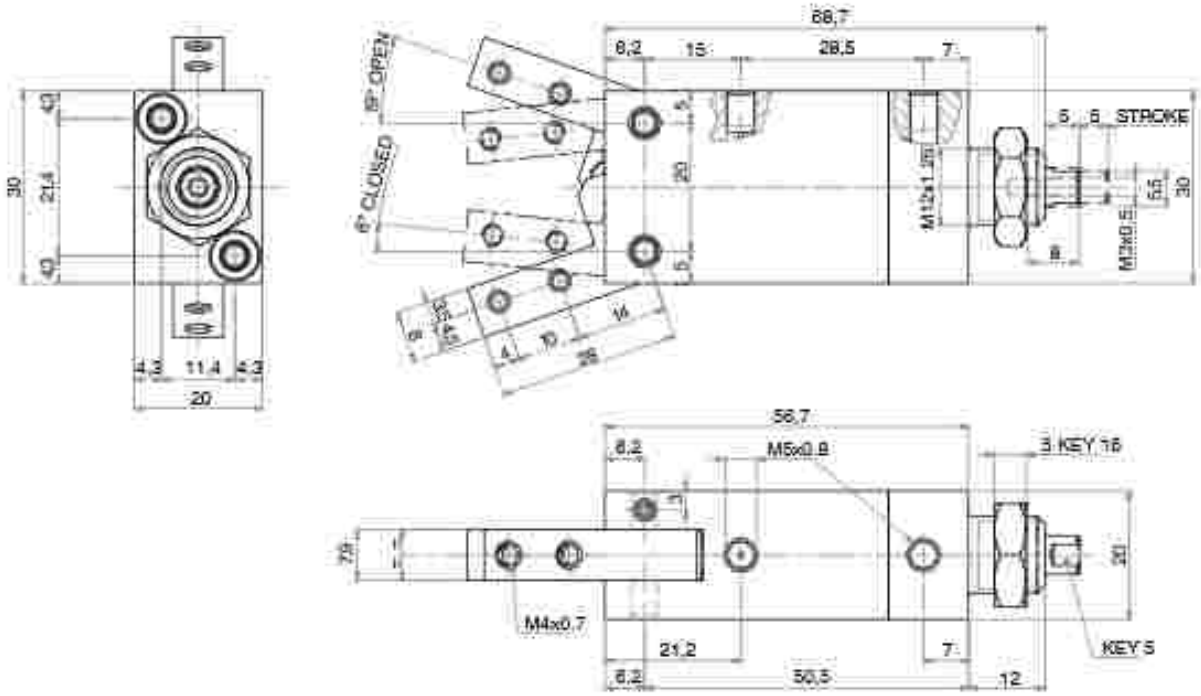

PINZE PNEUMATICHE

M20DE **M20NA** **M20NC**

PNEUMATIC GRIPPERS

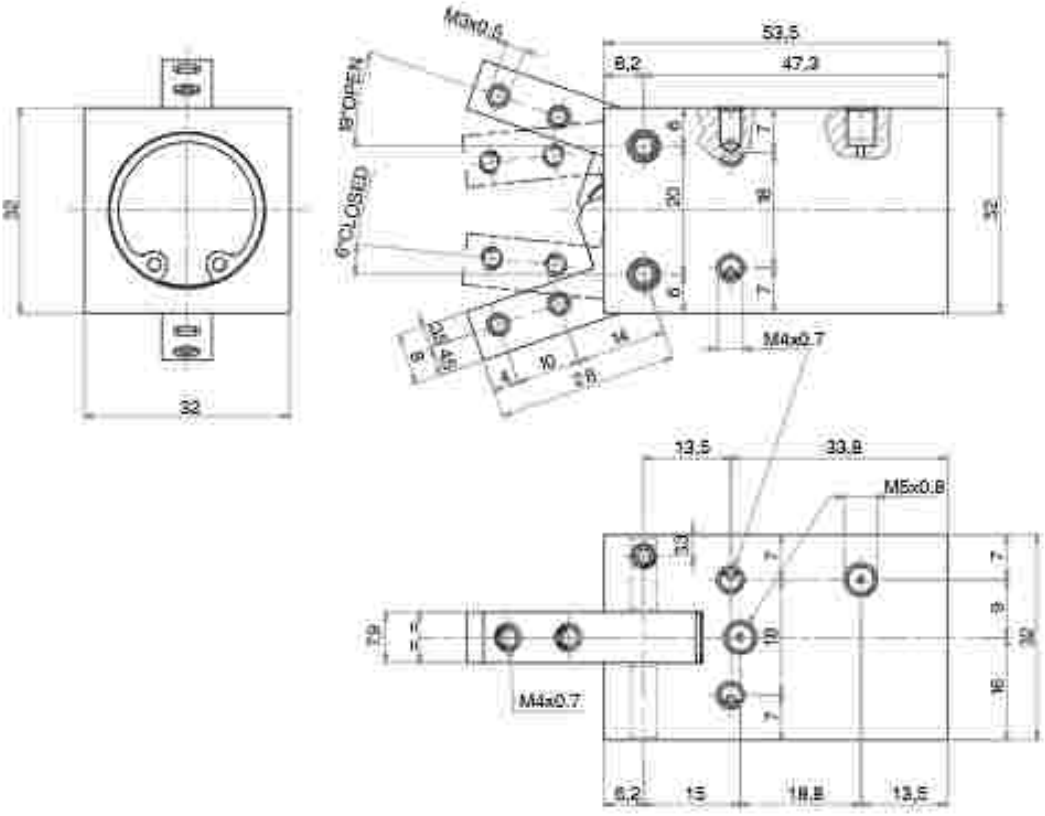

PINZE PNEUMATICHE

M20DEM **M20NAM** **M20NCM**

PNEUMATIC GRIPPERS

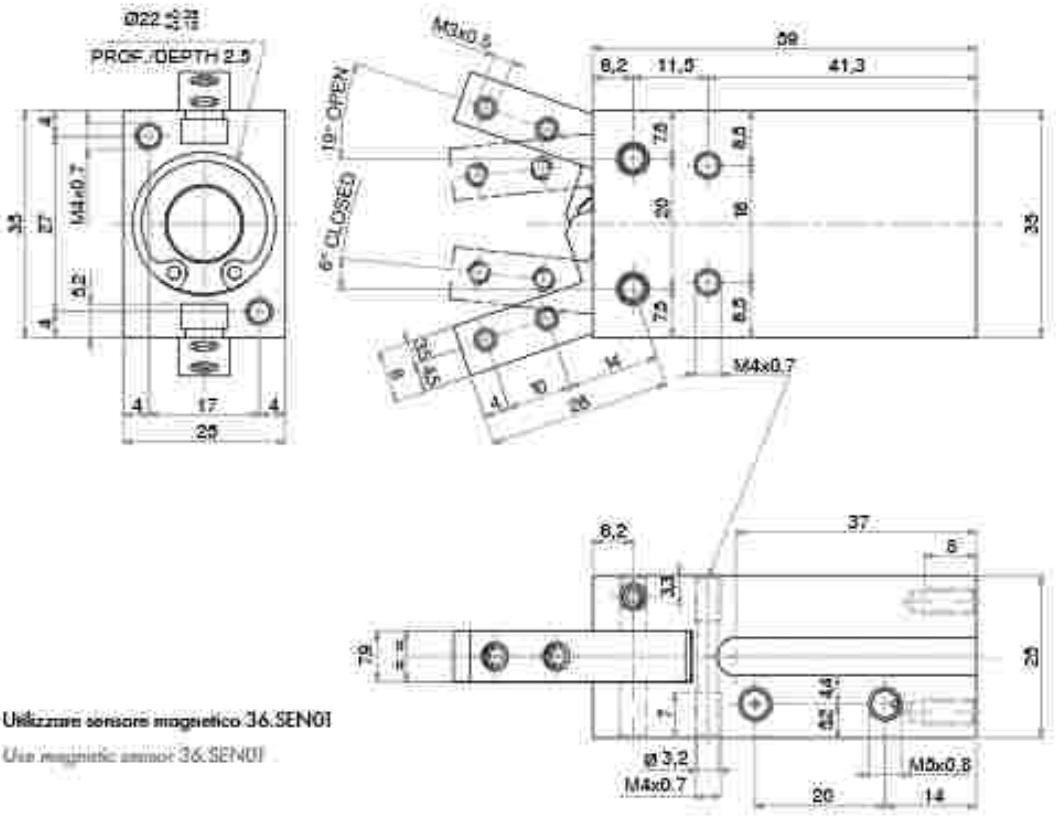

SERIE M

III: Utilizzare sensore magnetico 36.SEN01

III: Use magnetic sensor 36.SEN01

PINZE PNEUMATICHE

PNEUMATIC GRIPPERS

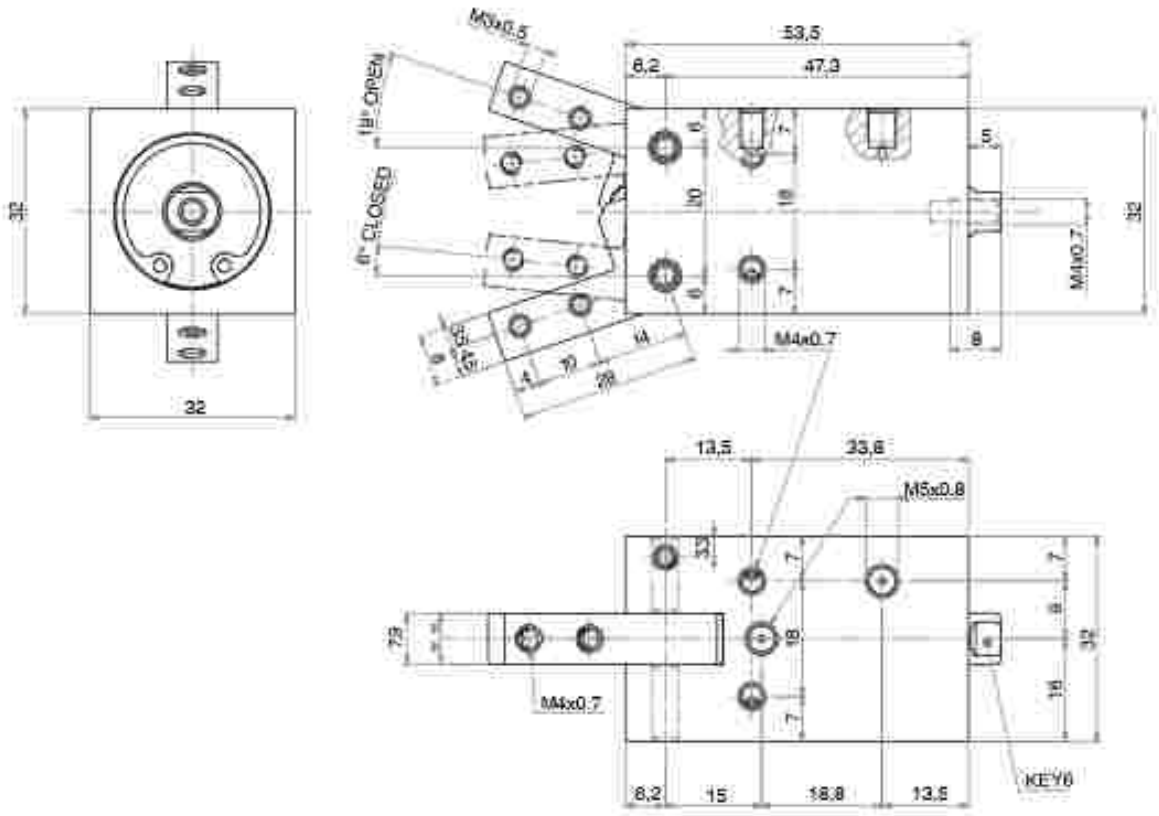

PINZE PNEUMATICHE

M32DE | M32NA | M32NC

PNEUMATIC GRIPPERS

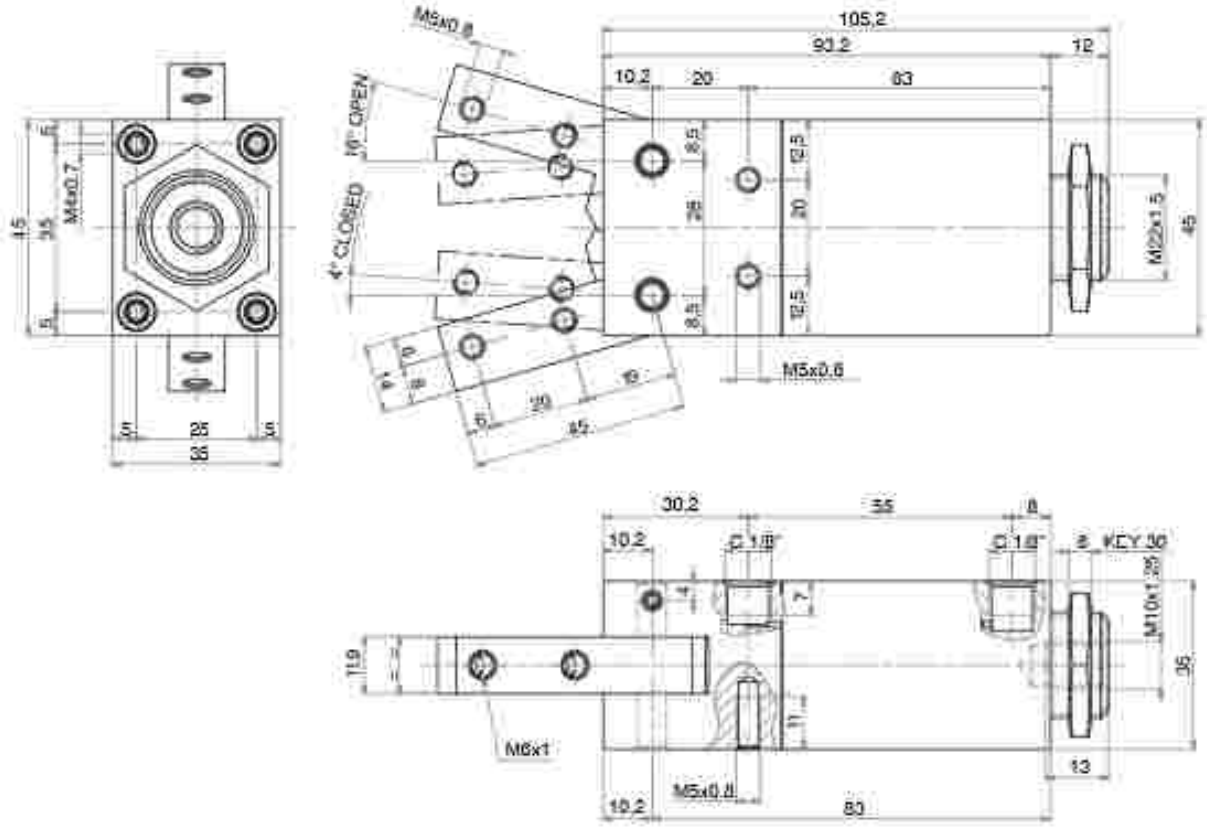

PINZE PNEUMATICHE

M32DEM | M32NAM | M32NCM

PNEUMATIC GRIPPERS

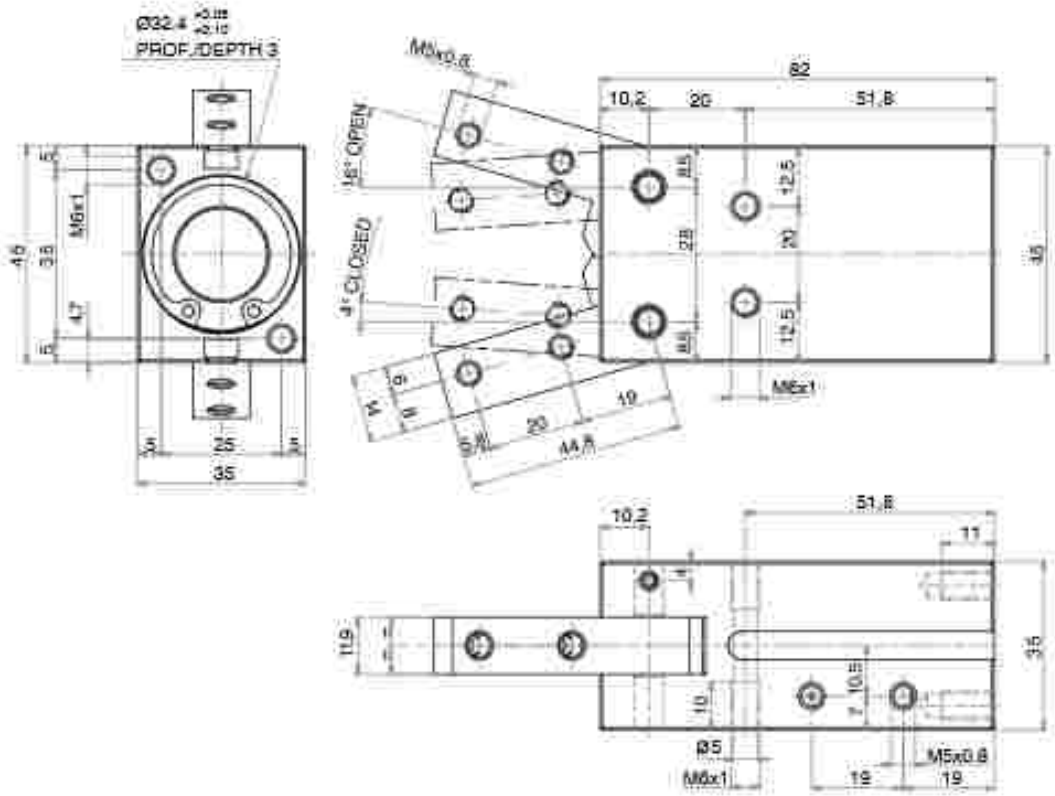

PINZE PNEUMATICHE

PNEUMATIC GRIPPERS

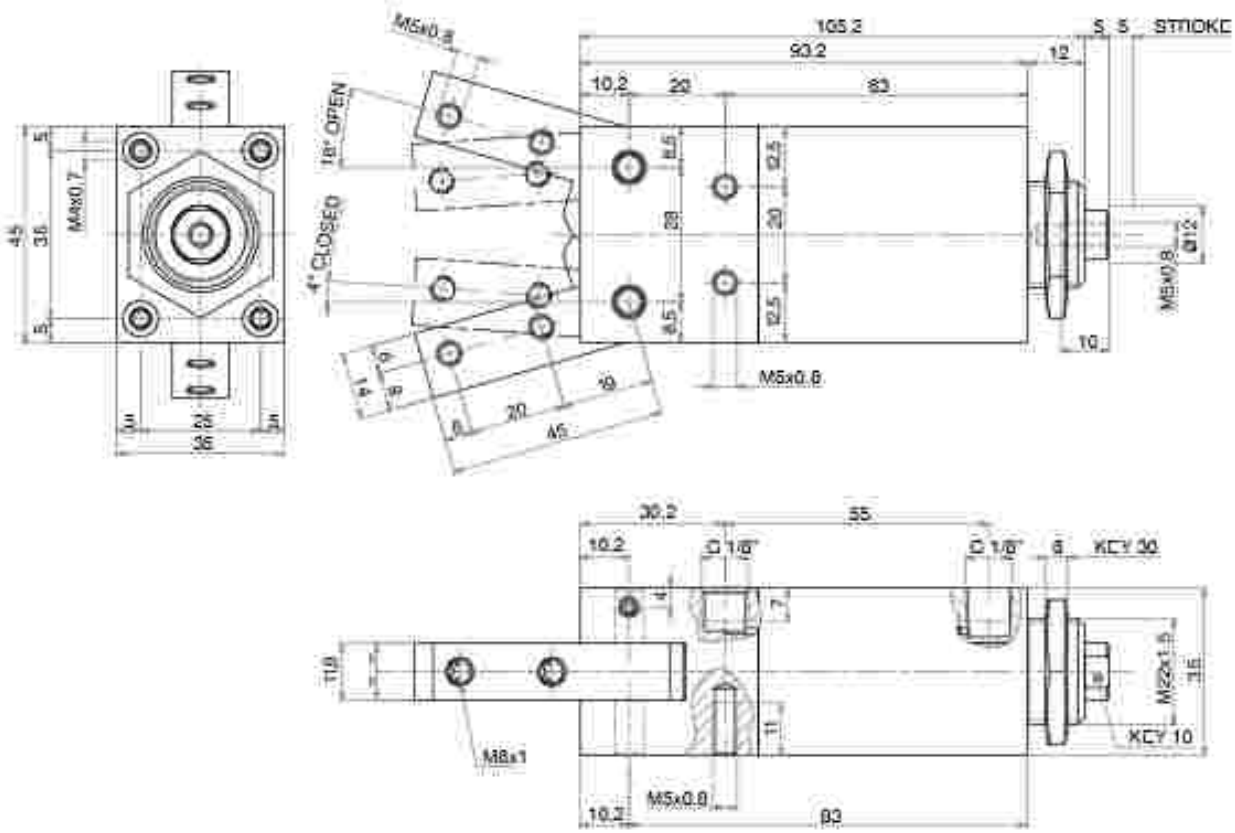

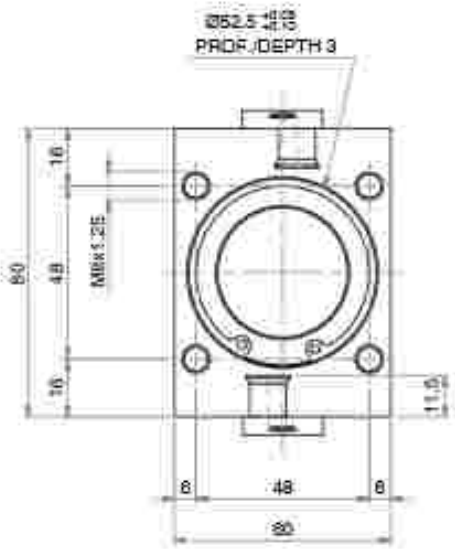

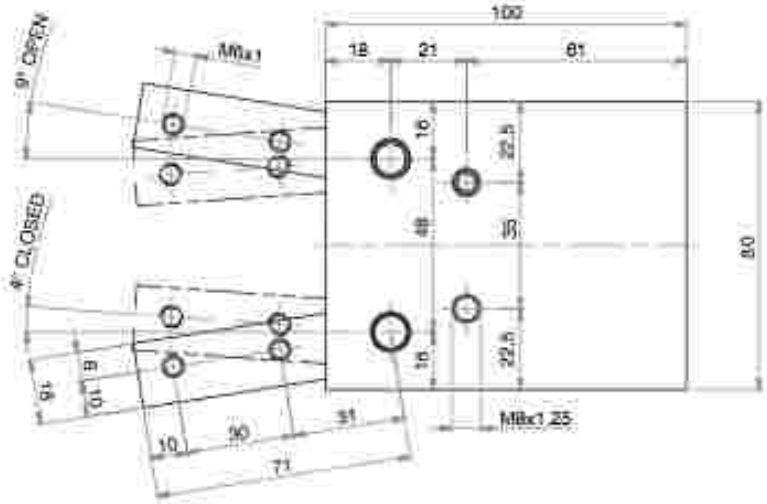

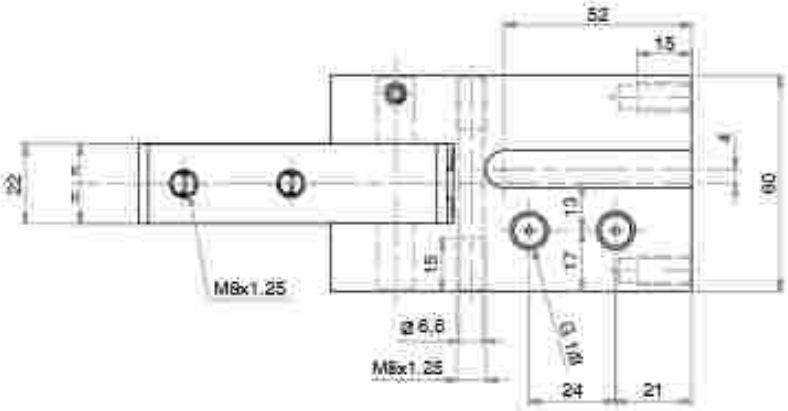

IT: Utilizzare sensore magnetico 36.SEN01

EN: Use magnetic sensor 36.SEN01

SENSORI MAGNETICI

MAGNETIC SENSORS

CARATTERISTICHE - CHARACTERISTICS

CODICE - CODE		36.SEN06 36.SEN06.L6	36.SEN07	36.SEN08	36.SEN09 36.SEN09.L6 36.SEN09.L10
TIPO - *TYPE*		REED	REED	ELETTRONICO *ELECTRONIC*	ELETTRONICO *ELECTRONIC*
Modello elettrico - *Electrical design*		AC/DC PNP/NPN	AC/DC PNP/NPN	DC PNP	DC PNP
Funzione dell'uscita - *Output*		NO	NO	NO	NO
Tensione di esercizio - *Operating voltage*	[V]	5...120 AC/DC	5...60 DC / 5...50 AC	10...30 DC	10...30 DC
Capacità di corrente - *Current rating*	[mA]	100*	100*	100	100
Sensibilità di reazione - *Magnetic sensitivity*	[mT]	2,1	2,1	2,8	2,8
Velocità di passaggio - *Travel speed*	[m/s]	> 10	> 10	> 10	> 10
Protezione da cortocircuito - *Short-circuit proof*		no	no	sì - *yes*	sì - *yes*
Protetto da inversione di polarità *Reverse polarity protection*		sì - *yes*	sì - *yes*	sì - *yes*	sì - *yes*
Resistente a sovraccarico - *Overload protection*		no	no	sì - *yes*	sì - *yes*
Caduta di tensione - *Voltage drop*	[V]	< 5	< 5	< 2,5	< 2,5
Isteresi - *Hysteresis*		1	1	< 1,5	< 1,5
Riproducibilità - *Repeatability*	[mm]	± 0,2	± 0,2	< 0,2	< 0,2
Corrente assorbita - *Current consumption*	[mA]	-	-	< 10	< 10
Tempo di commutazione - *Make time*	[ms]	≤ 0,6	≤ 0,6	-	-
Tempo di riapertura - *Fall time*	[ms]	≤ 0,1	≤ 0,1	-	-
Potenza max - *Switching power max*	[W]	10	10	-	-
Cicli di commutazione con connessione a PLC *Switching cycles when connected to PLC*	[min]	≤ 40	≤ 40	-	-
Frequenza di commutazione - *Switching frequency*	[Hz]	1.000	1.000	> 10.000	> 10.000
Temperatura ambiente - *Ambient temperature*	[°C]	-25...70	-25...70	-25...80	-25...80
Grado/Classe di protezione - *Protection*		IP67, II	IP67, II	IP67, III	IP67, III
Materiale involucro - *Housing material*		PA (poliammide - *polyamide*)			
Materiale eccentrico di fissaggio - *Fastening clamp*		inox - *stainless steel*			
Indicazione della funzione Stato di commutazione *Function display Switching status*	LED	giallo - *yellow*			
Collegamento - *Connection*		cavo PUR - *PUR cable* 2x0,14 mm² 2 m (**L6** = 6 m)	cavo PUR - *PUR cable* connettore M8 - *M8 connector* 0,3 m	cavo PUR - *PUR cable* connettore M8 - *M8 connector* 0,3 m	cavo PUR - *PUR cable* 3x0,14 mm² 2 m (**L6** = 6 m | **L10** = 10 m)
Peso - *Weight*	[g]	31,3 69	12	12,1	27,4 73,5 122,4

Accessori inclusi: Segnaposto in gomma, fascetta fermacavo - *Accessories included: Rubber placeholder, cable clip*

*: necessario circuito di protezione esterno per carico induttivo (valvola, relè, ecc...). - *External protective circuit for inductive load (valve, contactor, etc...) necessary*

REED: nessuna funzione LED in caso di inversione di polarità nel funzionamento DC. - *No LED function in case of polarity reversal in DC operation*

SERIE M

Questi sensori possono essere utilizzati solo sulle pinze M16 e M32

These sensors can be used only in grippers M16 and M32

SERIE M

CONTATTO REED (2 FILI)

36.SEN06 | 36.SEN06.L6

REED CONTACT (2 WIRES)

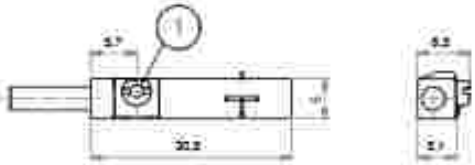

1- ECCENTRICO DI FISSAGGIO / FASTENING CLAMP

CABLAGGIO / WIRING

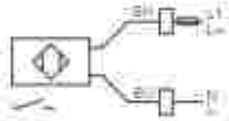

BN- MARRONE / BROWN
BLU- BLU / BLUE

CONTATTO REED (CONNETTORE M8)

36.SEN07

REED CONTACT (M8 CONNECTOR)

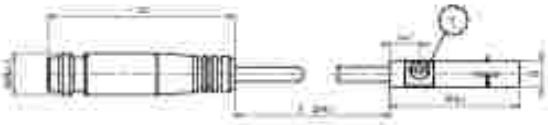

1- ECCENTRICO DI FISSAGGIO / FASTENING CLAMP

CABLAGGIO / WIRING

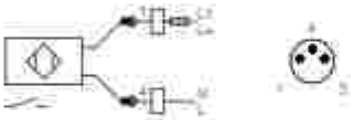

BN- MARRONE / BROWN
BLU- BLU / BLUE

CONTATTO PNP (CONNETTORE M8)

36.SEN08

PNP CONTACT (M8 CONNECTOR)

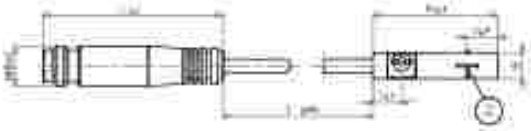

1- ECCENTRICO DI FISSAGGIO / FASTENING CLAMP
2- SUPERFICIE ATTIVA / SENSING FACE

CABLAGGIO / WIRING

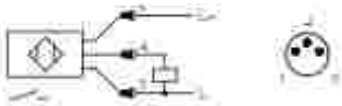

BN- MARRONE / BROWN
BLU- BLU / BLUE

CONTATTO PNP (3 FILI)

36.SEN09 | 36.SEN09.L6 | 36.SEN09.L10

PNP CONTACT (3 WIRES)

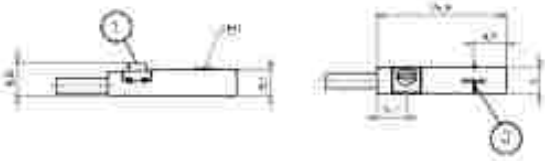

1- ECCENTRICO DI FISSAGGIO / FASTENING CLAMP
2- SUPERFICIE ATTIVA / SENSING FACE

CABLAGGIO / WIRING

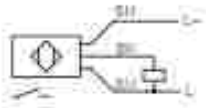

BK- NERO / BLACK
BN- MARRONE / BROWN
BU- BLU / BLUE

SERIE M

CAVO PROLUNGA (CONNETTORE M8)

EXTENSION CABLE (M8 CONNECTOR)

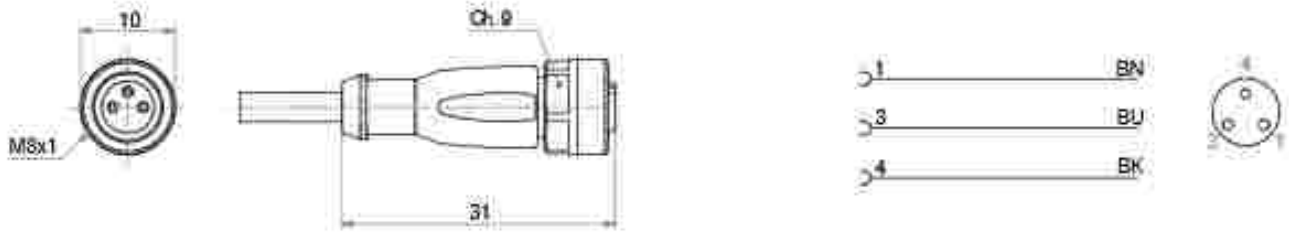

SENSORI MAGNETICI PER PINZE M20 E M50

MAGNETIC SENSORS FOR GRIPPERS M20 AND M50

CARATTERISTICHE - CHARACTERISTICS		
CODICE - CODE		**36.SEN01**
TIPO - *TYPE*		REED
Modello elettrico - *Electrical design*		AC/DC
Funzione dell'uscita - *Output*		NO
Tensione di esercizio - *Operating voltage*	[V]	3...110 AC/DC
Corrente di commutazione - *Switching current*	[mA]	300
Potenza max - *Switching power max*	[W]	10
Caduta di tensione - *Voltage drop*	[V]	< 3
Tempo di commutazione - *Make time*	[ms]	0,5
Tempo di riapertura - *Fall Time*	[ms]	0,1
Temperatura ambiente - *Ambient temperature*	[°C]	-10...70
Frequenza di commutazione - *Switching frequency*	[Hz]	500
Protetto da inversione di polarità *Reverse polarity protection*		si - yes
Grado di protezione - *Protection*		IP67
Materiale involucro - *Housing material*		PA+AISI 303
Indicazione della funzione Stato di commutazione *Function display Switching status*	LED	giallo - yellow
Collegamento - *Connection*		Cavo PVC - PVC cable 2,5m / 2x0,25mm²

Accessori inclusi: Staffa di fissaggio - *Accessories included: Fixing bracket*

SERIE M — Questi sensori possono essere utilizzati solo sulle pinze M20 e M50
These sensors can be used only in grippers M20 and M50

CONTATTO REED (2 FILI)

36.SEN01

REED CONTACT (2 WIRES)

CABLAGGIO - *WIRING*

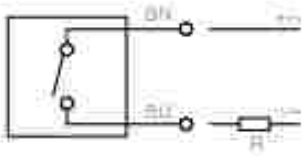

BN= MARRONE - *BROWN*
BLU= BLU - *BLUE*

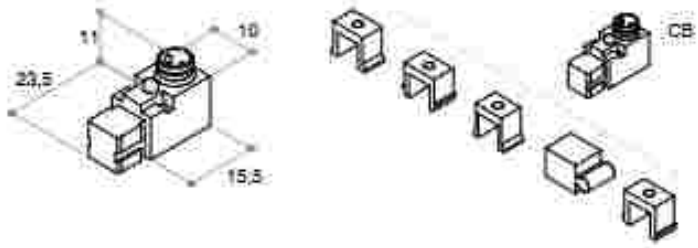

Incluso cavo di collegamento - *connection cable included* L=2500mm

SERIE M

SERIE

S

SERBATOI
RESERVOIRS
LUFT/ÖL- DRUCKBEHÄLTER

MESSNER PNEUMATIC

SERBATOIO ARIA/OLIO

AIR-OIL RESERVOIRS

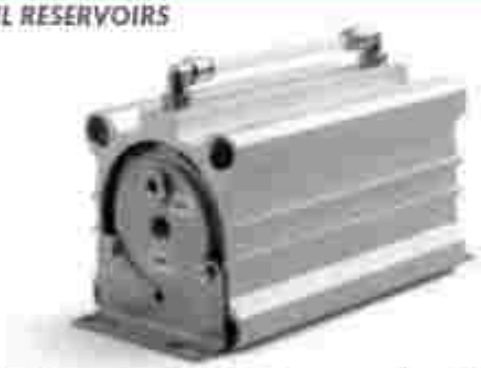

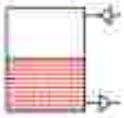

I serbatoi (o compensatori) aria/olio SER vengono utilizzati principalmente per controllare la velocità dei cilindri pneumatici, realizzando un circuito oleopneumatico, come da schemi sotto riportati.
La regolazione della velocità del cilindro viene effettuata mediante regolatore di flusso unidirezionale.
Il SER deve essere installato ad un livello superiore a quello del cilindro, e deve avere un volume maggiore del 20% rispetto al volume del cilindro.

The air/oil reservoirs (or tanks) SER are used mainly to control the speed of pneumatic cylinders, creating a hydro-pneumatic circuit, as shown in the diagram below.
The speed of the cylinder is obtained by using a one-way flow regulator.
The reservoir must be installed in a higher position than the cylinder's; its volume must be by 20% bigger than the cylinder volume.

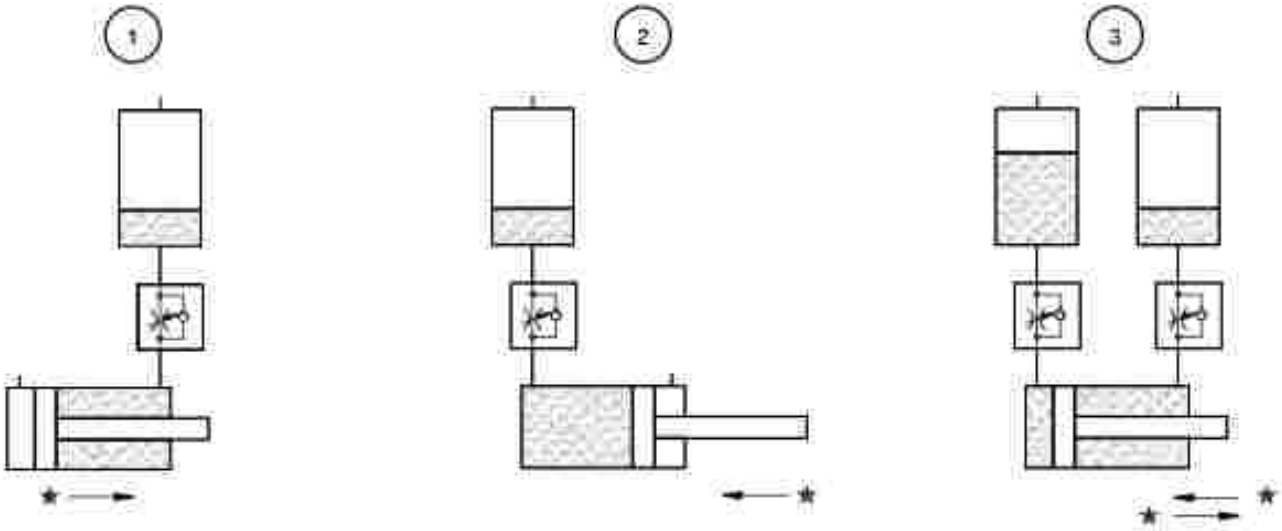

* verso di regolazione velocità stelo - *control direction of rod speed*

CARATTERISTICHE TECNICHE - *TECHNICAL CHARACTERISTICS*	
Pressione di esercizio *Working pressure*	1 ÷ 10 bar
Temperatura di esercizio *Working temperature*	-10 ÷ +70 °C (con aria secca - *with dry air*)
Fluido - *Fluid*	aria compressa, filtrata, non lubrificata - *compressed air, filtered, no lubrication* olio idraulico viscosità max 32 CST - *hydraulic oil max viscosity 32 CST*

CARATTERISTICHE COSTRUTTIVE - *CONSTRUCTIVE CHARACTERISTICS*	
Testate - *Covers*	alluminio anodizzato - *anodized aluminium*
Tubo - *Tube*	alluminio anodizzato - *anodized aluminium*
Guarnizioni - *Seals*	NBR
Seeger - *Retaining ring*	acciaio - *steel*

DIMENSIONI

DIMENSIONS

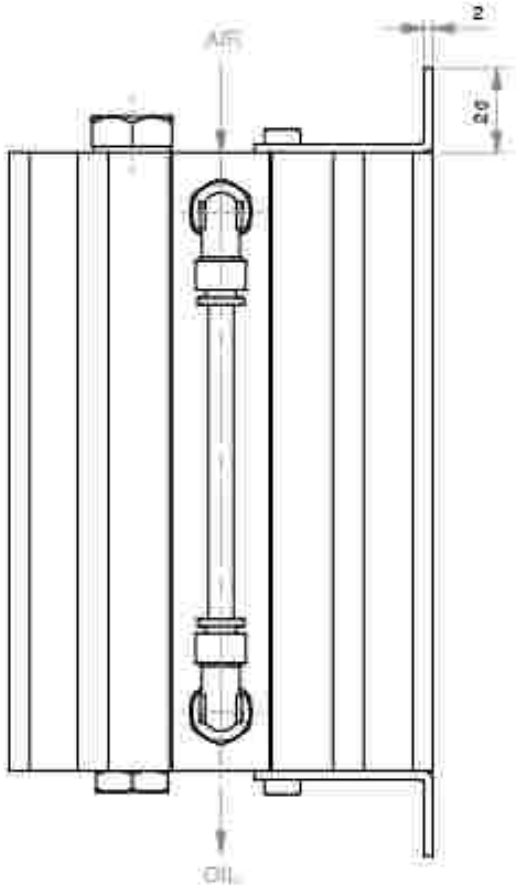

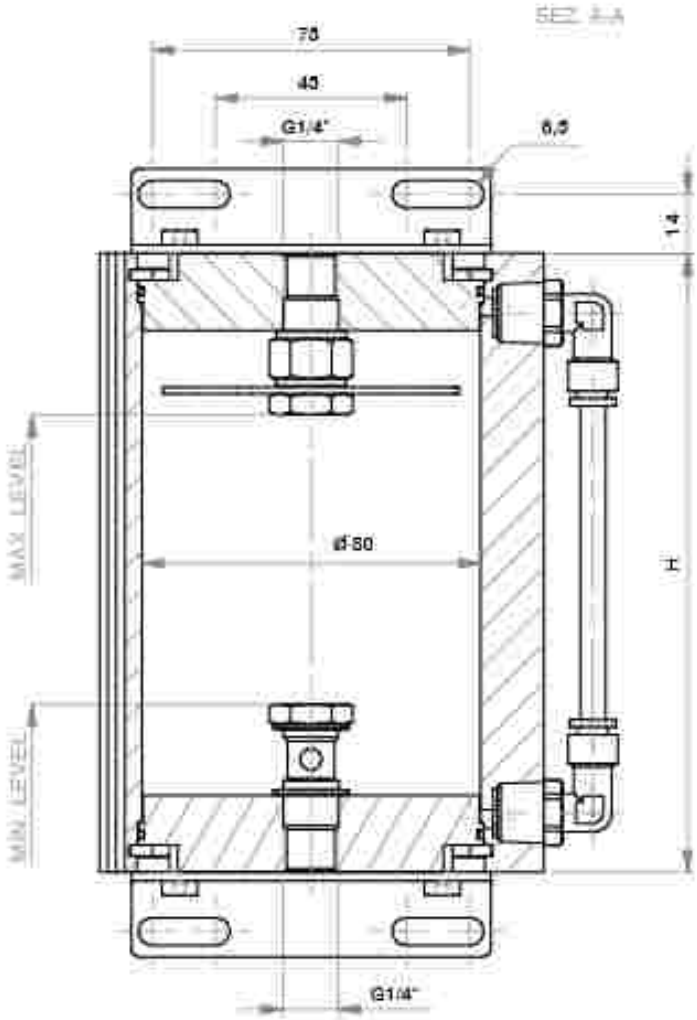

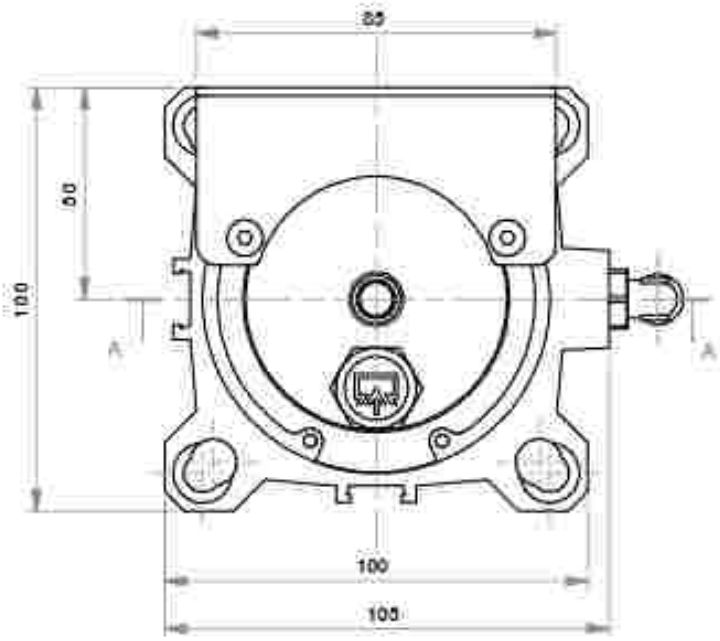

DIMENSIONI - *DIMENSIONS*

COD.	VOLUME [lT]	H [mm]
SER02	0,20	106
SER03	0,30	126
SER04	0,40	146
SER05	0,53	171
SER07	0,70	206
SER09	0,90	246
SER11	1,15	296
SER14	1,40	346

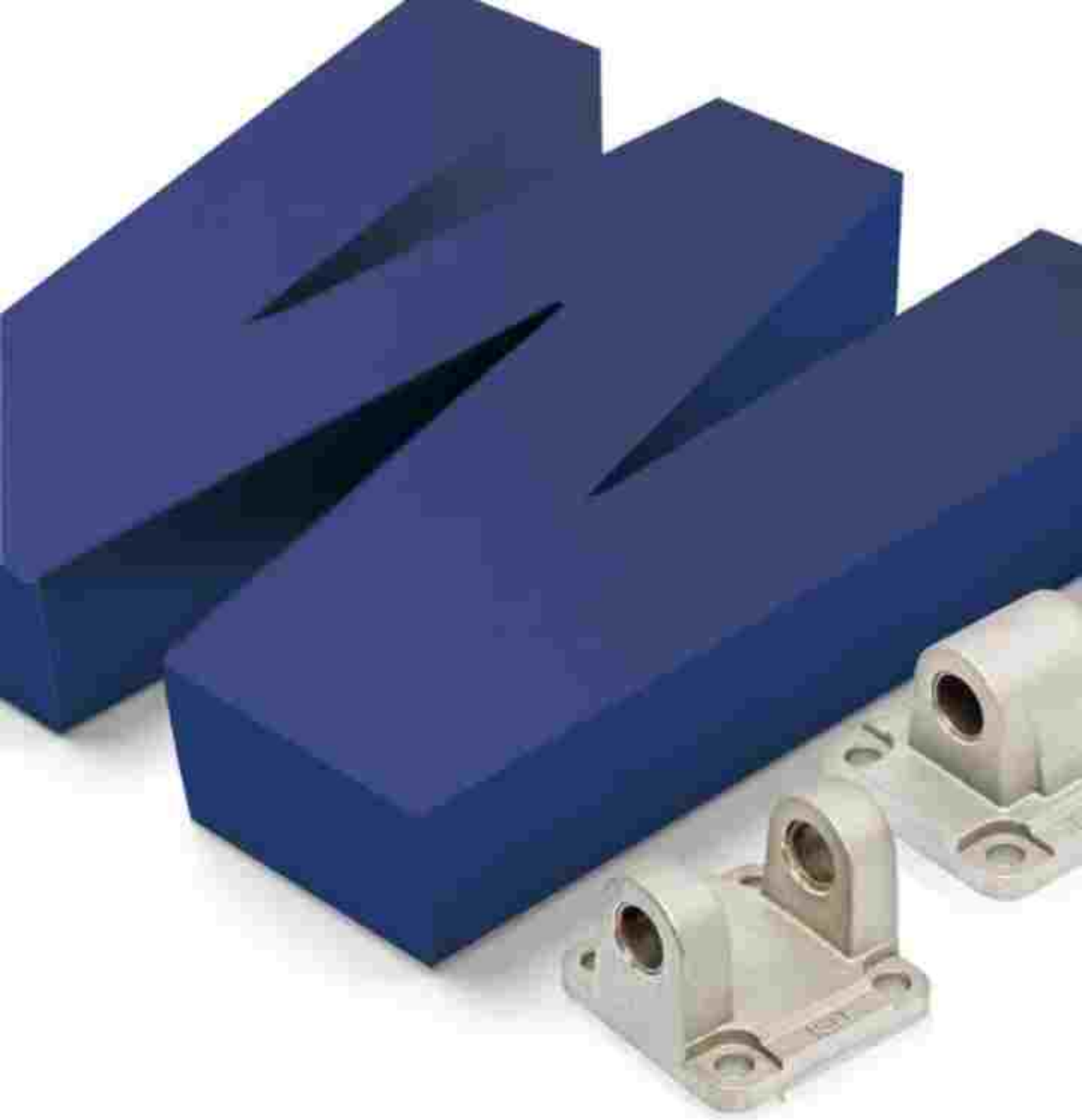

SERIE

W

ACCESSORI
ACCESSORIES
ZUBEHÖR

MESSNER PNEUMATIC

UNITÀ DI GUIDA

GUIDE UNIT

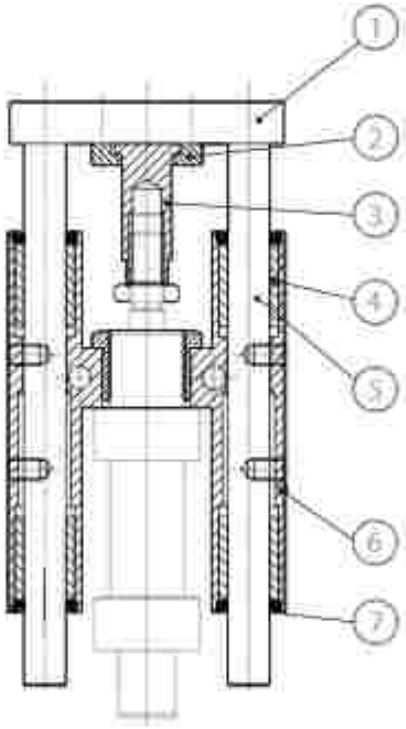

CARATTERISTICHE COSTRUTTIVE - *CONSTRUCTIVE CHARACTERISTICS*		
1	**Piastra** - *Plate*	alluminio anodizzato - *anodized aluminium*
2	**Ghiera** - *Slotted nut*	acciaio zincato - *zinc coated steel*
3	**Giunto** - *coupling*	acciaio zincato - *zinc coated steel*
4	**Boccola guida** - *Slide bearing*	bronzo - *bronze*
5	**Stelo** - *Rod*	acciaio cromato - *chromed steel*
6	**Corpo** - *Body*	alluminio anodizzato - *anodized aluminium*
7	**Raschiastelo** - *Scraper*	NBR

CHIAVE DI CODIFICA

KEY CODE

G H X 0 5 0 . 1 0 0 . S

ALESAGGIO - *BORE* **(Ø)**

016-020-025-032-040
050-063-080-100

CORSA - *STROKE* **(mm)**

050-100-160-200
250-320-400-500
600-700-800-900-1000

GIUNTO - *COUPLING*

S giunto corto / *short coupling*

L giunto lungo / *long coupling*

VERSIONE - *VERSION*

H tipo H con boccole in bronzo / *H type with bronze bushes*

HX tipo H con boccole in bronzo e stelli in acciaio inox AISI 304 / *H type with bronze bushes and AISI 304 SS rods*

HS tipo H con cuscinetti a ricircolo di sfere e stelli in acciaio cromato / *H type with recirculating ball bearings and chromed steel rods*

U tipo U con boccole in bronzo / *U type with bronze bushes*

UX tipo U con boccole in bronzo e stelli in acciaio inox AISI 304 / *U type with bronze bushes and AISI 304 SS rods*

SERIE - *SERIES*

G unità di guida / *guide unit*

DIAGRAMMA CARICO AMMISSIBILE

GU

ALLOWABLE LOAD

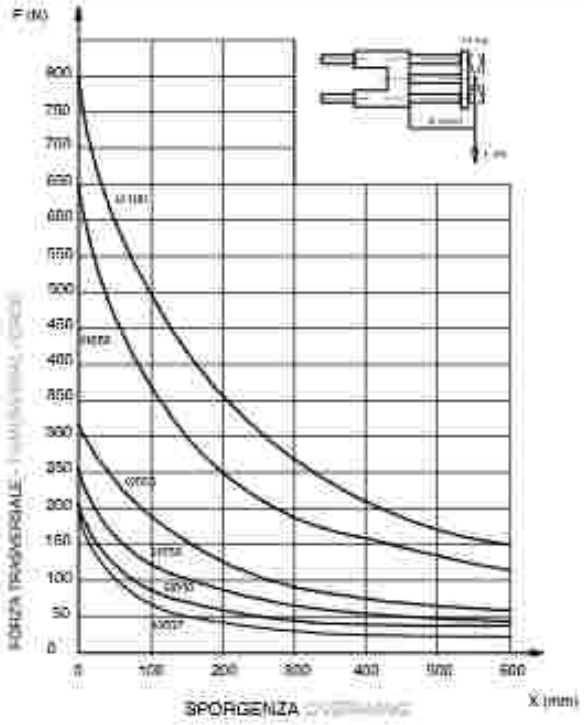

DIAGRAMMA CARICO AMMISSIBILE

GH

ALLOWABLE LOAD

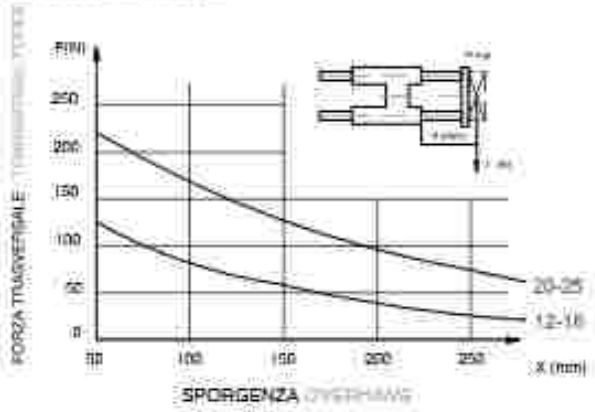

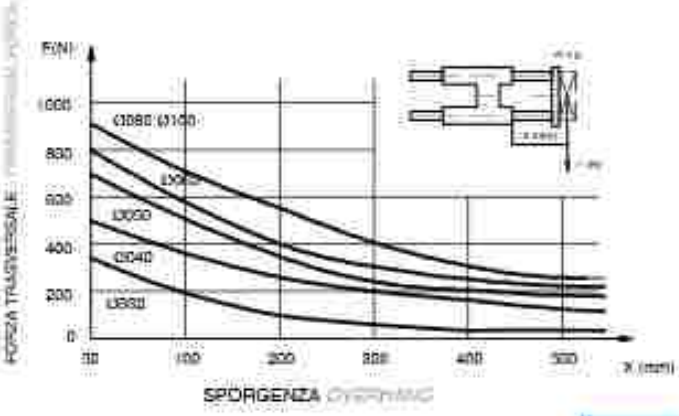

DIAGRAMMA CARICO AMMISSIBILE

GHS

ALLOWABLE LOAD

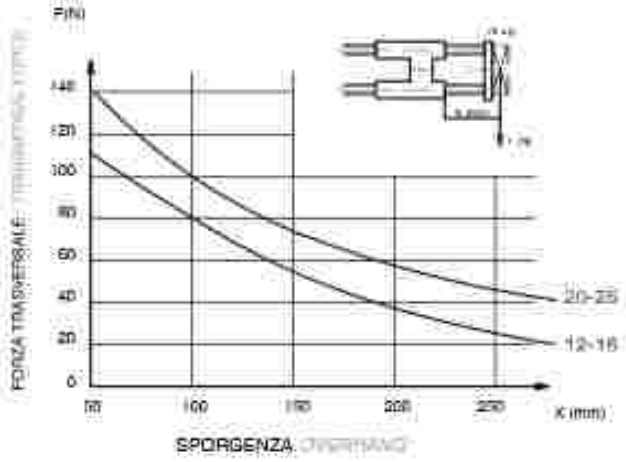

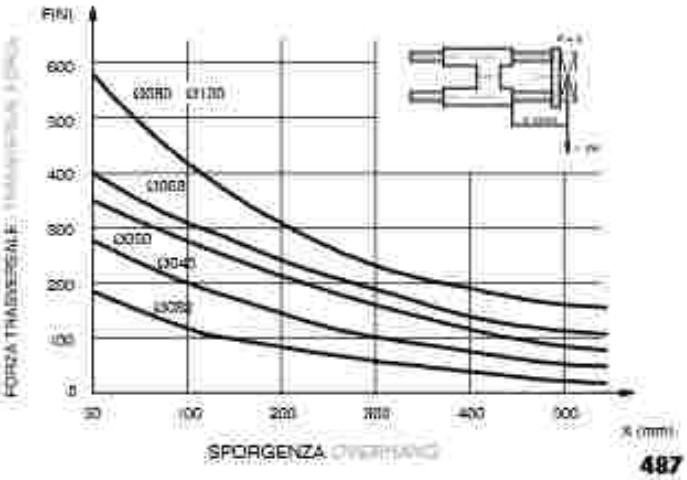

DIMENSIONI

DIMENSIONS

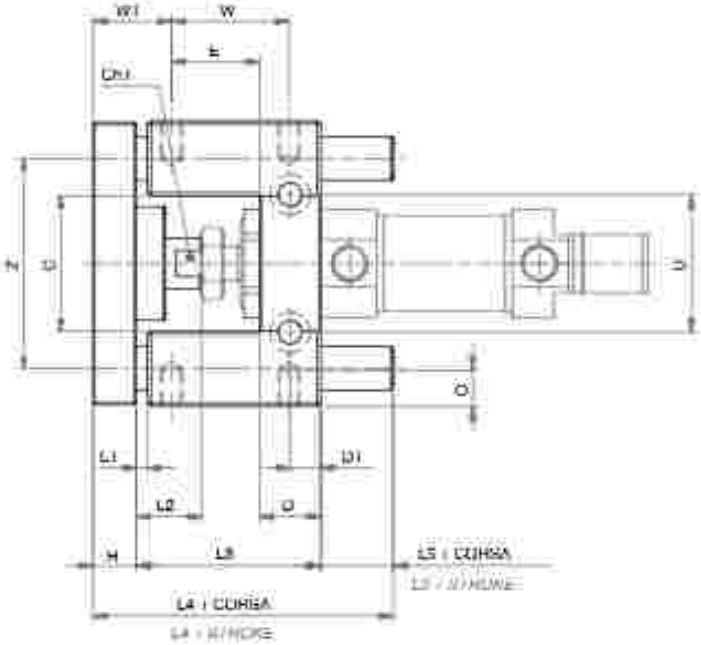

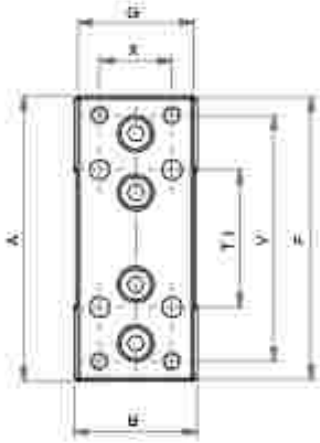

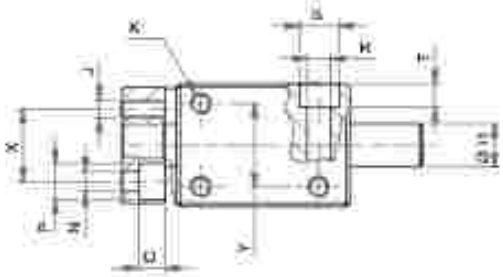

GIUNTO CORTO - *SHORT COUPLING*

#	A	B	C	CH	D	D1	E	F	G	H	ø H	J	K	L1	L2	L3
12 - 16	69	30	30	8	12	6	19	66	29	10	10	M4	M4	3	18	38
20 - 25	79	34	37	12	17	8,5	24,25	78	32	12	12	M5	M6	3	18	48

#	L4	L5	M	O	P	Q	R	S	T	T1	U	V	W	W1	X	Y	Z
12 - 16	66,5	15,5	4,5	6	8	4,5	5,5	9	5,5	32	24	58	25	20	18	22	49,5
20 - 25	83	20	5,5	9	10	7,5	6,5	11	6,5	38	38	68	32,5	21,75	20	23	58

DIMENSIONI

DIMENSIONS

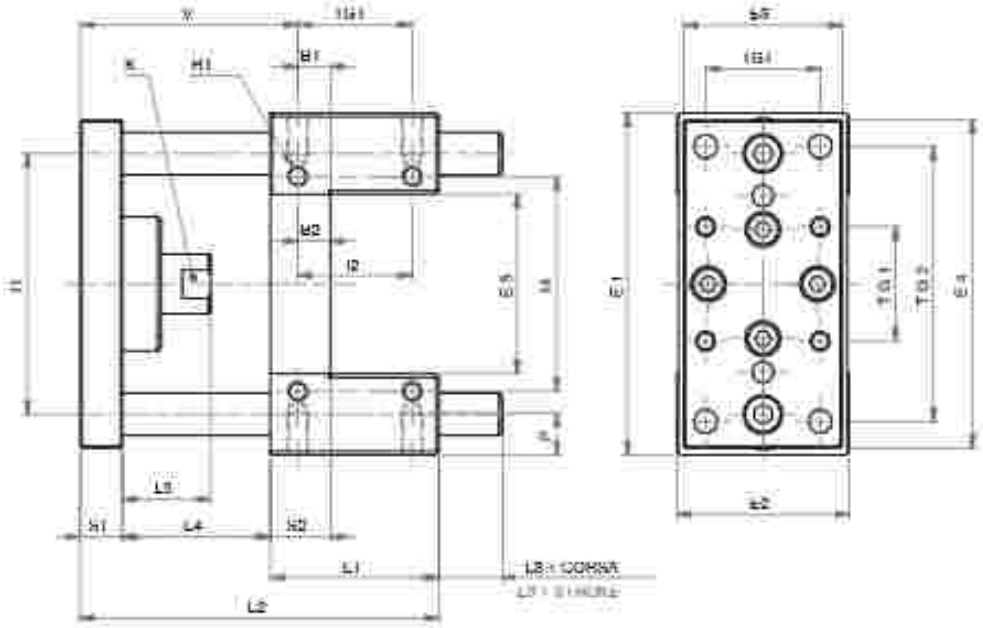

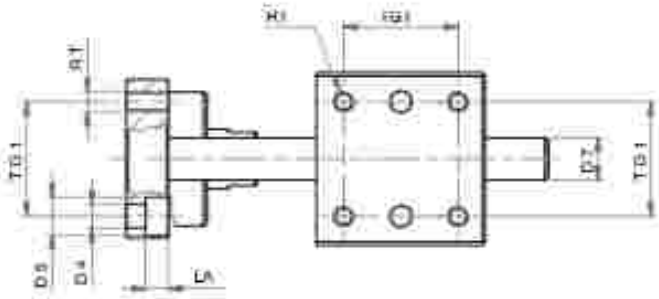

GIUNTO CORTO - *SHORT COUPLING*

B	B1	B2	B4	B5	B7	E1	E2	E3	E6	E5	I1	I2	I4	K	L1	L2	L3	L4	L5	L6	P	R1	S1	S2	TG1	TG2	V
32	9,75	9,25	6,6	11	12	97	49	45	93	51	74	32,5	61	15	48	102	11	42	25	6,5	12	M6	12	17	32,5	78	61,75
40	11	11	6,6	11	16	115	58	55	112	58,2	87	38	69	15	58	113	17	43	25	6,5	12	M6	12	21	38	94	65
50	18,8	18,8	9	15	20	137	70	65	134	70,2	104	46,5	85	20	59	123	20	49	29	11,5	16	M8	15	25	46,5	100	70,7
63	15,3	15,3	9	15	20	152	85	80	147	85,2	119	56,5	100	20	76	140	21	49	29	9	16	M8	15	25	56,5	105	75,7
80	25	14	11	18	25	189	105	100	180	105,5	148	50	130	26	90	163	30	53	37	11	20	M10	20	34	72	130	82
100	26,5	19	10,5	16,5	25	213	130	120	206	130,5	173	70	150	26	110	184	30	54	37	11	20	M10	20	39	89	150	84,5

DIMENSIONI

DIMENSIONS

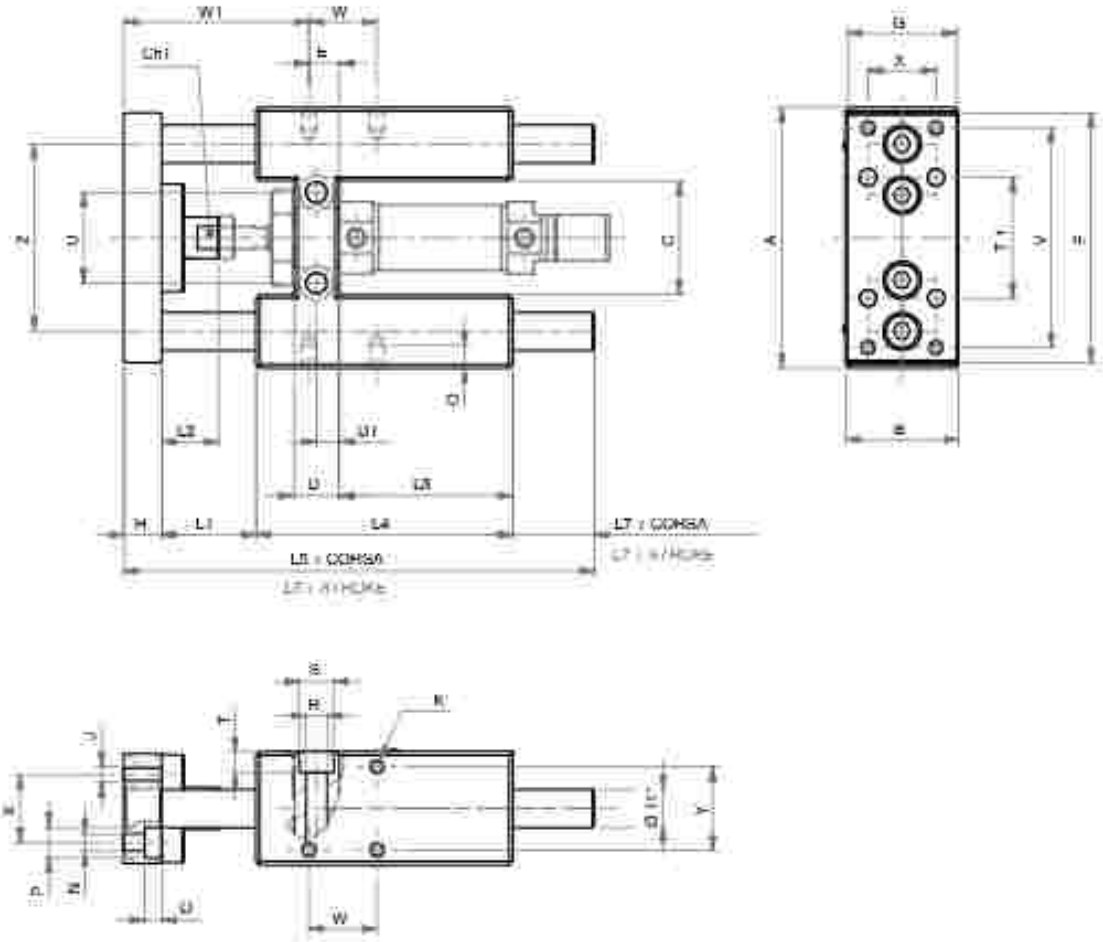

* : Ø11 per unità di guida con boccole in bronzo - for unit guide with bronze bush

* : Ø12 per unità di guida con cuscinetti a ricircolo di sfere - for unit guide with recirculating ball bearings

GIUNTO LUNGO - LONG COUPLING

Ø	L1	L2	W1
20 - 25	25	40	72

GIUNTO CORTO - SHORT COUPLING

Ø	A	B	C	Ch1	D	D1	E	F	G	H	Ø 11	Ø 12	J	K	L1	L2	L3	L4
12 - 16	69	30	30	8	12	6	8	66	29	10	10	8	M4	M4	22	18	46	68
20 - 25	79	34	37	12	17	8,5	15	78	32	12	12	10	M5	M6	3	18	58	108

Ø	L5	L7	N	O	P	Q	R	S	T	T1	U	V	W	W1	X	Y	Z
12 - 16	121,5	21,5	4,5	6	8	4,5	5,5	9	5,5	32	24	58	18	46	18	22	49,5
20 - 25	144	21	5,5	9	10	7,5	6,5	11	6	38	38	68	32,5	50	20	23	58

DIMENSIONI

DIMENSIONS

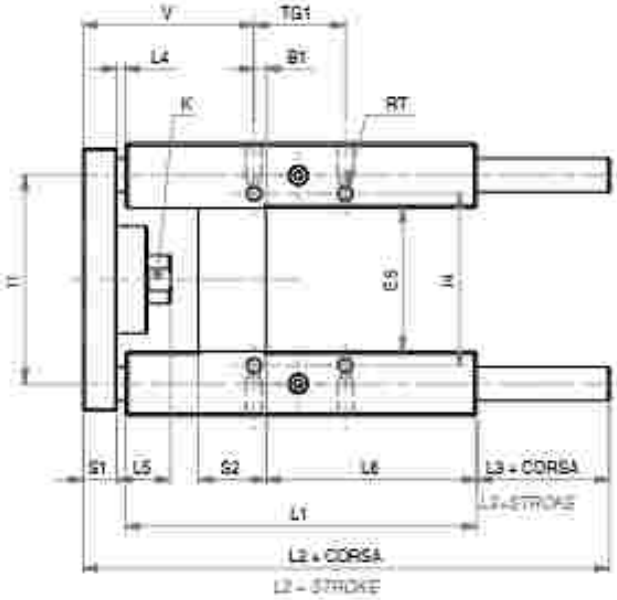

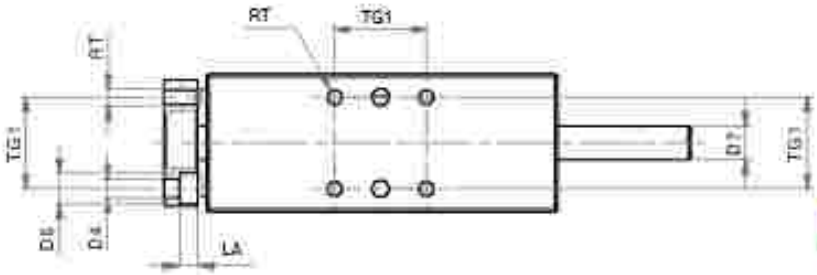

GIUNTO LUNGO - *LONG COUPLING*

B	L4	L5	L3	Y
32	25	42	25	82,7
40	25	42	30	86
50	25	50	35	91,2
63	25	50	25	96,7
80	25	50	27	104
100	25	50	27	105

GIUNTO CORTO - *SHORT COUPLING*

B	B1	D4	D5	D7	E1	E2	E3	E4	E5	H	H4	K	L1	L2	L3	L4	L5	L6	L6	P	T1	S1	S2	TG1	TG2	Y
32	4,3	6,6	11	12	97	49	45	93	51	74	61	15	125	187	47	3	19,1	75	6,5	12	M6	12	24	32,5	78	60,7
40	11	6,6	11	16	115	58	55	112	58,2	87	69	15	140	207	52	3	24	80	6,5	12	M6	12	28	38	84	64
50	10,8	9	15	20	137	70	65	134	70,2	104	85	20	168	223	57	3	27	78	8,5	16	M8	15	34	46,5	100	69,2
63	15,3	9	15	20	152	85	80	147	85,2	119	100	20	178	243	47	3	27	106	9	16	M8	15	34	56,5	105	74,7
80	25	11	18	25	189	105	100	190	105,5	148	120	26	195	267	49	3	27	111	11	20	M10	20	50	72	130	82
100	30	11	18	25	203	130	120	206	130,5	173	150	26	218	290	49	3	27	128	11	20	M10	20	55	89	150	82

BLOCCASTELO

ROD LOCK

CARATTERISTICHE TECNICHE - TECHNICAL CHARACTERISTICS

Pressione di esercizio - *Working pressure*	3 ÷ 6 bar
Temperatura di esercizio - *Working temperature*	-5 ÷ +80°C (con aria secca - *with dry air*)
Alesaggi - *Bores*	ø 020 - 025 - 032 - 040 - 050 - 063 - 080 - 100 - 125
Tipo di bloccaggio - *Type of locking*	Meccanico bidirezionale - *Mechanical bi-directional*
Fluido - *Fluid*	aria compressa filtrata, non lubrificata - *compressed filtered, non lubricated air*

Forza bloccaggio - *Locking force*	ø	20	25	32	40	50	63	80	100	125
	[N]	490	490	790	1240	1930	3060	5400	7700	12040

ATTENZIONE!
Il funzionamento del bloccastelo è di tipo statico (stelo cilindro non in movimento). È necessario arrestare lo stelo del cilindro prima di effettuare il bloccaggio. È possibile sbloccare il bloccastelo solo se le forze nel pistone sono equilibrate, altrimenti si possono verificare incidenti a causa del movimento irregolare dello stelo. Se vengono superati i valori di bloccaggio indicati, si possono verificare slittamenti dello stelo. In condizioni di bloccaggio e con carichi variabili sullo stelo, lo stelo può avere un leggero gioco assiale.
Non togliere l'alimentazione dell'aria in assenza del foro stelo o dello stelo del cilindro.

ATTENTION!
Rod lock's functioning is of static type (cylinder rod must be stopped). It is necessary to stop the cylinder rod before locking it. It is possible to unblock the rod lock only if the forces in the piston are balanced, otherwise there can be accidents due to the irregular movement of the rod. If the given blocking values are exceeded there can be a sliding on the rod. When it is blocked and the loads are variable on the rod, the rod can have a slight axial play.
Don't remove air feeding when "holes" rod or cylinder rod is arresting.

CARATTERISTICHE COSTRUTTIVE - CONSTRUCTIVE CHARACTERISTICS

1	**Boccola** - *Bush*	delrin
2	**Dado** - *Nut*	acciaio zincato - *zinc coated steel*
3 4	**Molla** - *Spring*	acciaio - *steel*
5 7	**Coperchio** - *Cover*	alluminio - *aluminium*
6	**Guarnizioni** - *Seals*	poliuretano - *polyurethane*
8 13	**Guarnizioni** - *Seals*	NBR
9	**Pistone** - *Piston*	delrin
10	**Disco molla** - *Spring cover*	delrin
11	**Corpo** - *Body*	alluminio anodizzato - *anodized aluminium*
12	**Paletta** - *Jaws*	bronzo - *bronze*
	Viti - *Screws*	acciaio zincato - *zinc coated steel*

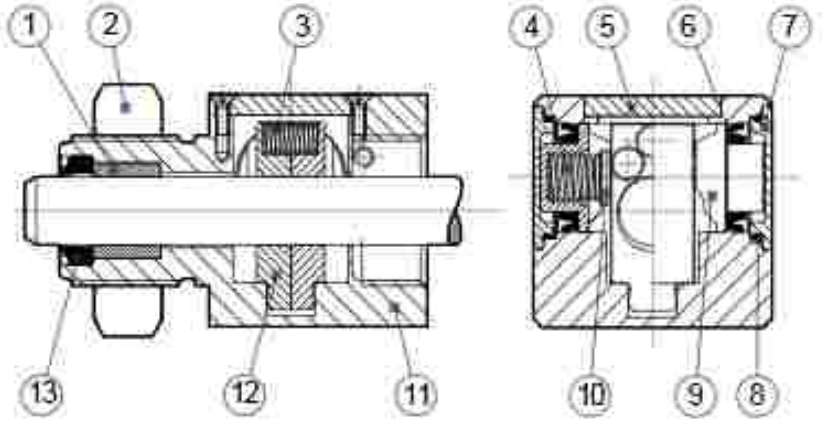

MONTAGGIO

BH

ASSEMBLY

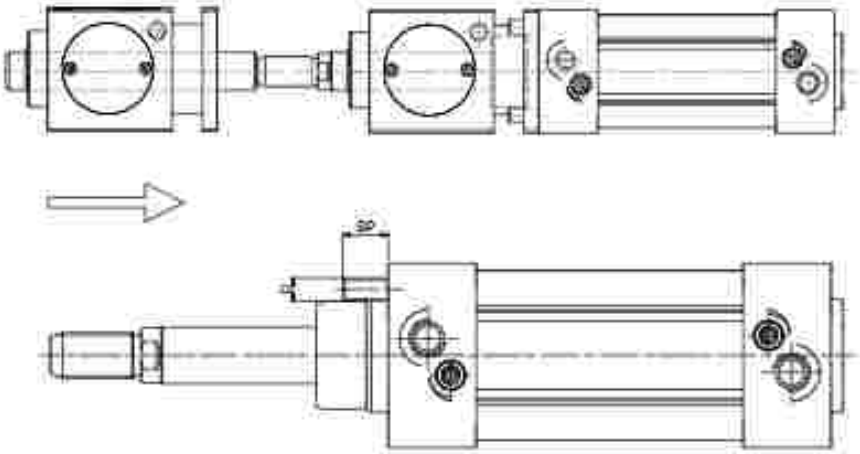

MONTAGGIO - *INSTALLATION*							
CILINDRO ø - *ø CYLINDER*	32	40	50	63	80	100	125
SP	12	12	16	16	22	22	32
D	M6	M6	M8	M8	M10	M10	M12

BLOCCASTELO

BH

ROD LOCK

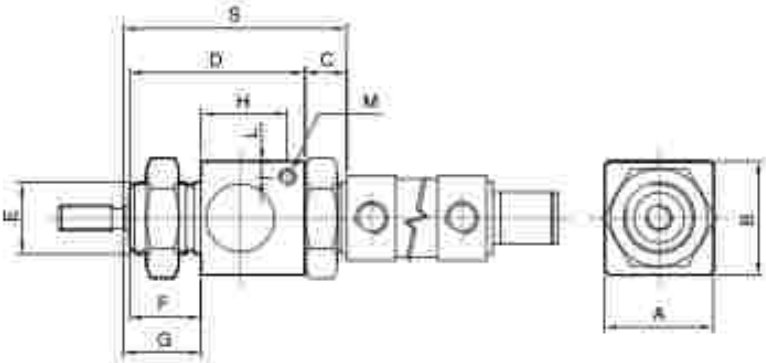

DIMENSIONI - *DIMENSION*											
COD.	A	B	C	D	E	F	G	H	L	M	S
BH020	34	35	13	54	M22x1,5	22	26	27	5	M5	71
BH025	34	35	13	54	M22x1,5	22	28	27	5	M5	73

!!! Non togliere l'alimentazione dell'aria in assenza dello stelo - *Don't stop air in the absence of the rod*

Il funzionamento del bloccastelo è di tipo statico (stelo non in movimento). È necessario arrestare lo stelo del cilindro prima di effettuare il bloccaggio.
The rod lock operation is static (rod not moving). The rod must be stopped before locking.

BLOCCASTELO

ROD LOCK

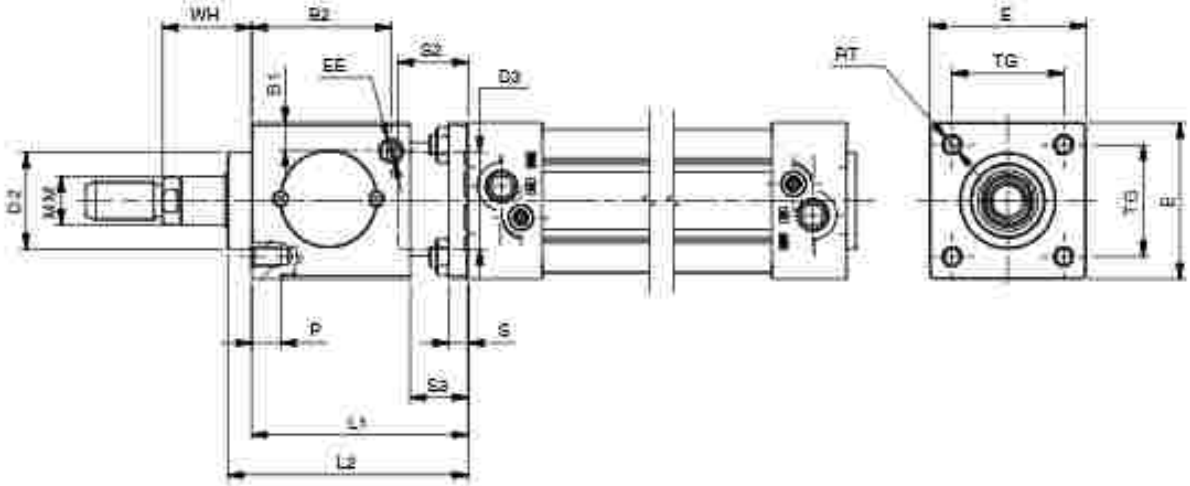

DIMENSIONI - DIMENSION

COD.	B1	B2	ø D2	D3	E	EE	L1	L2	ø MM	P	RT	S	S2	S3	TG	WH
BH032	9	33,25	30	30,5	47	1/8"G	60	67,5	12	8	M6	6	19,5	20	32,5	26
BH040	9	42,5	34,9	35,5	54	1/8"G	70	80	16	8	M6	6	22,5	20	38	30
BH050	12,5	58	40	40,5	65	1/8"G	90	100	20	12	M8	8	29	24	46,5	37
BH063	17,5	59	45	45,5	75	1/8"G	90	100	20	12	M8	8	29	24	56,5	37
BH080	17,5	69	45	45,5	95	1/4"G	110	120	25	16	M10	12	37	32	72	46
BH100	20	69	55	55,5	114	1/4"G	110	120	25	16	M10	12	39	32	89	51
BH125	19	84,5	60	60,5	138	1/4"G	140	156	32	20	M12	20	51,5	45	110	65

!!: Non togliere l'alimentazione dell'aria in assenza dello stelo - *Don't stop air in the absence of the rod*

Il funzionamento del bloccastelo è di tipo statico (stelo non in movimento). È necessario arrestare lo stelo del cilindro prima di effettuare il bloccaggio.
The rod lock operation is static (rod not moving). The rod must be stopped before locking

SOFFIETTO MODULARE

MODULAR BELLOWS

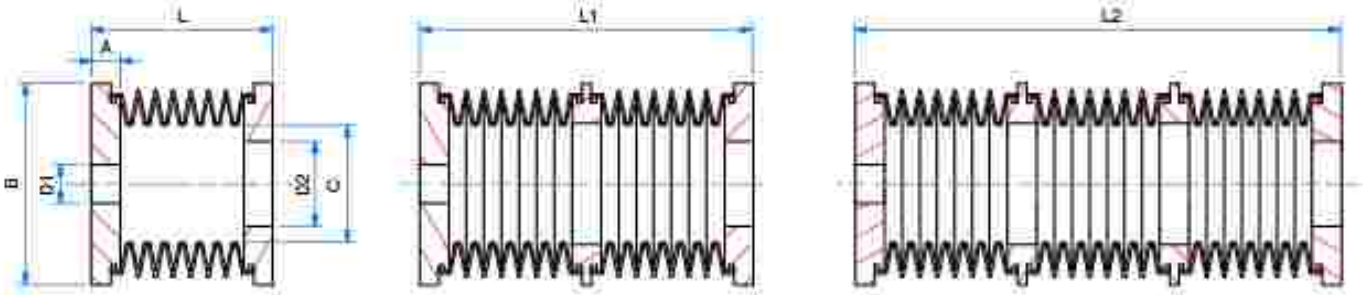

DIMENSIONI - *DIMENSION*

		SERIE 60	SERIE 83	SERIE 106	SERIE 106L	SERIE 135
ø		32	40-50-63-80	100-125-160	100-125	160-200
A		12	12	12	12	12
B		60	83	106	106	135
D1-D2	min	10	10	10	10	30
	max	40	60	80	80	116
C		30	50	70	55	90
L senza giunzioni - *without joints*	chiuso - *closed*	55	65	40	100	75
	aperto - *open*	300	350	220	750	550
L1 (1 giunzione - *1 joint*)	chiuso - *closed*	110	130	80	200	150
	aperto - *open*	600	700	440	1500	1100
L2 (2 giunzioni - *2 joints*)	chiuso - *closed*	165	195	120	300	225
	aperto - *open*	900	1050	660	2250	1650

DIMENSIONI - *DIMENSION*

CILINDRO - *CYLINDER*	SOFFIETTO SERIE	Senza giunzioni - *Without joints*		1 giunzione - *with 1 joint*		2 giunzioni - *with 2 joints*	
SERIE H - SERIE U	*BELLOW SERIE*	Wit cylinder	Max stroke	Wit cylinder	Max stroke	Wit cylinder	Max stroke
H032	BLW60	66	245	126	490	186	735
H040	BLW83	78	285	148	570	218	855
H050	BLW83	80	285	150	570	220	855
H063	BLW83	80	285	150	570	220	855
H080	BLW83	83	285	149	570	219	855
H100	BLW106	64	180	96	360	144	540
H100	BLW106L	122	640	227	1290	332	1930
H125	BLW106	75	180	105	360	147	540
H125	BLW106L	122	640	227	1290	332	1930
U160	BLW106	85	150	108	350	153	525
U160	BLW106L	123	640	228	1290	333	1930
U160	BLW135	98	475	178	950	258	1425
U200	BLW135	ad	475	178	950	258	1425

STAFFA FISSAGGIO VALVOLA

SFVM4

FIXING VALVE BRACKET

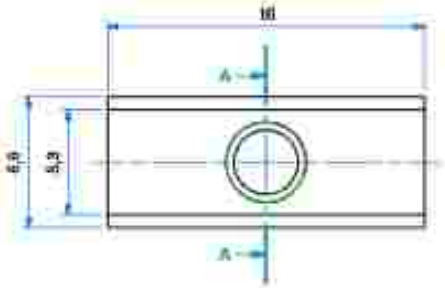

MATERIALE:
ACCIAIO ZINCATO
MATERIAL:
ZINC COATED STEEL

STAFFA FISSAGGIO VALVOLA

SFV1M4

FIXING VALVE BRACKET

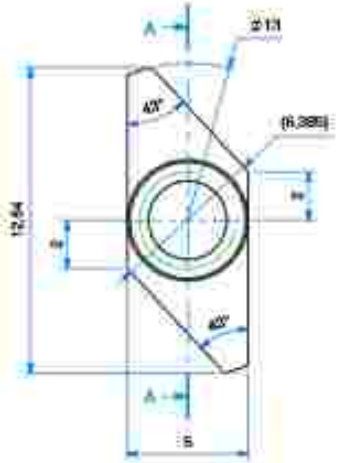

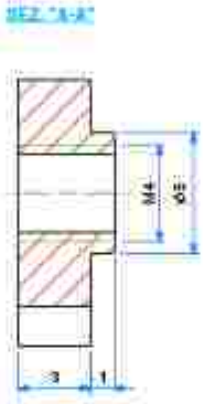

MATERIALE:
ACCIAIO ZINCATO
MATERIAL:
ZINC COATED STEEL

ACCESSORI DI FISSAGGIO ISO 6432

ISO 6432 MOUNTING PARTS

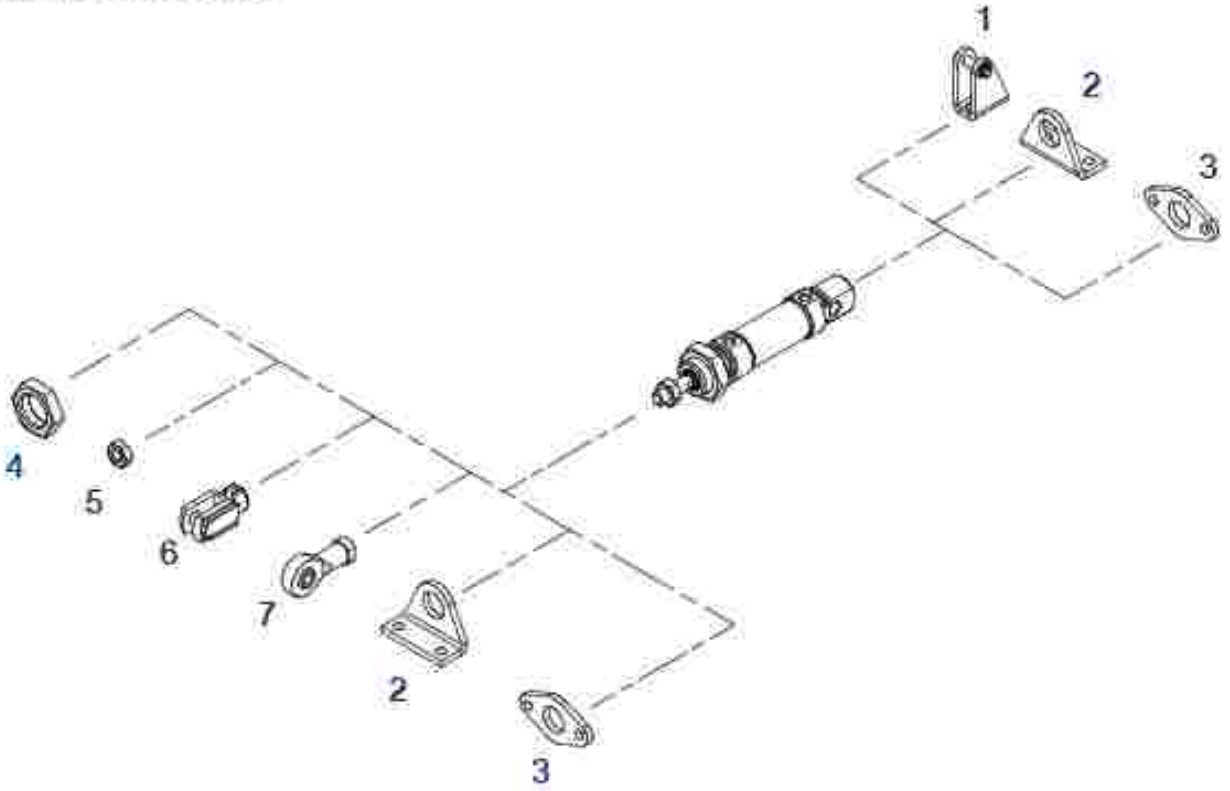

POS.	CODE	DESCRIZIONE-*DESCRIPTION*
1	**MCFI---,--- / MCFO---**	cerniera con perno - *female hinge with pin*
2	**MPBI---,---**	piedino - *foot mounting*
3	**MFI---,---**	flangia - *flange*
4	**DAT---,---**	dado testata - *rose nut*
5	**DA--x---**	dado stelo - *rod nut*
6	**FC--x---**	forcella con clips - *clevis with lockable pin*
7	**SSFI--x---**	snodo sferico - *rod eye*

CERNIERA CON PERNO (MP3)

MCFI MCFO

FEMALE HINGE WITH PIN (MP3)

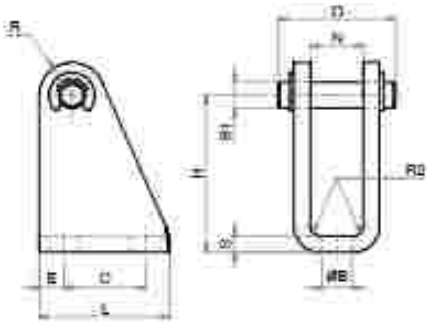

MATERIALE:
ACCIAIO ZINCATO
MATERIAL:
ZINC COATED STEEL

DIMENSIONI - *DIMENSIONS*

COD.	MCFI000.010	MCFI012.016	MCFI020.025	MCFI0032	MCFI0040	MCFI0050.063
a mm	8 - 10	12 - 16	20 - 25	32	40	50-63
B	4,5	5,5	6,6	6,6	9	9
B1	4	6	8	10	12	16
C	12,5	15	20	24	30	34
E	3,75	5	6	5,5	7,5	8
H	24	27	30	35	40	45
L	20	25	32	35	45	50
N	8,1	12,1	16,1	16,1	18,1	21,1
D	18	24	31	31,3	35,5	41
R	5	7	10	12	12	14
R2	1,5	1,5	2	2	2	0
S	2,5	3	4	4	5	6

PIEDINO (MS3)

MPBI

FOOT MOUNTING (MS3)

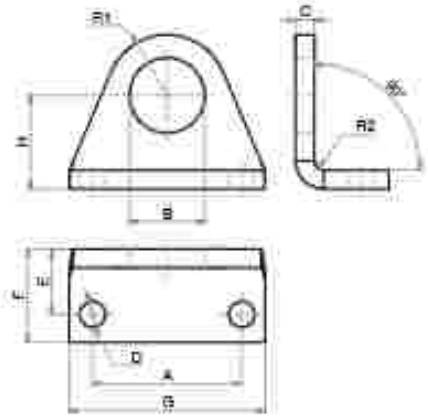

MATERIALE: ACCIAIO ZINCATO
MATERIAL: ZINC COATED STEEL

DIMENSIONI - *DIMENSIONS*

COD.	MPBI008.010	MPBI012.016	MPBI020.025
ø mm	8 - 10	12 - 16	20 - 25
A	25	32	40
B	12	16,1	22,1
C	3	4	5
D	4,5	5,5	6,6
E	11	14	17
F	16	20	25
G	35	42	54
H	16	20	25
R1	10	13	20
R2	1,5	2	2,5

FLANGIA (MF8)

MFI

FLANGE (MF8)

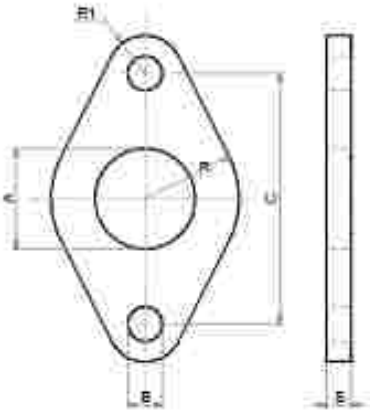

MATERIALE: ACCIAIO ZINCATO
MATERIAL: ZINC COATED STEEL

DIMENSIONI - *DIMENSIONS*

COD.	MFI008.010	MFI012.016	MFI020.025
ø mm	8 - 10	12 - 16	20 - 25
A	12	16	22
B	4,5	5,5	6,5
C	30	40	50
E	11	15	20
R1	5	6	8
S	3	4	5

DADO TESTATA (MR3)

DAT

NOSE NUT (MR3)

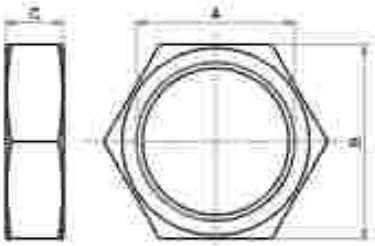

MATERIALE: ACCIAIO ZINCATO
MATERIAL: ZINC COATED STEEL

DIMENSIONI - *DIMENSIONS*

COD.	DAT008.010	DAT012.016	DAT020.025
A	M12x1,25	M16x1,5	M22x1,5
B	19	22	27
C	7	6	8

DADO STELO

DA

PISTON ROD NUT

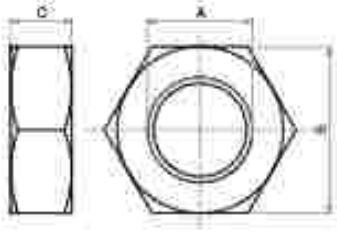

DIMENSIONI - *DIMENSIONS*

COD.	DA06x1	DA08x1,25	DA10x1,25
A	M6	M8	M10x1,25
B	10	13	17
C	4	5	6

MATERIALE: ACCIAIO ZINCATO
MATERIAL: ZINC COATED STEEL

FORCELLA CON CLIPS

FC

CLEVIS WITH LOCKABLE PIN

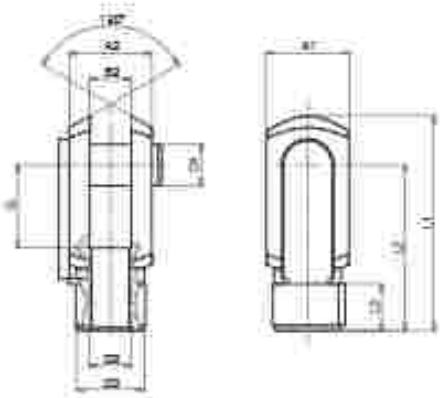

DIMENSIONI - *DIMENSIONS*

COD.	FC04x0,7	FC06x1	FC08x1,25	FC10x1,25
A1	8	12	16	20
A2	8	12	16	20
B2	4	6	8	10
G	8	12	16	20
L1	21	31	42	52
L2	16	24	32	40
L3	6	9	12	15
ø D1	4	6	8	10
ø D2	M4x0,7	M6x1	M8x1,25	M10x1,25
ø D3	8	10	14	18

LA FORNITURA COMPRENDE:
n° 1 FORCELLA
n° 1 CLIPS
THE SUPPLY INCLUDES:
n° 1 FORK
n° 1 LOCKABLE PIN

MATERIALE: ACCIAIO ZINCATO
MATERIAL: ZINC COATED STEEL

SNODO SFERICO FILETTO INTERNO

SSFI

ROD EYE (INTERNAL THREAD)

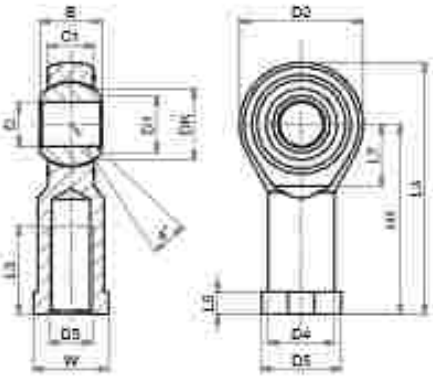

DIMENSIONI - *DIMENSIONS*

COD.	SSFI04x0,7	SSFI06x1	SSFI08x1,25	SSFI10x1,25
a°	13	13	14	13
B	8	9	12	14
C1	6	6,75	9	10,5
D1	7,7	8,9	10,4	12,9
D2	18	20	24	28
D3	M4	M6	M8	M10x1,25
D4	9	10	12,5	15
D5	11	13	16	19
DK	11,11	12,7	15,87	19,05
D	5	6	8	10
H1	27	30	36	43
L3	10	12	16	20
L4	36	40	48	57
L5	4	5	5	6,5
L7	10	11	13	15
W	9	11	14	17

MATERIALE:
CORPO IN ACCIAIO ZINCATO
SNODO IN ACCIAIO,
BRONZO E PTFE
MATERIAL:
BODY IN ZINC COATED STEEL
EYE IN STEEL, BRONZE
AND PTFE

ACCESSORI DI FISSAGGIO CILINDRO TONDO

ROUND CYLINDER MOUNTING PARTS

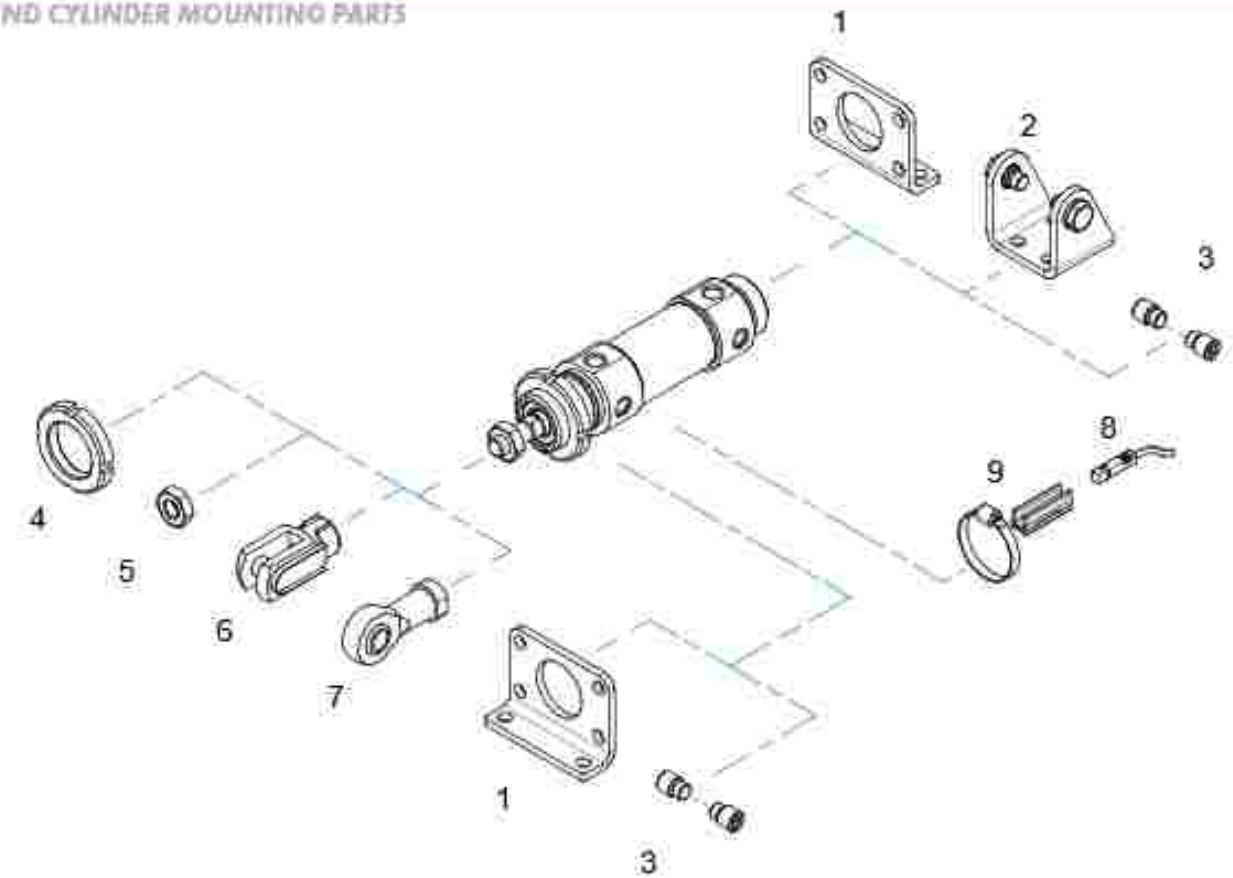

POS.	CODE	DESCRIZIONE - DESCRIPTION
1	**MPBI---**	piedino flangia - foot flange
2	**MCFI---**	cerniera con viti - hinge with screws
3	**MPE---**	perni - pivots
4	**GHI---**	ghiera - slotted nut
5	**DA--x---**	dado stelo - rod nut

POS.	CODE	DESCRIZIONE - DESCRIPTION
6	**FC--x---**	forcella con clips - clevis with lockable pin
7	**SSFI--x---**	snodo sferico - rod eye
8	**36.5EN---**	sensore magnetico - magnetic sensor
9	**36.TIRX---**	adattatore sensore - sensor mounting

PIEDINO FLANGIA

MPBI

FOOT FLANGE

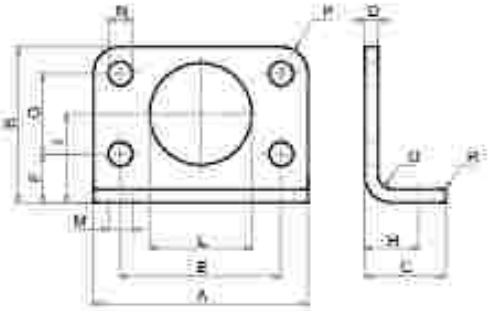

MATERIALE:
ACCIAIO ZINCATO
MATERIAL:
ZINC COATED STEEL

DIMENSIONI - DIMENSIONS

COD.	MPBI032	MPBI040	MPBI050	MPBI063
Ø mm	32	40	50	63
A	66	80	90	96
B	49	58	70	80
C	21	30	30	30
D	4	5	6	6
E	52	60	70	76
F	14	18	20	20
G	28	30	40	50
H	14	20	20	20
I	28	33	40	45
L	30	38	45	45
M	7	9	9	9
N	7	9	9	9
P	7	10	10	10
Q	4	5	6	6
R	2	2	2	2

CERNIERA FEMMINA CON VITI

MCFI

FEMALE HINGE WITH SCREWS

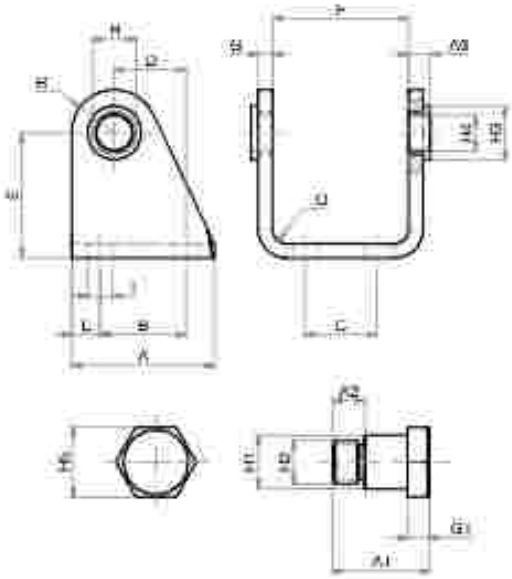

DIMENSIONI - DIMENSIONS

COD.	MCFI032	MCFI040	MCFI050	MCFI063
ø mm	32	40	50	63
A	40	50	54	65
A1	18	21,6	26,4	31,5
A2	6	7	9	13
A3	6	7	8,5	8,5
B	24	30	34	35
C	20	28	36	42
D	20	27	30	34
E	35	40	45	50
F	38,1	46,1	57,1	70,1
G	4	5	6	6
G1	4	5	6	6
H	12	15	18	20
H1	10	12	14	16
H2	M8x1	M10x1	M12x1,5	M14x1,5
H3	15	20	23	23
H4	10	12	14	16
H5	13	17	19	19
I	7	9	9	9
L	8	10	10	15
P	12	13	14	16
Q	4	5	6	6

MATERIALE: ACCIAIO ZINCATO
MATERIAL: ZINC COATED STEEL

PERNI (COPPIA)

MPE

PIVOTS (2pcs)

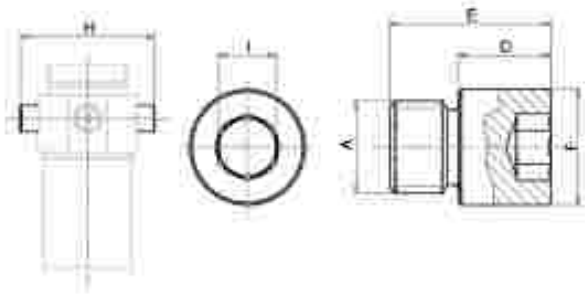

DIMENSIONI - DIMENSIONS

COD.	MPE032	MPE040	MPE050	MPE063
ø mm	32	40	50	63
A	M8x1	M10x1	M12x1,5	M14x1,5
D	8	9,5	11	13
E	14	16,5	20	28
F	10	12	14	16
I	5	6	6	8
H	51	61	75	92

MATERIALE: ACCIAIO ZINCATO
MATERIAL: ZINC COATED STEEL

GHIERA

GHI

SLOTTED NUT

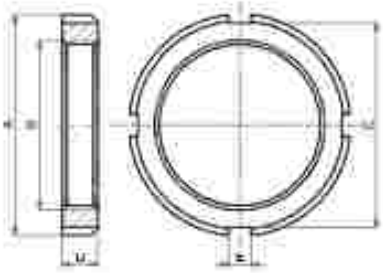

DIMENSIONI - DIMENSIONS

COD.	GHI032	GHI040	GHI050.63
ø mm	32	40	50 - 63
A	45	50	58
B	M30x1,5	M38x1,5	M45x1,5
C	40	46	52
D	7	8	9
E	5	5	6

DADO STELO

DA

PISTON ROD NUT

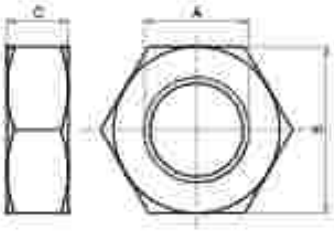

MATERIALE: ACCIAIO ZINCATO
MATERIAL: ZINC COATED STEEL

DIMENSIONI - *DIMENSIONS*

COD.	DA10x1,25	DA12x1,25	DA16x1,5
A	M10x1,25	M12x1,25	M16x1,5
B	17	19	24
C	6	7	8

FORCELLA CON CLIPS

FC

CLEVIS WITH LOCKABLE PIN

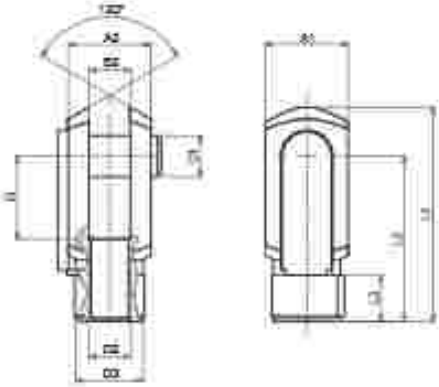

LA FORNITURA COMPRENDE:
n° 1 FORCELLA
n° 1 CLIPS
THE SUPPLY INCLUDES:
n° 1 FORK
n° 1 LOCKABLE PIN

MATERIALE: ACCIAIO ZINCATO
MATERIAL: ZINC COATED STEEL

DIMENSIONI - *DIMENSIONS*

COD.	FC10x1,25	FC12x1,25	FC16x1,5
A1	20	24	32
A2	20	24	32
B2	10	12	16
G	20	24	32
L1	52	62	83
L2	40	48	64
L3	15	18	24
ø D1	10	12	16
ø D2	M10x1,25	M12x1,25	M16x1,5
ø D3	18	20	26

SNODO SFERICO FILETTO INTERNO

SSFI

ROD EYE (INTERNAL THREAD)

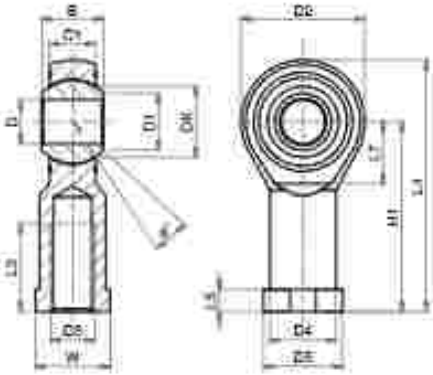

MATERIALE:
CORPO IN ACCIAIO ZINCATO
SNODO IN ACCIAIO,
BRONZO E PTFE
MATERIAL:
BODY IN ZINC COATED STEEL
EYE IN STEEL, BRONZE
AND PTFE

DIMENSIONI - *DIMENSIONS*

COD.	SSFI10x1,25	SSFI12x1,25	SSFI16x1,5
a°	13	13	15
B	14	16	21
C1	10,5	12	15
D1	12,9	15,4	19,3
D2	28	32	42
D3	M10x1,25	M12x1,25	M16x1,5
D4	15	17,5	22
D5	19	22	27
DK	19,05	22,22	28,57
D	10	12	16
H1	43	50	64
L3	20	22	28
L4	57	66	85
L5	6,5	6,5	8
L7	15	17	23
W	17	19	22

ACCESSORI DI FISSAGGIO ISO 15552 (UTILIZZABILI ANCHE PER CILINDRI SERIE P ISO 21287 E SERIE K)

ISO 15552 MOUNTING PARTS (ALSO SUITABLE FOR SERIE P ISO 21287 AND SERIE K CYLINDERS)

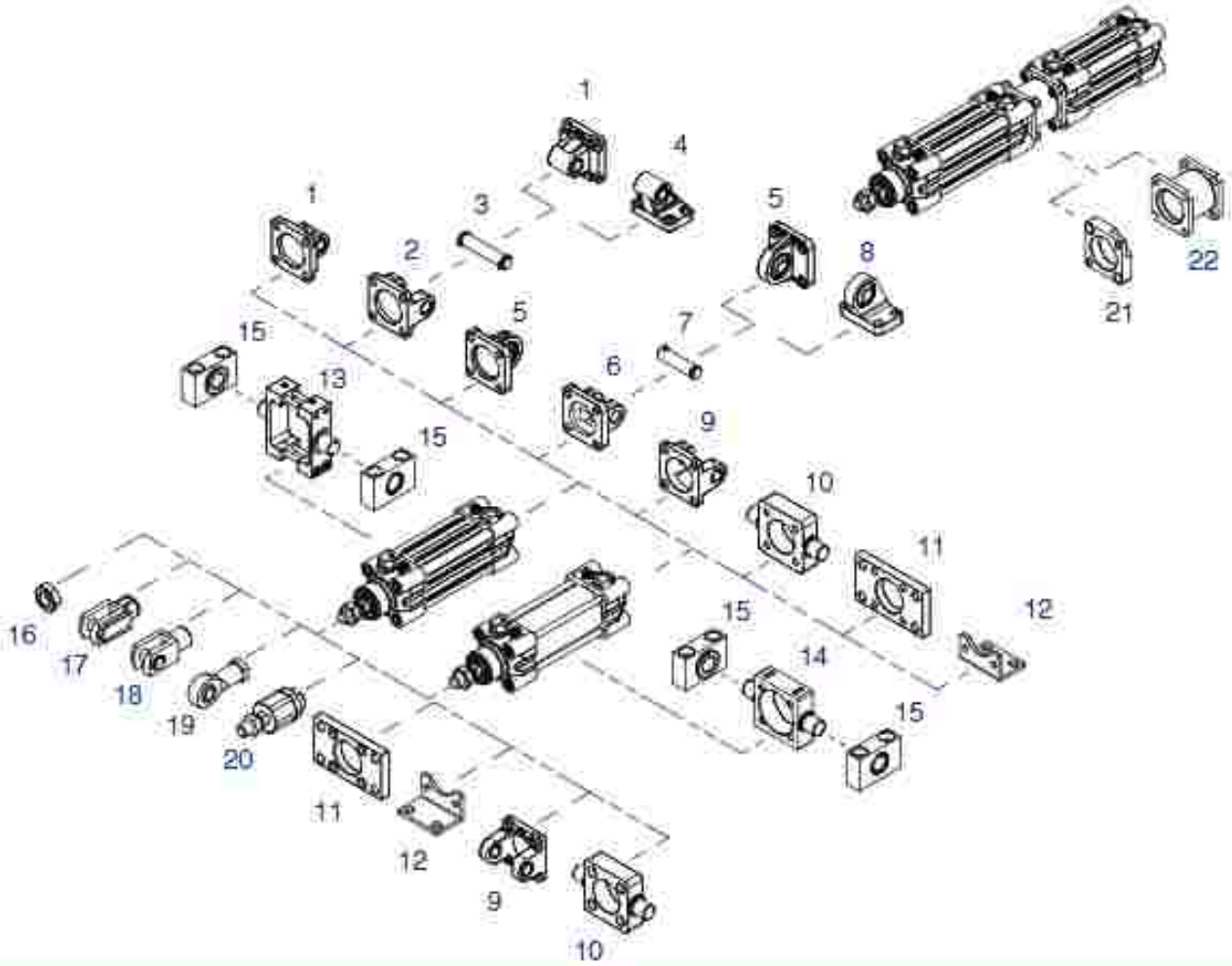

POS.	CODE	DESCRIZIONE-*DESCRIPTION*
1	CMI---	cerniera maschio iso - *iso male hinge*
2	CFI---	cerniera femmina iso - *iso female hinge*
3	PCF---	perno per cerniera - *pin for hinge*
4	ASI---	articolazione a squadra iso - *iso square hinge*
5	CMSI---	cerniera maschio snodata iso *iso male hinge with ball joint*
6	CFSI---	cerniera femmina stretta iso *iso narrow female hinge*
7	PCFS---	perno per cerniera stretta *pin for narrow hinge*
8	ASSI---	articolazione a squadra snodata *iso square hinge with ball joint*
9	CFI---F	cerniera femmina forata iso *hollow iso female hinge*
10	CIA---	cerniera anteriore-posteriore forata *front-rear hinge*
11	FI---	flangia iso - *iso flange*
12	PBI---	piedino basso iso - *iso foot mounting*
13	CICP---	cerniera intermedia per tubo profilato *intermediate hinge for profile tube*
14	CICT---	cerniera intermedia per tiranti *intermediate hinge for tie rod*
15	SCI---	supporto cerniera intermedia *support for intermediate hinge*

POS.	CODE	DESCRIZIONE-*DESCRIPTION*
16	DA--x---	dado - *nut*
17	FC--x---	forcella con clips - *clevis with lockable pin*
18	FP--x---	forcella con perno - *clevis with pin*
19	SSFI--x---	snodo sferico - *rod eye*
20	SA--x---	snodo autoallineante - *self-aligning joint*
21	FLCI---	flangia cilindri contrapposti *rear opposed cylinder flange*
22	FLTI---	flangia cilindri tandem e più posizioni *tandem and multi-position flange*

Fissaggi forniti con viti - *Mounting parts supplied with screws*

POS.	CODE	DESCRIZIONE-*DESCRIPTION*
2+3	CFI--- 5006	kit CFI+PCF - *CFI+PCF kit*
1+2+3	W--- 5002	kit CMI+CFI+PCF - *CMI+CFI+PCF kit*
2+3+4	W--- 5003	kit CFI+PCF+ASI - *CFI+PCF+ASI kit*
5+6+7	W--- 5005	kit CMSI+CFSI+PCFS - *CMSI+CFSI+PCFS kit*
6+7+8	W--- 5001	kit CFSI+PCFS+ASSI - *CFSI+PCFS+ASSI kit*

CERNIERA MASCHIO ISO (MP4)

CMI

ISO MALE HINGE (MP4)

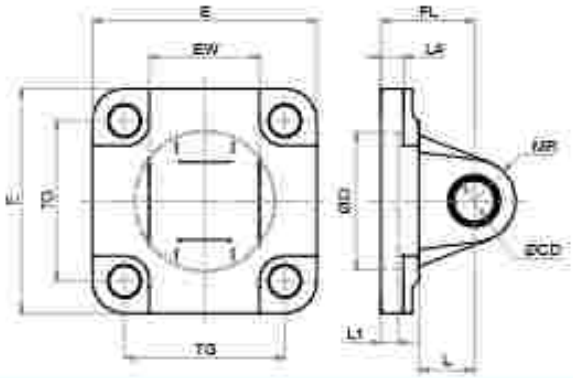

LA FORNITURA COMPRENDE:
n° 1 CERNIERA MASCHIO
n° 4 VITI
THE SUPPLY INCLUDES
n° 1 MALE HINGE
n° 4 SCREWS

MATERIALE:
CORPO IN ALLUMINIO
BOCCOLA IN ACCIAIO E PTFE
MATERIAL
BODY IN ALUMINIUM
BUSH IN STEEL AND PTFE

DIMENSIONI - *DIMENSIONS*

COD.	CMI032	CMI040	CMI050	CMI063	CMI080	CMI100	CMI125	CMI160	CMI200	CMI250	CMI320
#	32	40	50	63	80	100	125	160	200	250	320
EW	26	28	32	40	50	60	70	90	90	110	120
E	45	52	65	75	93	110	134	180	220	270	350
FL	22	25	27	32	36	41	50	55	60	70	80
L1	5	5	5	5	5	5	7	7	10	11	11
L4	5,5	5,5	6,5	6,5	10	10	10	10	11	17	22
L	13	16	16	21	22	27	30	35	35	45	50
MR	10	12	12	16	16	20	25	25	25	40	45
ø CD	10	12	12	16	16	20	25	30	30	40	45
ø D	30	35	40	45	45	55	60	65	75	90	110
TG	32,5	38	46,5	56,5	72	89	110	140	175	220	270

CERNIERA FEMMINA ISO (MP2)

CFI CFI-F*

ISO FEMALE HINGE (MP2)

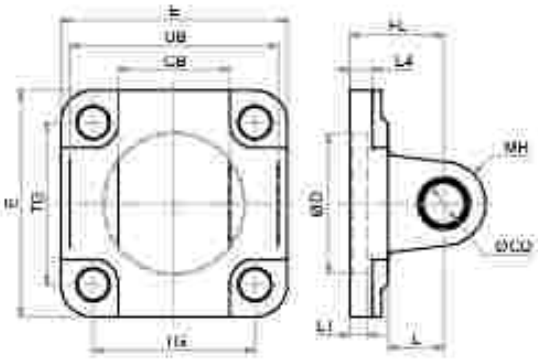

LA FORNITURA COMPRENDE:
n° 1 CERNIERA FEMMINA
n° 4 VITI
THE SUPPLY INCLUDES
n° 1 FEMALE HINGE
n° 4 SCREWS

MATERIALE:
CORPO IN ALLUMINIO
BOCCOLA IN ACCIAIO E PTFE
MATERIAL
BODY IN ALUMINIUM
BUSH IN STEEL AND PTFE

DIMENSIONI - *DIMENSIONS*

COD.	CFI032	CFI040	CFI050	CFI063	CFI080	CFI100	CFI125	CFI160	CFI200	CFI250	CFI320
#	32	40	50	63	80	100	125	160	200	250	320
CB	26	28	32	40	50	60	70	90	90	110	120
E	45	52	65	75	93	110	134	180	220	270	350
FL	22	25	27	32	36	41	50	55	60	70	80
L1	5	5	5	5	5	5	7	7	7	-	-
L4	5,5	5,5	6,5	6,5	10	10	10	10	10	17	22
L	13	16	16	21	22	27	30	35	35	45	50
MR	10	12	12	16	16	20	25	25	25	40	45
ø CD	10	12	12	16	16	20	25	30	30	40	45
ø D	30	35	40	45	45	55	60	65	75	90	110
TG	32,5	38	46,5	56,5	72	89	110	140	175	220	270
UB	45	52	60	70	90	110	130	170	170	200	220

*CFI—F dimensione foro centrale uguale alla quota ØD – *CFI—F dimension of the central hole are the same as ØD

PERNO PER CERNIERA (AA4)

PCF

PIN FOR HINGE (AA4)

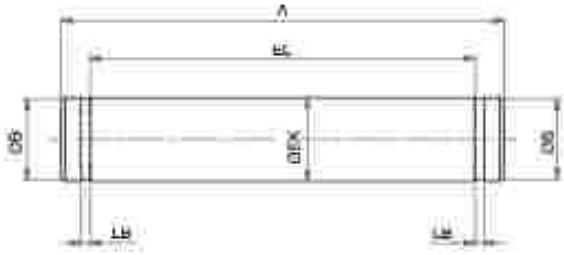

LA FORNITURA COMPRENDE:
n°1 PERNO
n°2 SEEGER
THE SUPPLY INCLUDES:
n°1 PIN
n°2 RETAINING RING

MATERIALE:
ACCIAIO ZINCATO
MATERIAL:
ZINC COATED STEEL

DIMENSIONI - *DIMENSIONS*

COD.	PCF032	PCF040	PCF050	PCF063	PCF080	PCF100	PCF125	PCF160.200	PCF250	PCF320
ø	32	40	50	63	80	100	125	160-200	250	320
A	53	60	68	78	98	118	139	180	211	234
EL	46	53	61	71	91	111	132	172	202	222
LB	1,1	1,1	1,1	1,1	1,1	1,3	1,3	1,6	1,85	185
ø B	9,6	11,5	11,5	15,2	15,2	19	23,9	28,6	37,5	42,5
ø EK	10	12	12	16	16	20	25	30	40	45

ARTICOLAZIONE A SQUADRA ISO (AB7)

ASI

ISO SQUARE HINGE (AB7)

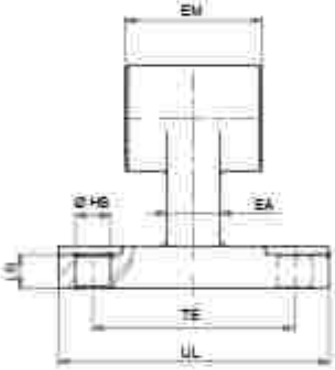

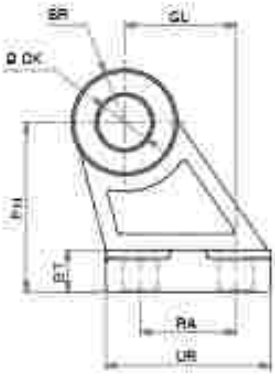

LA FORNITURA COMPRENDE:
n°1 ARTICOLAZIONE A SQUADRA
THE SUPPLY INCLUDES:
n°1 SQUARE HINGE

MATERIALE:
CORPO IN ALLUMINIO
BOCCOLA IN ACCIAIO E PTFE
MATERIAL:
BODY IN ALUMINIUM
BUSH IN STEEL AND PTFE

DIMENSIONI - *DIMENSIONS*

COD.	ASI032	ASI040	ASI050	ASI063	ASI080	ASI100	ASI125	ASI160	ASI200	ASI250
ø	32	40	50	63	80	100	125	160	200	250
BR	10	11	13	15	15	19	22,5	31,5	31,5	80
BT	8	10	12	14	14	17	20	25	30	35
ø DK	10	12	12	16	16	20	25	30	30	40
EA	10	15	16	16	20	20	30	36	40	45
EM	26	28	32	40	50	60	70	90	90	110
GL	21	24	33	37	47	55	70	97	105	128
LB	6,4	8,4	10,4	12,4	11,5	14,5	16,8	21	26	30,5
ø HB	6,6	6,6	9	9	11	11	14	14	18	22
PH	32	36	45	50	63	71	90	115	135	165
RA	18	22	30	35	40	50	60	88	90	110
TE	38	41	50	52	66	76	94	118	122	150
UL	51	54	65	67	86	96	124	156	162	200
UR	31	35	45	50	60	70	90	126	130	160

CERNIERA MASCHIO SNODATA ISO (MP6)

CMSI

ISO MALE HINGE WITH BALL JOINT (MP6)

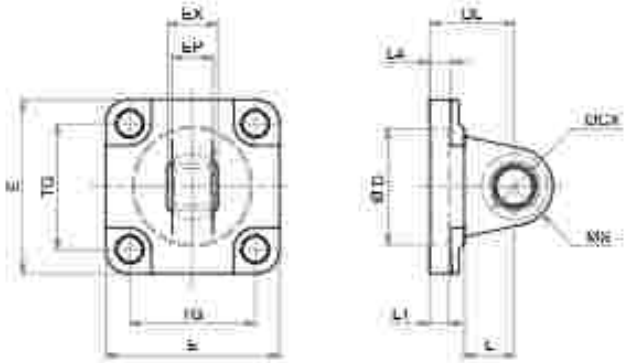

LA FORNITURA COMPRENDE:
n° 1 CERNIERA MASCHIO
n° 4 VITI
THE SUPPLY INCLUDES:
n° 1 MALE HINGE
n° 4 SCREWS

MATERIALE:
CORPO IN ALLUMINIO
SNODO IN ACCIAIO,
BRONZO E PTFE
MATERIAL:
BODY IN ALUMINIUM
EYE IN STEEL, BRONZE AND PTFE

DIMENSIONI - *DIMENSIONS*

COD.	CMSI032	CMSI040	CMSI050	CMSI063	CMSI080	CMSI100	CMSI125	CMSI160	CMSI200
#	32	40	50	63	80	100	125	160	200
BL	22	25	27	32	36	41	50	55	60
EP	10,5	12	15	15	18	18	25	28	28
EX	14	16	21	21	25	25	37	43	43
E	45	52	65	75	95	115	140	180	220
L1	7	7	7	7	9	9	9	7	10
L4	5,5	5,5	6,5	6,5	10	10	10	-	-
L	12	15	15	20	20	25	30	35	35
M5	16	18	21	23	28	30	40	44	47
ø CE	10	12	16	16	20	20	30	35	35
ø D	30	35	40	45	45	55	60	65	75
TG	32,5	38	46,5	56,5	72	89	110	140	175

ARTICOLAZIONE A SQUADRA SNODATA

ASSI

ISO SQUARE HINGE WITH BALL JOINT

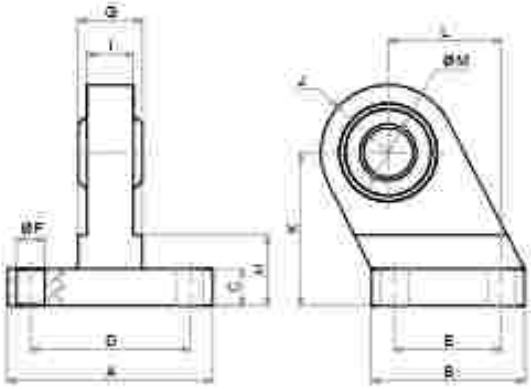

LA FORNITURA COMPRENDE:
n° 1 ARTICOLAZIONE A SQUADRA
THE SUPPLY INCLUDES:
n° 1 SQUARE HINGE

MATERIALE:
CORPO IN ALLUMINIO
SNODO IN ACCIAIO,
BRONZO E PTFE
MATERIAL:
BODY IN ALUMINIUM
EYE IN STEEL, BRONZE AND PTFE

DIMENSIONI - *DIMENSIONS*

COD.	ASSI032	ASSI040	ASSI050	ASSI063	ASSI080	ASSI100
#	32	40	50	63	80	100
A	51	54	65	67	86	96
B	31	35	45	50	60	70
C	10	10	12	12	14	15
D	38	41	50	52	66	76
E	18	22	30	35	40	50
G	14	16	21	21	25	25
H	16	16	21	23	32	33
I	10,5	12	15	15	18	18
J	15	17	20	22	27	29
K	32	36	45	50	63	71
L	21	24	33	37	47	55
øF	6,6	6,6	9	9	11	11
øM	10	12	16	16	20	20

CERNIERA FEMMINA STRETTA ISO (AB6)

CFSI

ISO NARROW FEMALE HINGE (AB6)

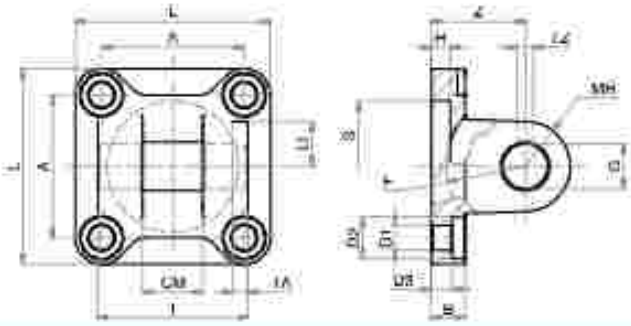

LA FORNITURA COMPRENDE:
n° 1 CERNIERA FEMMINA
n° 4 VITI
THE SUPPLY INCLUDES:
n° 1 FEMALE HINGE
n° 4 SCREWS

MATERIALE: ALLUMINO
MATERIAL: ALUMINIUM

DIMENSIONI - *DIMENSIONS*

COD.	CFSI032	CFSI040	CFSI050	CFSI063	CFSI080	CFSI100	CFSI125	CFSI160	CFSI200
ø	32	40	50	63	80	100	125	160	200
A	32,5	38	46,5	56,5	72	89	110	140	175
B	9	9	11	11	14	14	20	20	25
CM	14	16	21	21	25	25	37	43	43
D1	6,6	6,6	9	9	11	11	14	18	18
D2	11	11	15	15	18	18	20	26	26
D3	5,5	5,5	6,5	6,5	10	10	10	10	11
F min.	17	20	22	25	30	32	42	46	49
G	10	12	16	16	20	20	30	35	35
H	5	5	5	5	5	5	7	7	7
U	11,5	12	14	14	16	16	24	26,5	26,5
L	45	52	65	75	95	115	140	180	220
MH	10	12	14	18	20	22	25	30	30
S	30	35	40	45	45	55	60	65	75
TA	3	4	4	4	4	4	6	6	6
TZ	3,3	4,3	4,3	4,3	4,3	6,3	6,3	6,3	6,3
T	34	40	45	51	65	75	97	122	122
Z	22	25	27	32	36	41	50	55	60

PERNO PER CERNIERA STRETTA (AA6)

PCFS

PIN FOR NARROW HINGE (AA6)

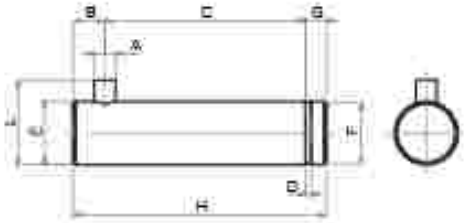

LA FORNITURA COMPRENDE:
n° 1 PERNO
n° 1 SEEGER
THE SUPPLY INCLUDES:
n° 1 PIN
n° 1 RETAINING RING

MATERIALE:
ACCIAIO ZINCATO
MATERIAL:
ZINC COATED STEEL

DIMENSIONI - *DIMENSIONS*

COD.	PCFS032	PCFS040	PCFS050	PCFS063	PCFS080	PCFS100	PCFS125	PCFS160.200
ø	32	40	50	63	80	100	125	160
A	3	4	4	4	4	4	6	6
B	4,5	6	6	6	6	6	9	9
C	32,5	38	43	49	63	73	94	119
D	1,1	1,1	1,1	1,1	1,3	1,3	1,6	1,6
E	10	12	16	16	20	20	30	35
F	9,6	11,5	15,2	15,2	19	19	28,6	33
G	4	4	5	5	6	6	7	7
H	41	48	54	60	75	85	110	135
L	14	16	20	20	24	24	36	41

PIEDINO BASSO ISO (MS1)

PBI

ISO FOOT MOUNTING (MS1)

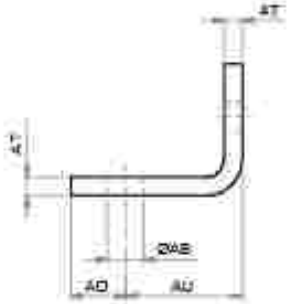

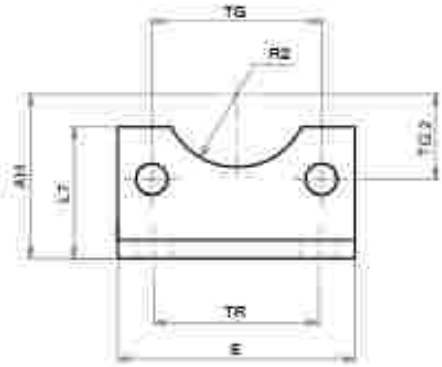

LA FORNITURA COMPRENDE:
n° 1 PIEDINO
n° 2 VITI
THE SUPPLY INCLUDES
n° 1 FOOT MOUNTING
n° 2 SCREWS

MATERIALE:
ACCIAIO ZINCATO
MATERIAL:
ZINC COATED STEEL

DIMENSIONI - DIMENSIONS

COD.	PBI032	PBI040	PBI050	PBI063	PBI080	PBI100	PBI125	PBI160	PBI200	PBI250
ø	32	40	50	63	80	100	125	160	200	250
AH	32	36	45	50	63	71	90	115	135	135
AO	11	8	15	13	14	16	25	15	30	25
AT	4	4	5	5	6	6	8	10	12	14
AU	24	28	32	32	41	41	45	60	70	55
E	45	52	65	75	95	115	140	180	220	270
L7	30	30	36	35	47	53	70	100	109	150
ø AB	7	10	10	10	12	14,5	16,5	18,5	24	26
R2	15	17,5	20	22,5	22,5	27,5	30	32,5	37,5	46
TG2	16,25	19	23,25	28,25	36	44,5	55	70	87,5	110
TG	32,5	38	46,5	56,5	72	89	110	140	175	220
TR	32	36	45	50	63	75	90	115	135	165

A richiesta - On request Ø 250-320

FLANGIA ISO (MF1 - MF2)

FI

ISO FLANGE (MF1 - MF2)

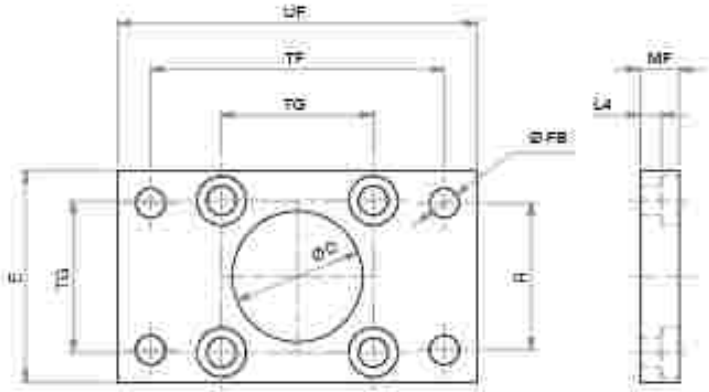

LA FORNITURA COMPRENDE:
n° 1 FLANGIA
n° 4 VITI
THE SUPPLY INCLUDES
n° 1 FLANGE
n° 4 SCREWS

MATERIALE:
ACCIAIO ZINCATO
MATERIAL:
ZINC COATED STEEL

DIMENSIONI - DIMENSIONS

COD.	FI032	FI040	FI050	FI063	FI080	FI100	FI125	FI160	FI200	FI250	FI320
ø	32	40	50	63	80	100	125	160	200	250	320
E	45	52	65	75	95	115	140	180	220	285	350
L4	5	5	6,5	6,5	9	9	10,5	9,5	12,5	10,5	15
MF	10	10	12	12	16	16	20	20	25	25	30
ø D	30	35	40	45	45	55	60	65	75	90	110
ø FB	7	9	9	9	12	14	16	18	22	26	33
R	32	36	45	50	63	75	90	115	135	165	200
TF	64	72	90	100	126	150	180	230	270	330	400
TG	32,5	38	46,5	56,5	72	89	110	140	175	220	270
UF	80	90	110	120	150	170	205	260	300	400	470

CERNIERA ANTERIORE-POSTERIORE LAMATA

CIA

FRONT-REAR HINGE

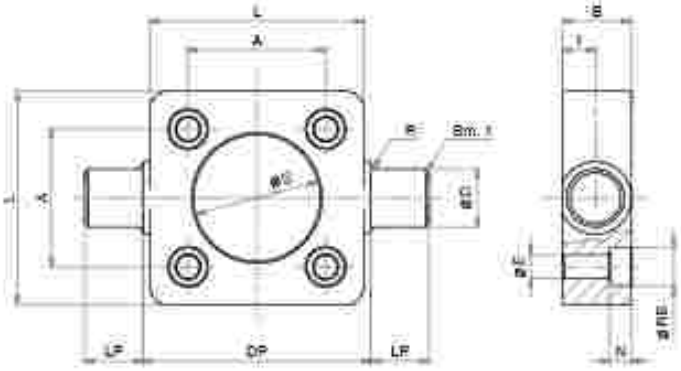

LA FORNITURA COMPRENDE:
n° 1 CERNIERA
n° 4 VITI
THE SUPPLY INCLUDES:
n° 1 HINGE
n° 4 SCREWS

MATERIALE:
ACCIAIO ZINCATO
MATERIAL:
ZINC COATED STEEL

DIMENSIONI - *DIMENSIONS*

COD.	CIA032	CIA040	CIA050	CIA063	CIA080	CIA100	CIA125
ø	32	40	50	63	80	100	125
A	32,5	38	46,5	56,5	72	89	110
B	14	19	19	24	24	29	30
ø D	12	16	16	20	20	25	25
DP	50	63	75	90	110	132	160
ø E	6,5	6,5	8,5	8,5	10,5	10,5	13,5
I	6,5	9	9	11,5	11,5	14	15
L	46	59	69	84	102	125	150
LF	12	16	16	20	20	25	25
N	6	6	8	8	10	10	12
R	1	1,5	1,6	1,6	1,6	2	2
ø RB	10,5	10,5	13,5	13,5	16,5	16,5	20
ø S	30	35	40	45	45	55	60

CERNIERA INTERMEDIA PER TUBO PROFILATO SERIE H

CICP

INTERMEDIATE HINGE FOR SERIE H PROFILE TUBE

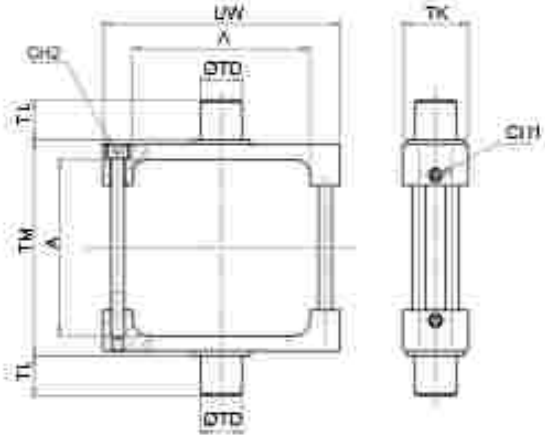

LA FORNITURA COMPRENDE:
n° 1 PIEDINO
n° 2 VITI
THE SUPPLY INCLUDES:
n° 1 FOOT MOUNTING
n° 2 SCREWS

MATERIALE:
ACCIAIO ZINCATO
MATERIAL:
ZINC COATED STEEL

DIMENSIONI - *DIMENSIONS*

COD.	CICP032	CICP040	CICP050	CICP063	CICP080	CICP100	CICP125
ø	32	40	50	63	80	100	125
A	45	51,8	60,7	72,2	91,2	108,2	135,3
CH1	3	3	3	3	3	4	4
CH2	3	4	5	5	5	6	6
ø TD	12	16	16	20	20	25	25
TK	25	25	30	30	30	40	40
TL	11,5	16	16	20	20	24,5	24,5
TM	50	63	75	90	110	132	160
UW	65	75	95	105	130	145	176

CERNIERA INTERMEDIA PER TIRANTI (MT4)

CICT

INTERMEDIATE HINGE FOR TIE RODS (MT4)

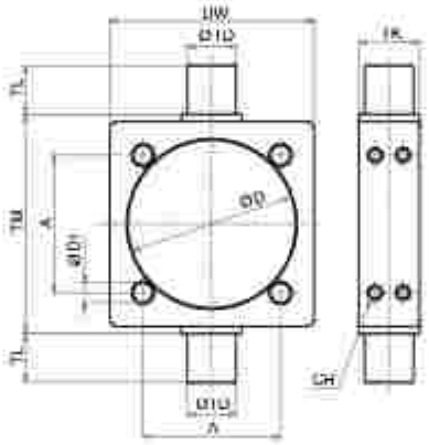

LA FORNITURA COMPRENDE:
n°1 CERNIERA INTERMEDIA
THE SUPPLY INCLUDES:
n°1 INTERMEDIATE HINGE

MATERIALE:
ACCIAIO ZINCATO
MATERIAL:
ZINC COATED STEEL

DIMENSIONI - *DIMENSIONS*

COD.	CICT032	CICT040	CICT050	CICT063	CICT080	CICT100	CICT125	CICT160*	CICT200*	CICT250**	CICT320**
ø	32	40	50	63	80	100	125	160	200	250	320
A	32,5	38	46,5	56,5	72	89	110	140	175	220	270
CH	2,5	2,5	3	3	4	4	5	6	6	-	-
ø D1	6,25	6,25	8,25	8,25	10,25	10,25	12,25	16,5	16,5	20,25	24,25
ø D	37	46	56	69	87	107	133	172,5	213	264	338
ø TD	12	16	16	20	20	25	25	32	32	40	50
TW	15	20	20	25	25	30	32	40	40	50	70
TL	12	16	16	20	20	25	25	32	32	40	50
FK	50	63	75	90	110	132	160	200	250	320	400
UW	46	59	69	84	102	125	155	190	240	295	370

*ø 160-200 cerniera intermedia fissata sui tiranti con 4+4 dadi - * ø 160-200 intermediate hinge is fixed on tie rods with 4+4 nuts
**ø 250-320 cerniera intermedia fissata sui tiranti con 4+4 dadi senza grani - ** ø 250-320 intermediate hinge is fixed on tie rods with 4+4 nuts without screws

SUPPORTO PER CERNIERA INTERMEDIA (AT4)

SCI

SUPPORT FOR INTERMEDIATE HINGE (AT4)

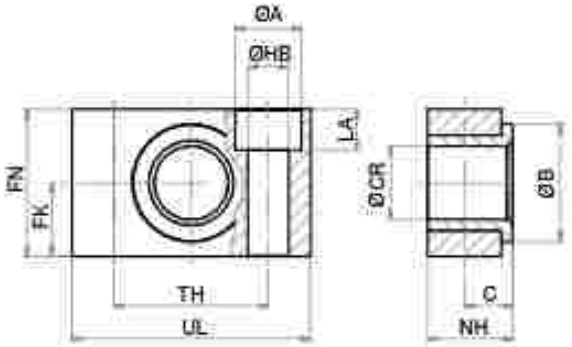

LA FORNITURA COMPRENDE:
N° 1 SUPPORTO
N° 2 VITI
THE SUPPLY INCLUDES:
n° 1 SUPPORT
n°2 SCREWS

MATERIALE:
CORPO IN ALLUMINIO
BOCCOLA IN BRONZO
MATERIAL:
BODY IN ALUMINIUM
BUSH IN BRONZE

DIMENSIONI - *DIMENSIONS*

COD.	SCI032	SCI040.050	SCI063.080	SCI100.125	SCI160.200
ø	32	40-50	63-80	100-125	160-200
C	10,5	12	13	16	22,5
FK	15	18	20	25	30
FN	30	36	40	50	60
LA	7	9	11	13	17
NH	18	21	23	28,5	40
ø A	11	15	18	20	26
ø B	22	28	32	39	45
ø CR	12	16	20	25	32
ø HB	6,6	9	11	14	18
TH	32	36	42	50	60
UL	46	55	65	75	92

DADO STELO

DA

PISTON ROD NUT

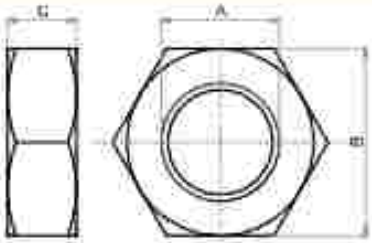

MATERIALE:
ACCIAIO ZINCATO
MATERIAL:
ZINC COATED STEEL

DIMENSIONI - *DIMENSIONS*

COD.	DA06x1	DA08x1,25	DA10x1,25	DA12x1,25	DA16x1,5	DA20x1,5	DA27x2	DA36x2	DA42x2	DA48x2
A	M6	M8	M10x1,25	M12x1,25	M16x1,5	M20x1,5	M27x2	M36x2	M42x2	M48x2
B	10	13	17	19	24	30	41	55	65	75
C	4	5	6	7	8	9	12	14	16	18

SNODO AUTOALLINEANTE

SA

SELF-ALIGNING COUPLING

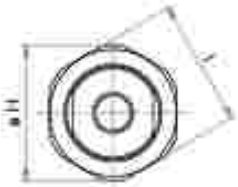

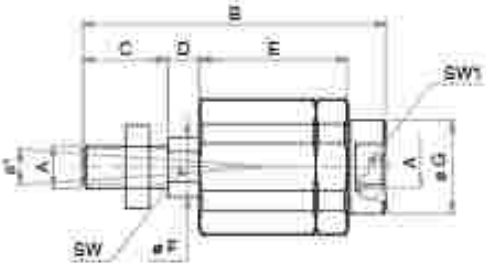

LA FORNITURA COMPRENDE:
n° 1 SNODO AUTOALLINEANTE
n° 1 DADO
THE SUPPLY INCLUDES:
n° 1 SELF ALIGNING
n° 1 NUT

MATERIALE:
ACCIAIO ZINCATO
MATERIAL:
ZINC COATED STEEL

DIMENSIONI - *DIMENSIONS*

COD.	SA06x1	SA08x1,25	SA10x1,25	SA12x1,25	SA16x1,5	SA20x1,5	SA27x2	SA36x2
A	M6x1	M8x1,25	M10x1,25	M12x1,25	M16x1,5	M20x1,5	M27x2	M36x2
ø'	8	8	8	8	8	8	8	8
B	37	50	71	74,5	104	120	158	251
C	12	16	20	24	22	40	54	71
D	2,5	4	7	7,5	7	8	13	22
E	17,5	23,5	36	36	53	53	79	136
ø F	6	8	14	14	22	22	28	36
ø G	8,5	12,5	23,5	23,5	34	34	45	60
ø H	14,5	19	32	32	45	45	62	80
I	13	17	30	30	41	41	55	75
SW	5	7	12	12	19	19	24	32
SW1	7	10	19	19	30	30	41	55

SNODO SFERICO FILETTO INTERNO

SSFI

ROD EYE (INTERNAL THREAD)

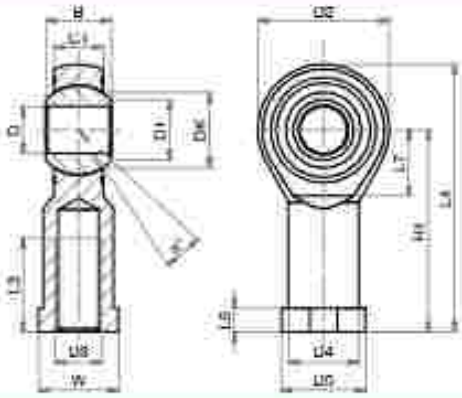

MATERIALE:
CORPO IN ACCIAIO ZINCATO
SNODO IN ACCIAIO,
BRONZO E PTFE
MATERIAL:
BODY IN ZINC COATED STEEL
EYE IN STEEL, BRONZE
AND PTFE

DIMENSIONI - DIMENSIONS

COD.	SSFI04x0,7	SSFI06x1	SSFI08x1,25	SSFI10x1,25	SSFI12x1,25	SSFI16x1,5	SSFI20x1,5	SSFI27x2	SSFI36x2	SSFI42x2	SSFI48x2
α°	13	13	14	13	13	15	14	17	16	16	14
B	8	9	12	14	16	21	25	37	43	49	60
C1	6	6,75	9	10,5	12	15	18	25	28	33	45
D1	7,7	8,9	10,4	12,9	15,4	19,3	24,3	34,8	37,7	45,1	56,6
D2	18	20	24	28	32	42	50	70	80	91	117
D3	M4	M6	M8	M10x1,25	M12x1,25	M16x1,5	M20x1,5	M27x2	M36x2	M42x2	M48x2
D4	9	10	12,5	15	17,5	22	27,5	40	46	53	65
D5	11	13	16	19	22	27	34	50	58	65	75
DK	11,11	12,7	15,87	19,05	22,22	28,57	34,92	50,8	57,15	66,6	82,5
øD	5	6	8	10	12	16	20	30	35	40	50
H1	27	30	36	43	50	64	77	110	125	142	162
L3	10	12	16	20	22	28	33	51	56	60	65
L4	36	40	48	57	66	85	102	145	165	187	218
L5	4	5	5	6,5	6,5	8	10	15	17	19	23
L7	10	11	13	15	17	23	27	36	41	45	58
W	9	11	14	17	19	22	30	41	50	55	65

SNODO SFERICO FILETTO ESTERNO

SSFE

ROD EYE (EXTERNAL THREAD)

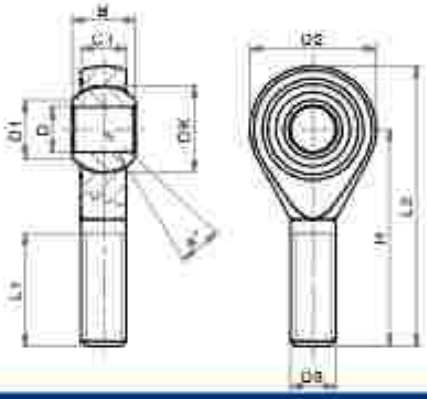

MATERIALE:
CORPO IN ACCIAIO ZINCATO
SNODO IN ACCIAIO,
BRONZO E PTFE
MATERIAL:
BODY IN ZINC COATED STEEL
EYE IN STEEL, BRONZE
AND PTFE

DIMENSIONI - DIMENSIONS

COD.	SSFE05x0,8	SSFE06x1	SSFE08x1,25	SSFE10x1,5	SSFE12x1,75	SSFE16x2	SSFE20x2,5
α°	13	13	14	13	13	15	14
B	8	9	12	14	16	21	25
C1	6	6,75	9	10,5	12	15	19
D1	7,7	8,9	10,4	12,9	15,4	19,3	24,3
D2	18	20	24	28	32	42	50
D3	M5	M6	M8	M10	M12	M16	M20
DK	11,11	12,7	15,87	19,05	22,22	28,57	34,52
øD	5	6	8	10	12	16	20
H	33	36	42	48	54	66	78
L1	19	21	25	28	32	37	45
L2	42	46	54	62	70	87	103

FORCELLA CON CLIPS

FC

CLEVIS WITH LOCKABLE PIN

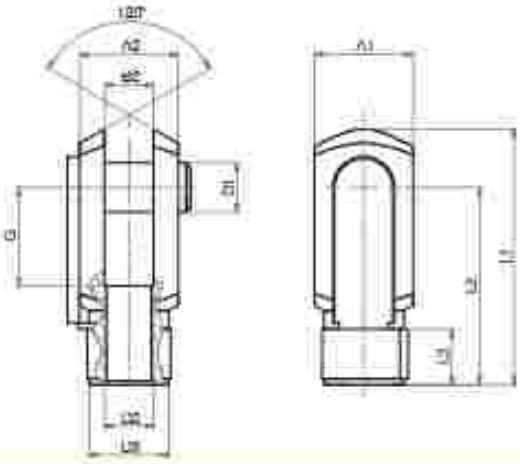

LA FORNITURA COMPRENDE:
n° 1 FORCELLA
n° 1 CLIPS
THE SUPPLY INCLUDES:
n° 1 FORK
n° 1 LOCKABLE PIN

MATERIALE:
ACCIAIO ZINCATO
MATERIAL:
ZINC COATED STEEL

DIMENSIONI - *DIMENSIONS*

COD.	FC04x0,7	FC06x1	FC08x1,25	FC10x1,25	FC12x1,25	FC16x1,5	FC20x1,5
A1	8	12	16	20	24	32	40
A2	8	12	16	20	24	32	40
B2	4	6	8	10	12	16	20
ø D1	4	6	8	10	12	16	20
D2	M4x0,7	M6x1	M8x1,25	M10x1,25	M12x1,25	M16x1,5	M20x1,5
ø D3	8	10	14	18	20	26	34
G	8	12	16	20	24	32	40
L1	21	31	42	52	62	83	105
L2	16	24	32	40	48	64	80
L3	6	9	12	15	18	24	30

FORCELLA CON PERNO

FP

CLEVIS WITH PIN

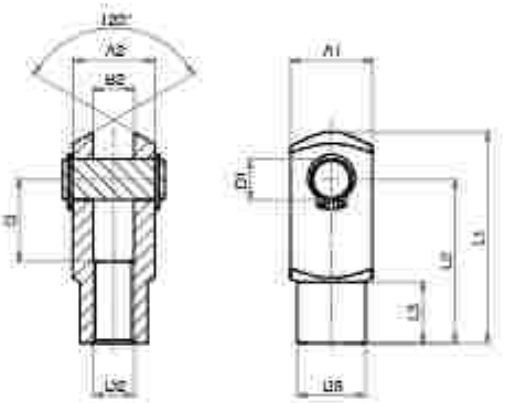

LA FORNITURA COMPRENDE:
n° 1 FORCELLA
n° 1 PERNO
n° 2 SEGER
THE SUPPLY INCLUDES:
n° 1 FORK
n° 1 PIN
n° RETAINING RING

MATERIALE:
ACCIAIO ZINCATO
MATERIAL:
ZINC COATED STEEL

DIMENSIONI - *DIMENSIONS*

COD.	FP06x1	FP08x1,25	FP10x1,25	FP12x1,25	FP16x1,5	FP20x1,5	FP27x2	FP36x2	FP42x2	FP48X2
A1	12	16	20	24	32	40	55	70	85	96
A2	12	16	20	24	32	40	55	70	85	96
B2	6	8	10	12	16	20	30	35	40	50
ø D1	6	8	10	12	16	20	30	35	40	50
D2	M6x1	M8x1,25	M10x1,25	M12x1,25	M16x1,5	M20x1,5	M27x2	M36x2	M42x2	M48x2
ø D3	10	14	18	20	26	34	48	60	70	82
G	12	16	20	24	32	40	54	72	84	96
L1	31	42	52	62	83	105	148	188	232	265
L2	24	32	40	48	64	80	110	144	168	192
L3	9	12	15	18	24	30	38	40	63,5	73

FLANGIA CILINDRI TANDEM E PIÙ POSIZIONI

FLTI

TANDEM AND MULTI-POSITION FLANGE

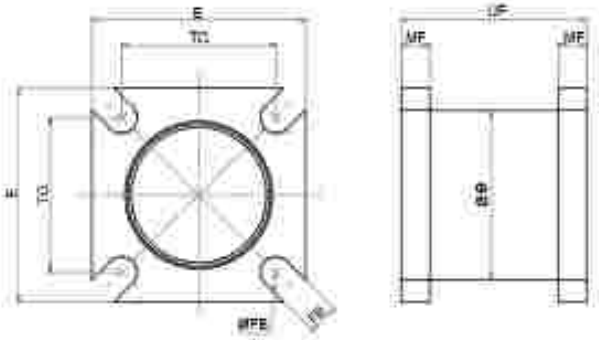

LA FORNITURA COMPRENDE:
n° 1 FLANGIA
n° 8 VITI
THE SUPPLY INCLUDES:
n° 1 FLANGE
n° 8 SCREWS

MATERIALE: ALLUMINIO
MATERIAL: ALUMINIUM

DIMENSIONI - *DIMENSIONS*

COD.	FLTI032	FLTI040	FLTI050	FLTI063	FLTI080	FLTI100	FLTI125	FLTI160	FLTI200
ø	32	40	50	63	80	100	125	160	200
E	45	50	65	75	90	105	130	175	215
ø E	35,5	42,5	51	65	84	102	127	160	205
FB	6,5	6,5	8,5	8,5	10,5	10,5	-	-	-
ø FB	6,5	6,5	8,5	8,5	10,5	10,5	12,5	17	16
MF	6	6	9	10	10	10,5	10	18	15
TG	32,5	38	46	56,5	72	89	110	140	175
UF	39	45	52	53	65	77	93	112	132

FLANGIA CILINDRI CONTRAPPOSTI

FLCI

REAR OPPOSED CYLINDERS FLANGE

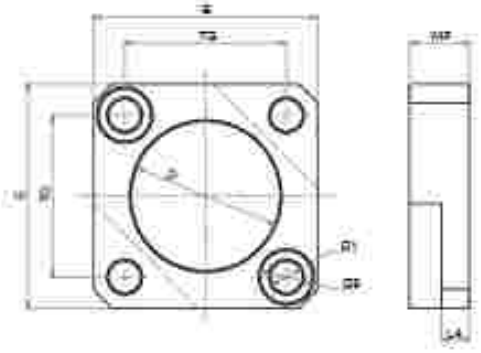

LA FORNITURA COMPRENDE:
n° 1 FLANGIA
n° 8 VITI
THE SUPPLY INCLUDES:
n° 1 FLANGE
n° 8 SCREWS

MATERIALE: ALLUMINIO
MATERIAL: ALUMINIUM

DIMENSIONI - *DIMENSIONS*

COD.	FLCI032	FLCI040	FLCI050	FLCI063	FLCI080	FLCI100	FLCI125	FLCI160	FLCI200	FLCI250
ø	32	40	50	63	80	100	125	160	200	250
B	30	35	40	45	45	55	60	65	75	90
D1	6,5	6,5	8,5	8,5	10,5	10,5	12,5	16,5	16,5	20,5
D2	10,6	10,6	13,5	13,5	16,5	16,5	18,5	24,5	24,5	30
E	45	50	65	75	90	105	130	180	215	260
L4	5,5	5,5	7,5	7,5	9	10,5	15	12,5	12,5	15
MF	12	12	16	16	20	20	30	25	25	30
TG	32,5	38	46,5	56,5	72	89	110	140	175	220

ACCESSORI DI FISSAGGIO UNITOP

UNITOP MOUNTING PARTS

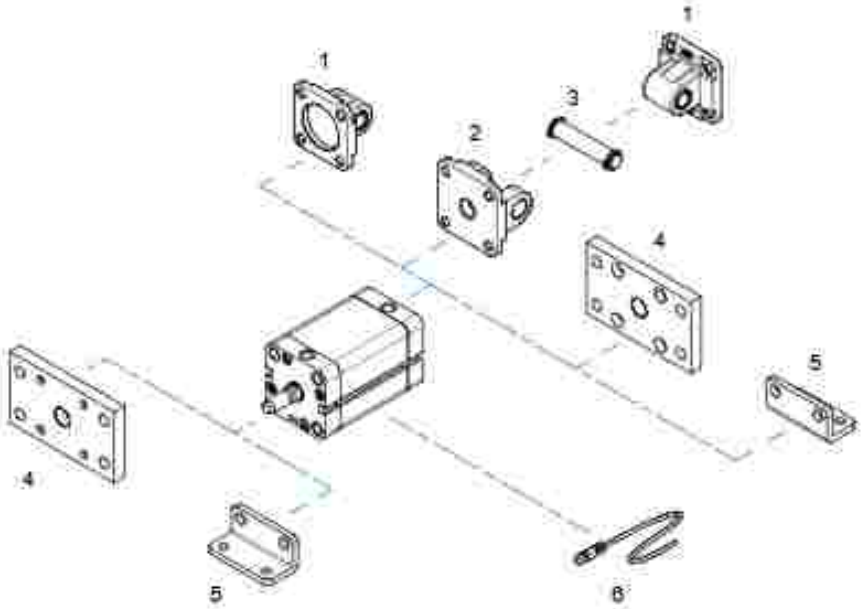

POS.	CODE	DESCRIZIONE - *DESCRIPTION*
1	**CMI---**	cerniera maschio - *male hinge*
2	**CFU---**	cerniera femmina unitop - *unitop female hinge*
3	**PCF---**	perno per cerniera - *pin for hinge*
4	**FU---**	flangia unitop - *unitop flange*
5	**PBU---**	piedino basso unitop - *unitop foot mounting*
6	**36.SEN---**	sensore magnetico - *magnetic sensor*

Fissaggi forniti con viti - *Mounting parts supplied with screws*

CERNIERA MASCHIO

CMI

MALE HINGE

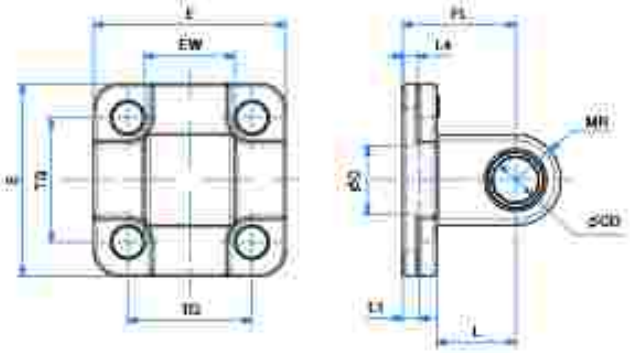

DIMENSIONI - *DIMENSIONS*			
COD.	CMI016	CMI020	CMI025
W	16	20	25
E	27	34	38
EW	12	16	16
TG	18	22	26
PL	16	20	20
L1	/	3	3
L	10	14	14
L4	3,4	2,7	2,7
RD	/	12	12
ØCD	6	8	8
MR	6	8	8

CERNIERA FEMMINA UNITOP

CFU

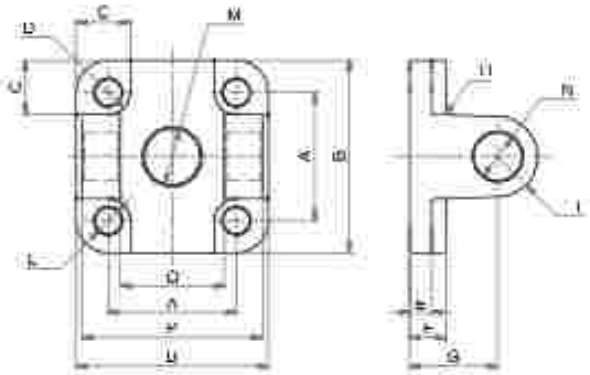

LA FORNITURA COMPRENDE:
n° 1 CERNIERA FEMMINA
n° 4 VITI
THE SUPPLY INCLUDES:
n° 1 FEMALE HINGE
n° 4 SCREWS

MATERIALE: ALLUMINIO
MATERIAL: ALUMINIUM

DIMENSIONI - *DIMENSIONS*

COD.	CFU032	CFU040	CFU050	CFU063	CFU080	CFU100
ø	32	40	50	63	80	100
A	32	42	50	62	82	103
B	48	58	66	83	102	123
C	12,5	13,5	15,5	18	19	19
D	5,5	5,5	7,5	7,5	9	9
E	5,5	5,5	6,5	6,5	10	10
F	9	9	11	11	13	15
G	22	25	27	32	36	41
H	2,5	2,5	2,5	4	4	4
I	10	12,5	12,5	15	15	20
L	6,6	6,6	9	9	11	11
M	14	14	18	18	23	28
N	12	14	14	18	18	23
O	26	28	32	40	50	60
P	45	52	60	70	90	110
Q	10	12	12	16	16	20

PERNO PER CERNIERA (AA4)

PCF

PIN FOR HINGE (AA4)

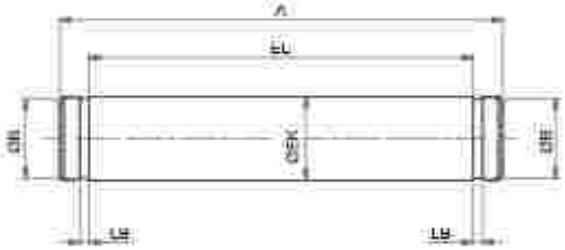

LA FORNITURA COMPRENDE:
n° 1 PERNO
n° 2 SEEGER
THE SUPPLY INCLUDES:
n° 1 PIN
n° 2 RETAINING RING

MATERIALE:
ACCIAIO ZINCATO
MATERIAL:
ZINC COATED STEEL

DIMENSIONI - *DIMENSIONS*

COD.	PCF032	PCF040	PCF050	PCF063	PCF080	PCF100	PCF125	PCF160,200
ø	32	40	50	63	80	100	125	160-200
A	53	60	68	78	98	118	139	180
EL	46	53	61	71	91	111	132	172
EB	1,1	1,1	1,1	1,1	1,1	1,3	1,3	1,6
øB	9,6	11,5	11,5	15,2	15,2	19	23,9	28,6
øEK	10	12	12	16	16	20	25	30

FLANGIA UNITOP

FU

UNITOP MOUNTING

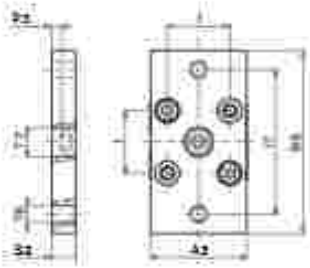

LA FORNITURA COMPRENDE:
n° 1 FLANGIA
n° 2 VITI
THE SUPPLY INCLUDES:
n° 1 FLANGE
n° 2 SCREWS

Ø016 - Ø020 - Ø025

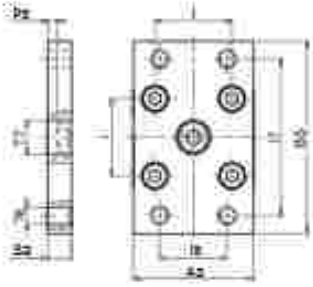

LA FORNITURA COMPRENDE: n° 1 FLANGIA
n° 4 VITI
THE SUPPLY INCLUDES:
n° 1 FLANGE
n° 4 SCREWS

MATERIALE:
ACCIAIO ZINCATO
MATERIAL:
ZINC COATED STEEL

Ø032 - Ø040 - Ø050 - Ø063 - Ø080 - Ø100

DIMENSIONI - *DIMENSIONS*

COD.	FU016	FU020	FU025	FU032	FU040	FU050	FU063	FU080	FU100
ø	016	020	025	032	040	050	063	080	100
A3	29	36	40	50	60	68	87	107	128
B5	55	70	76	80	102	110	130	160	190
I7	43	55	60	65	82	90	110	135	163
I8	-	-	-	32	36	45	50	63	75
I	18	22	26	32	42	50	62	82	103
ø T6	5,5	6,5	6,5	7	9	9	9	12	14
ø T7	10	12	12	14	14	18	18	23	28
P3	5,5	5,5	4,5	4	3,5	4,5	7,5	7	5
S2	10	10	10	10	10	12	15	15	15

PIEDINO BASSO UNITOP

PBU

UNITOP FOOT MOUNTING

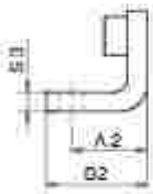

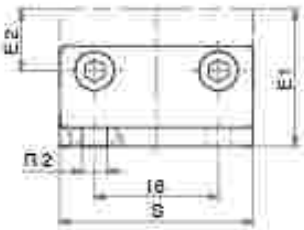

LA FORNITURA COMPRENDE:
n° 1 PIEDINI
n° 2 VITI
THE SUPPLY INCLUDES:
n° 1 FOOT MOUNTING
n° 2 SCREWS

MATERIALE:
ACCIAIO ZINCATO
MATERIAL:
ZINC COATED STEEL

DIMENSIONI - *DIMENSIONS*

COD.	PBU016	PBU020	PBU025	PBU032	PBU040	PBU050	PBU063	PBU080	PBU100
ø	016	020	025	032	040	050	063	080	100
A2	13	16	16	18	20	24	27	30	33
B2	17,5	22	22	26	28	32	39	42	45
E1	22	27	30	32	42,5	47	59,5	62,5	78
E2	9	11	13	16	21	25	31	41	51,5
I6	18	22	26	32	42	50	62	82	103
ø R2	5,5	6,5	6,5	6,5	9	9	11	11	13,5
S	30	36	40	50	60	68	84	102	123
S3	3	4	4	5	5	6	6	8	8

ACCESSORI DI FISSAGGIO CILINDRO CORSA BREVE (SERIE F)

SHORT STROKE CYLINDER MOUNTING PARTS (SERIE F)

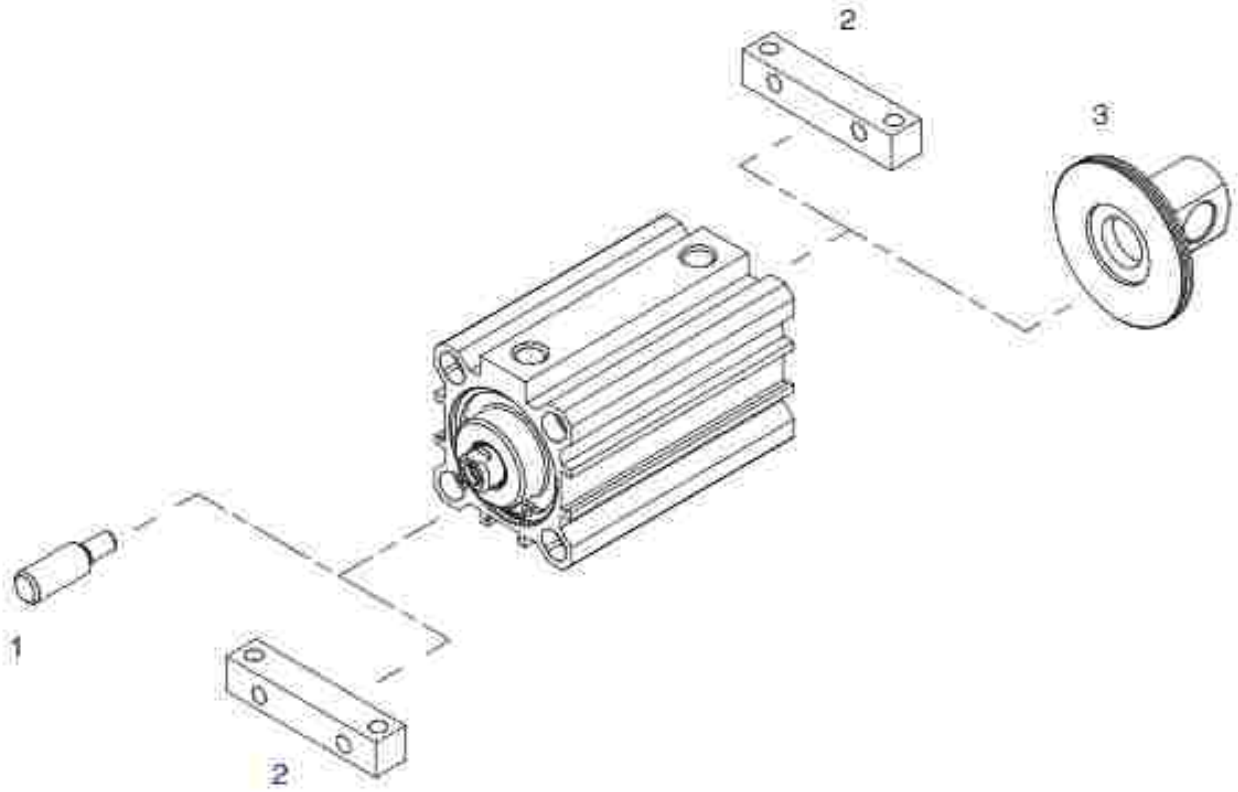

POS.	CODE	DESCRIZIONE-DESCRIPTION
1	**NP---**	nipplo - nipples
2	**FPD---**	piedino - foot mounting
3	**FCP---**	cerniera maschio - male hinge

NIPPLO

NP

NIPPLE

MATERIALE:
ACCIAIO INOX
MATERIAL:
STAINLESS STEEL

DIMENSIONI - *DIMENSIONS*

COD.	NP6.3	NP6.4	NP8.5	NP10.6	NP12.8	NP16.8	NP16.10	NP20.12
A	16	15	20	22	24	32	32	40
B	6,5	8	10	12	14	14	15	20
C	22,5	23	30	34	38	46	47	60
D	M6x1	M6x1	M8x1,25	M10x1,25	M12x1,25	M16x1,5	M16x1,5	M20x1,5
D1	M3	M4	M5	M6	M8	M8	M10	M12

PIEDINO

FPD

FOOT MOUNTING

MATERIALE: ALLUMINIO ANODIZZATO
MATERIAL: ANODIZED ALUMINIUM

DIMENSIONI - *DIMENSIONS*

COD.	FPD016	FPD020	FPD025	FPD032	FPD040	FPD050	FPD063	FPD080	FPD100
ø	016	020	025	032	040	050	063	080	100
A1	3	5	6	5	5,5	7,5	6	9	9,5
A2	5	5	6	6	6	7,5	7,5	10	10
B2	10	10	12	12	12	15	15	20	20
C	10	10	12	12	12	15	15	20	20
E1	17	18	20	24	27,5	32,5	40	50	62
F2	5	5	7,5	5	5	5	7,5	20	22
F6	30	40	45	50	60	70	85	60	80
F7	20	25,5	28	34	42	50	62	82	103
N1	40	50	60	60	70	80	100	100	124
ø D10	3,5	5,5	5,5	5,5	5,5	5,5	8,5	8,5	10,5
ø D9	3,5	5,5	5,5	5,5	5,5	6,5	8,5	8,5	10,5

CERNIERA MASCHIO

FCP

MALE HINGE

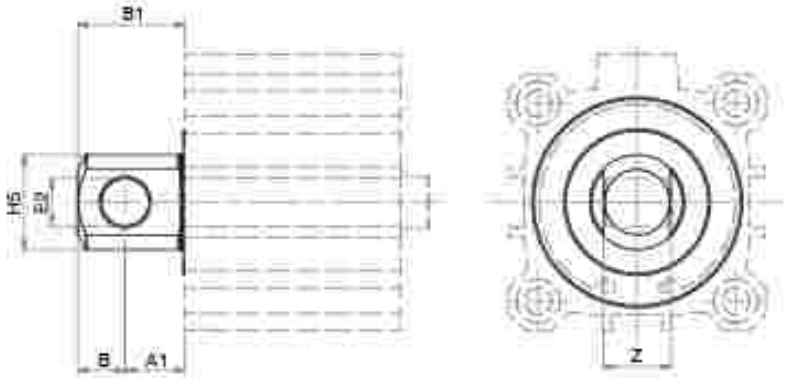

MATERIALE: ALLUMINIO ANODIZZATO
MATERIAL: ANODIZED ALUMINIUM

DIMENSIONI - *DIMENSIONS*

COD.	FCP016	FCP020	FCP025	FCP032	FCP040	FCP050	FCP063	FCP080	FCP100
ø	016	020	025	032	040	050	063	080	100
A1	8	10	10	13	15	15	19	19	23
B1	14	18	18	23	27	27	35	35	43
B	6	8	8	10	12	12	16	16	20
ø E2	6	8	8	10	12	12	16	16	20
ø H5	12	16	16	20	24	24	32	32	40
Z	7	9	9	14	16	17	22	22	26

UNITÀ DI GUIDA IN ACCIAIO INOX

GHX4 | GHX6

STAINLESS STEEL GUIDE UNIT

CARATTERISTICHE COSTRUTTIVE - *CONSTRUCTIVE CHARACTERISTICS*

1	**Piastra** - *Plate*	acciaio inox AISI 304 o AISI 316 - *AISI 304 or AISI 316 stainless steel*
2	**Ghiera** - *Slotted nut*	acciaio inox AISI 304 o AISI 316 - *AISI 304 or AISI 316 stainless steel*
3	**Giunto** - *Coupling*	acciaio inox AISI 304 o AISI 316 - *AISI 304 or AISI 316 stainless steel*
4	**Boccola guida** - *Slide bearing*	PTFE - *PTFE*
5	**Stelo** - *Rod*	acciaio inox AISI 304 o AISI 316 - *AISI 304 or AISI 316 stainless steel*
6	**Corpo** - *Body*	acciaio inox AISI 304 o AISI 316 - *AISI 304 or AISI 316 stainless steel*
7	**Raschiastelo** - *Scraper*	Silicone - *Silicone*

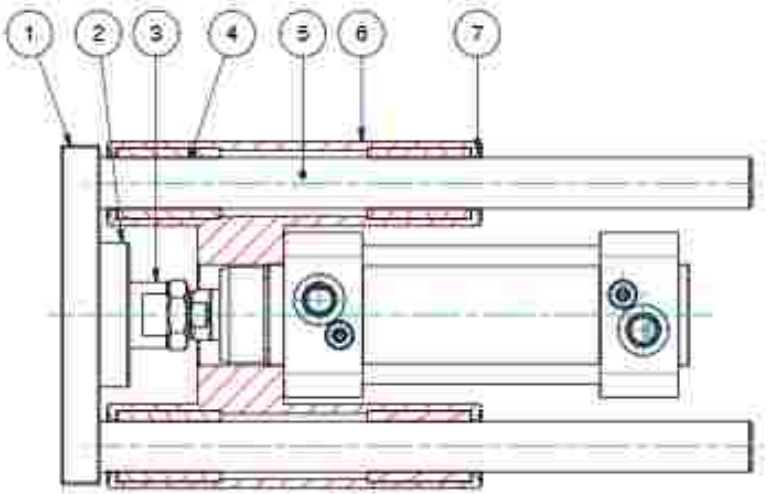

CHIAVE DI CODIFICA

KEY CODE

G	H X 4	0 5 0 .	1 0 0 .	S

SERIE - *SERIES*

G unità di guida
guide unit

VERSIONE - *VERSION*

HX4 tipo H inox AISI 304 con boccole in PTFE
H type AISI 304 SS with PTFE bushes

HX6 tipo H inox AISI 316 con boccole in PTFE
H type AISI 316 SS with PTFE bushes

ALESAGGIO - *BORE* (Ø)

016-020-025-032-040
050-063-080-100

CORSA - *STROKE* (mm)

050-100-150-200
250-300-400-500
600-700-800-900-1000

GIUNTO - *COUPLING*

S giunto corto
short coupling

L giunto lungo
long coupling

DIAGRAMMA CARICO AMMISSIBILE

GHX4 GHX6

ALLOWABLE LOAD

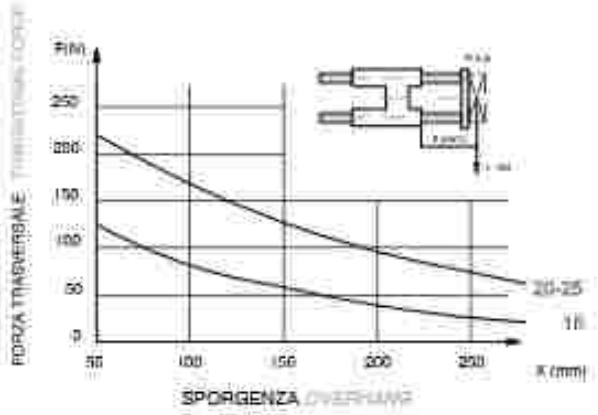

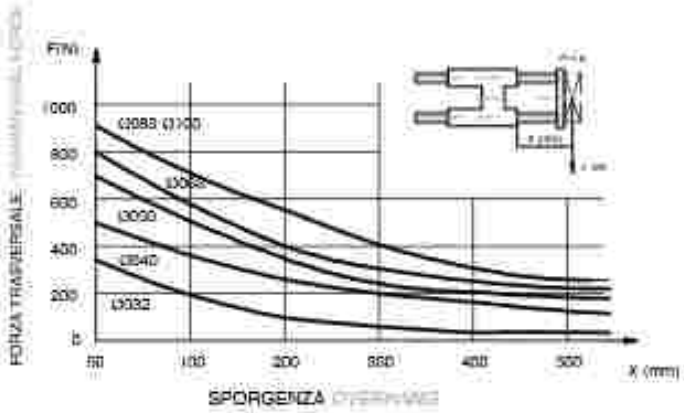

DIMENSIONI

DIMENSIONS

GHX4 | GHX6

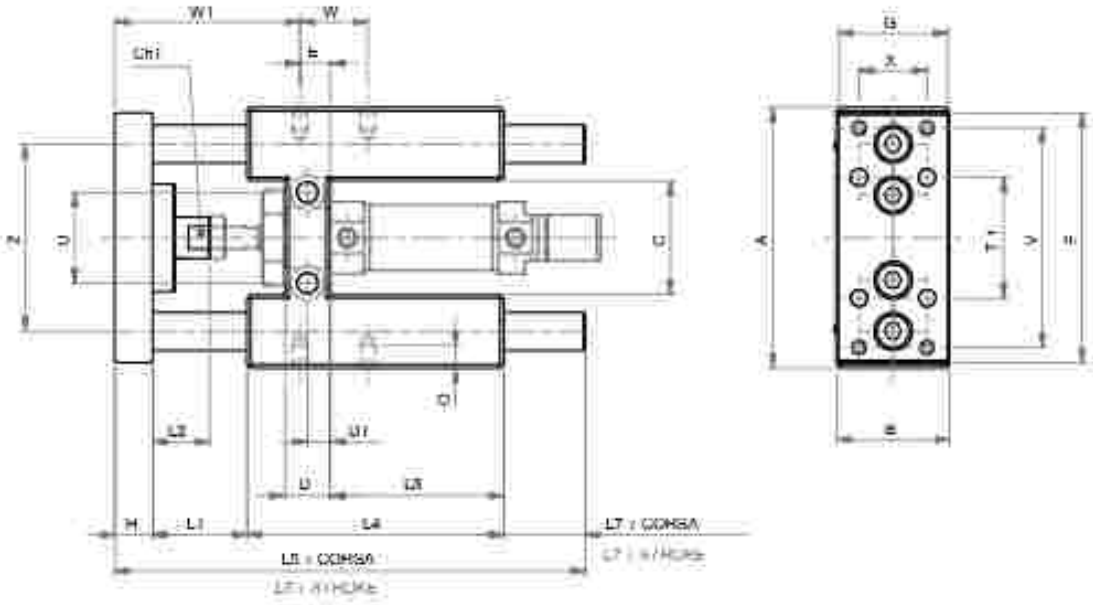

GIUNTO LUNGO - *LONG COUPLING*			
B	L1	L2	W1
16	25	18	49
20 - 25	25	40	72

GIUNTO CORTO - *SHORT COUPLING*																		
B	A	B	C	Ch1	D	D1	E	F	G	H	Ø I1	Ø I2	J	K	L1	L2	L3	L4
16	69	30	30	8	12	6	8	46	29	10	10	8	M4	M4	22	15	46	68
20 - 25	79	34	37	12	17	8,5	15	78	32	12	12	10	M5	M6	3	18	58	108

B	L5	L7	M	O	P	Q	R	S	T	T1	U	V	W	W1	X	Y	Z
16	121,5	21,5	4,5	6	8	4,5	15	9	5,5	32	30	58	18	46	18	22	49,5
20 - 25	144	21	5,5	9	10	7,5	6,5	11	6	38	37	68	32,5	50	20	23	59

DIMENSIONI

DIMENSIONS

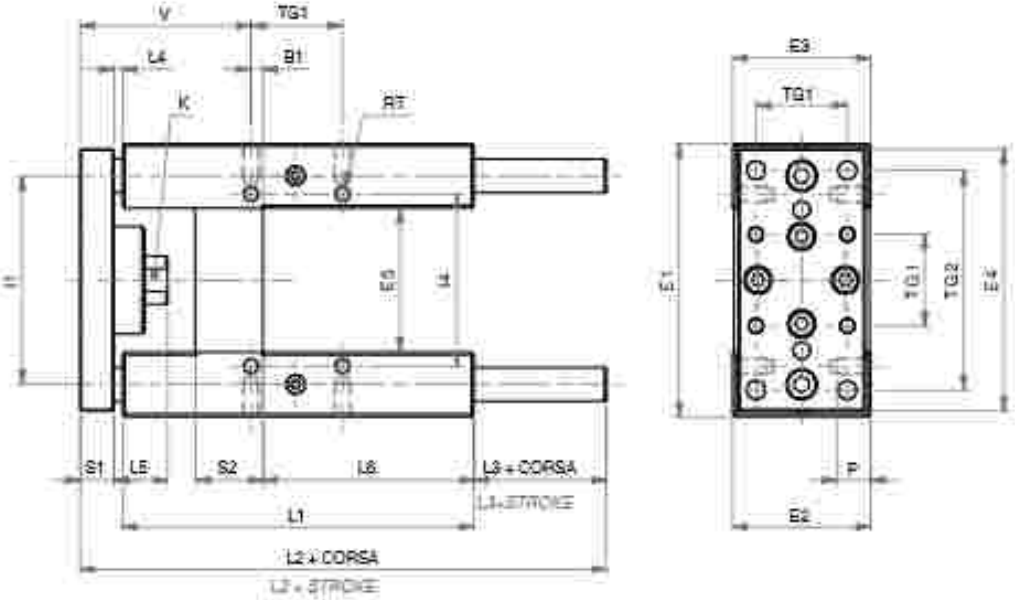

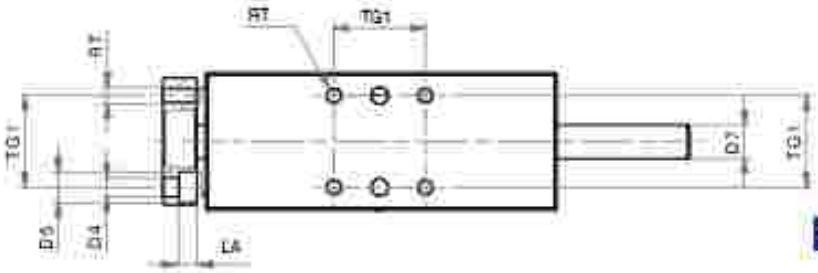

GIUNTO LUNGO - *LONG COUPLING*

Ø	L4	L5	L3	V
32	25	42	25	82,7
40	25	42	30	86
50	25	50	35	91,2
63	25	50	25	96,7
80	25	50	27	104
100	25	50	27	105

GIUNTO CORTO - *SHORT COUPLING*

Ø	B1	D4	D5	D7	E1	E2	E3	E4	E5	I1	I4	K	L1	L2	L3	L4	L5	L6	LA	P	RT	S1	S2	TG1	TG2	V
32	4,3	6,6	11	12	97	49	45	93	51	74	41	15	125	187	47	3	19,1	75	6,5	12	M6	12	24	22,5	78	60,7
40	11	6,6	11	16	115	58	55	112	58,2	87	69	15	140	207	52	3	24	80	6,5	12	M6	12	28	31	84	64
50	11,8	9	15	20	137	70	65	134	70,2	104	85	20	148	223	57	3	27	78	8,5	16	M8	15	34	46,5	100	69,2
63	15,3	9	15	20	152	85	80	147	85,2	119	100	20	178	243	47	3	27	106	9	16	M8	15	34	56,5	105	74,7
80	25	11	18	25	189	105	100	180	105,5	148	130	26	195	267	49	3	27	111	11	20	M10	20	50	72	130	82
100	30	11	18	25	203	130	120	206	130,5	175	150	36	218	290	49	3	27	128	11	20	M10	20	55	89	150	83

ACCESSORI DI FISSAGGIO ISO 6432 INOX

STAINLESS STEEL ISO 6432 MOUNTING PARTS

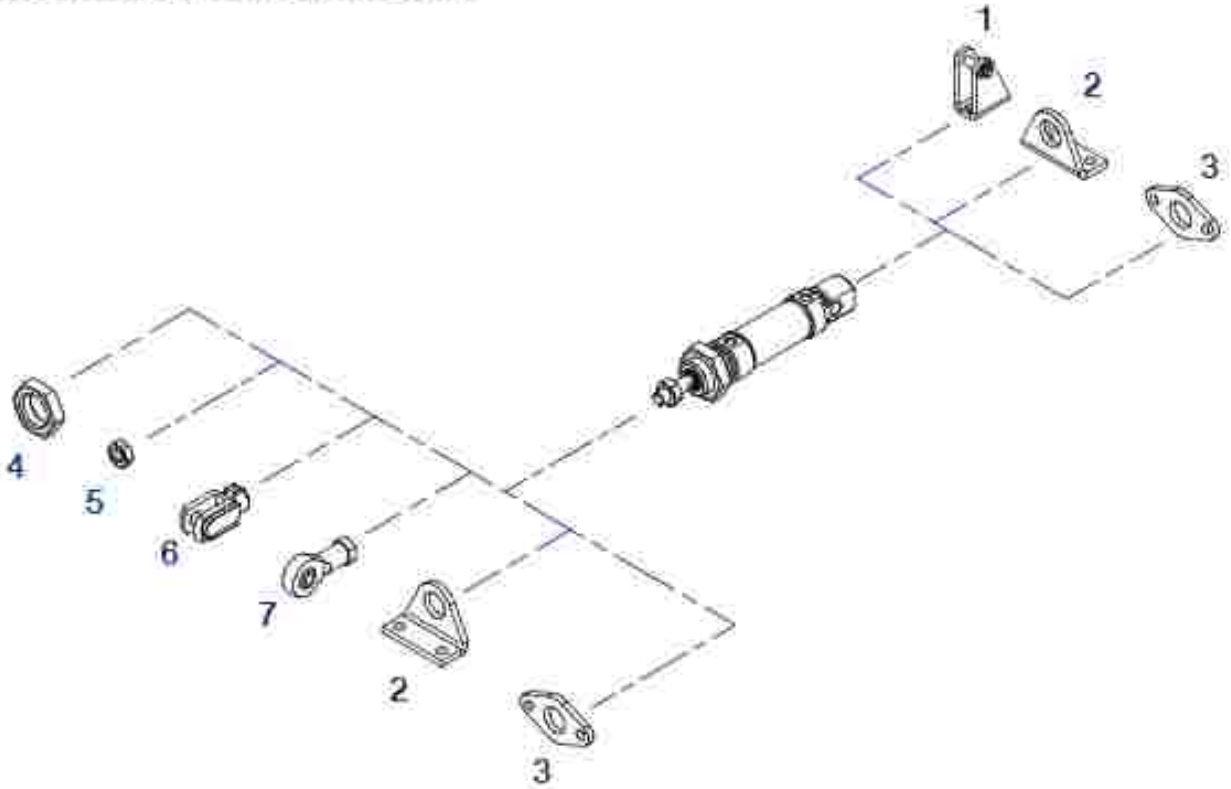

POS.	CODE	DESCRIZIONE-DESCRIPTION
1	**MCFI---,---X**	cerniera con perno - *female hinge with pin*
2	**MPBI---,---X**	piedino - *foot mounting*
3	**MFI---,---X**	flangia - *flange*
4	**DAT---,---X**	dado testata - *nose nut*
5	**DA--x---X**	dado stelo - *rod nut*
6	**FP--x---X**	forcella con perno - *clevis with pin*
7	**SSFI--x---X**	snodo sferico - *rod eye*

CERNIERA CON PERNO (MP3)

MCFI X

FEMALE HINGE WITH PIN (MP3)

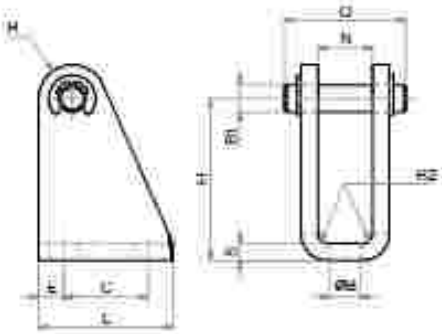

MATERIALE:
ACCIAIO INOX AISI 304
MATERIAL:
AISI 304 STAINLESS STEEL

DIMENSIONI - *DIMENSIONS*

COD.	MCFI008.010X	MCFI012.016X	MCFI020.025X
ø mm	8 - 10	12 - 16	20 - 25
B	4,5	5,5	6,6
B1	4	6	8
C	12,5	15	20
E	3,75	5	6
H	24	27	30
L	20	25	32
M	8,1	12,1	16,1
O	18	24	31
R	5	7	10
R2	1,5	1,5	2
S	2,5	3	4

PIEDINO INOX (MS3)

MPBI X

STAINLESS STEEL FOOT MOUNTING (MS3)

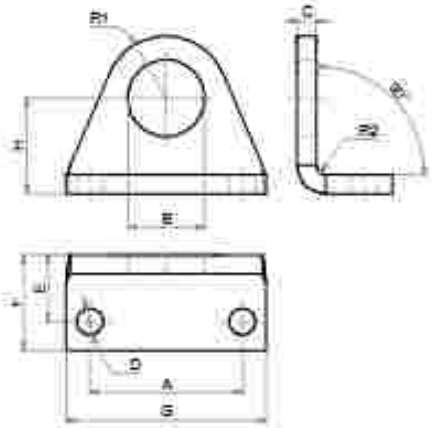

MATERIALE:
ACCIAIO INOX AISI 304
MATERIAL:
AISI 304 STAINLESS STEEL

DIMENSIONI - *DIMENSIONS*

COD.	MPBI008.010X	MPBI012.016X	MPBI020.025X
ø	8 - 10	12 - 16	20 - 25
A	25	32	40
B	12	16,1	22,1
C	3	4	5
D	4,5	5,5	6,6
E	11	14	17
F	16	20	25
G	35	42	54
H	16	20	25
R1	10	13	20
R2	1,5	2	2,5

FLANGIA INOX (MF8)

MFI X

STAINLESS STEEL FLANGE (MF8)

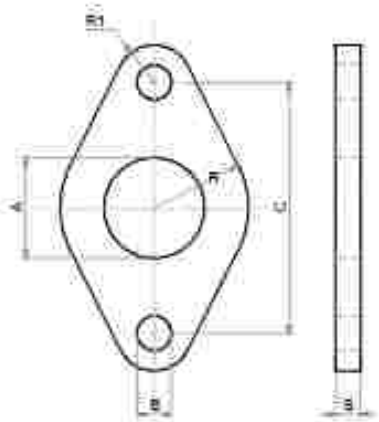

MATERIALE:
ACCIAIO INOX AISI 304
MATERIAL:
AISI 304 STAINLESS STEEL

DIMENSIONI - *DIMENSIONS*

COD.	MFI008.010X	MFI012.016X	MFI020.025X
ø	8 - 10	12 - 16	20 - 25
A	12	16	22
B	4,5	5,5	6,5
C	30	40	50
R	11	15	20
R1	5	6	8
S	3	4	5

DADO STELO

DA X

PISTON ROD NUT

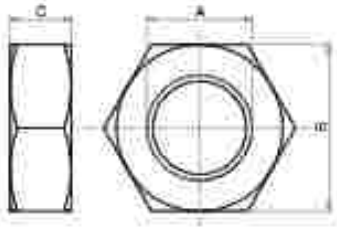

MATERIALE:
ACCIAIO INOX AISI 304
MATERIAL:
AISI 304 STAINLESS STEEL

DIMENSIONI - *DIMENSIONS*

COD.	DA06x1X	DA08x1,25X	DA10x1,25X
A	M6	M8	M10x1,25
B	10	13	17
C	4	5	6

DADO TESTATA (MR3)

DAT X

NOSE NUT (MR3)

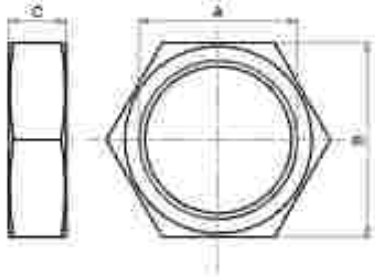

DIMENSIONI - DIMENSIONS

COD.	DAT008.010X	DAT012.016X	DAT020.025X
A	M12x1,25	M16x1,5	M22x1,5
B	19	22	27
C	7	5	8

MATERIALE:
ACCIAIO INOX AISI 304
MATERIAL:
AISI 304 STAINLESS STEEL

FORCELLA CON PERNO INOX

FP X

STAINLESS STEEL CLEVIS WITH PIN

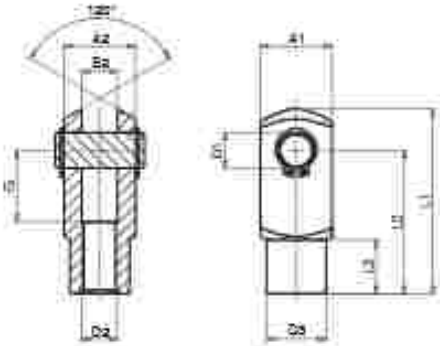

DIMENSIONI - DIMENSIONS

COD.	FP06x1X	FP08x1,25X	FP10x1,25X
A1	12	16	20
A2	12	16	20
B2	6	8	10
G	12	16	20
L1	31	42	52
L2	24	32	40
L3	9	12	15
ø D2	M6x1	M8x1,25	M10x1,25
ø D3	10	14	18
ø D1	6	8	10

MATERIALE:
ACCIAIO INOX AISI 304
MATERIAL:
AISI 304 STAINLESS STEEL

LA FORNITURA COMPRENDE:
n° 1 PERNO
n° 2 SEEGER
THE SUPPLY INCLUDES:
n° 1 PIN
n° 2 RETAINING RING

SNODO SFERICO INOX

SSFI X

STAINLESS STEEL ROD EYE

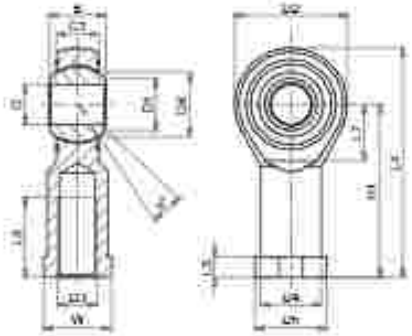

DIMENSIONI - DIMENSIONS

COD.	SSFI06x1X	SSFI08x1,25X	SSFI10x1,25X
a°	13	14	13
B	9	12	14
C1	6,75	9	10,5
D1	8,9	10,4	12,9
D2	20	24	28
D3	M6	M8	M10x1,25
D4	10	12,5	15
D5	13	16	19
D6	12,7	15,87	19,05
b	6	8	10
H1	30	36	43
L3	12	16	20
L4	40	48	57
L5	5	5	6,5
L7	11	13	15
W	11	14	17

MATERIALE:
CORPO IN ACCIAIO INOX AISI 304
SNODO IN ACCIAIO INOX E PTFE
MATERIAL:
BODY IN AISI 304 STAINLESS STEEL
EYE IN STAINLESS STEEL AND PTFE

ACCESSORI DI FISSAGGIO CILINDRO TONDO INOX

STAINLESS STEEL ROUND CYLINDER MOUNTING PARTS

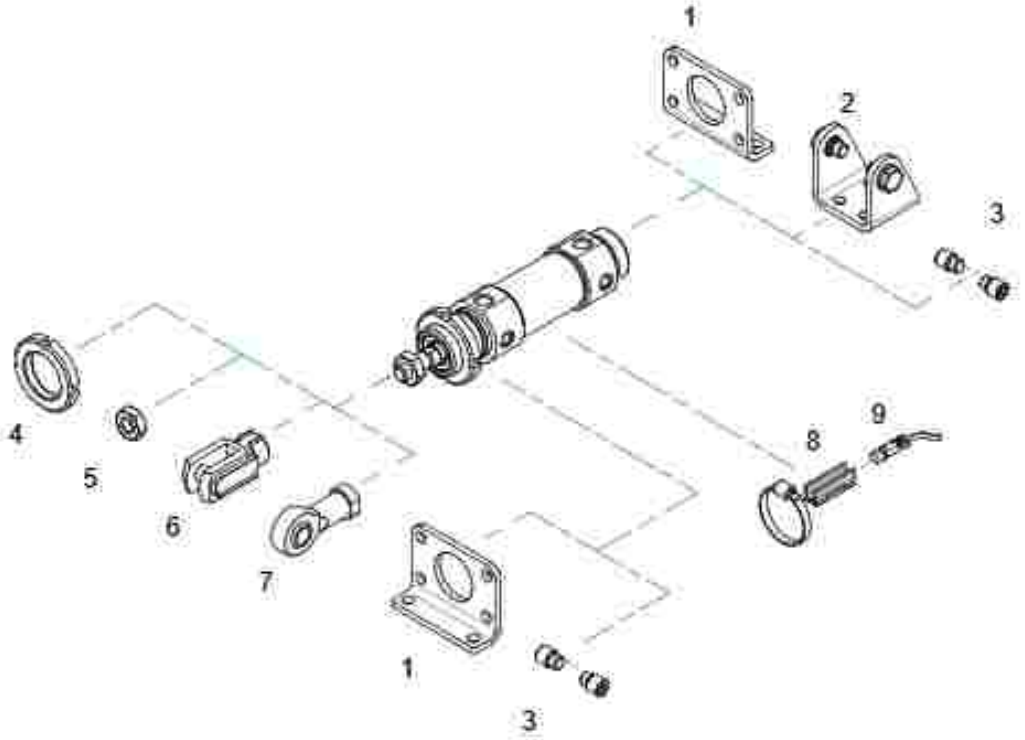

POS.	CODE	DESCRIZIONE - *DESCRIPTION*
1	**MPBI---X**	piedino flangia - *foot flange*
2	**MCFI---X**	cerniera con viti - *hinge with screws*
3	**MPE---X**	perni - *pivots*
4	**GHI---X**	ghiera- *slotted nut*
5	**DA--x---X**	dado stelo- *rod nut*
6	**FP--x---X**	forcella con perno- *clevis with pin*
7	**SSFI--x---X**	snodo sferico- *rod eye*

PIEDINO FLANGIA

MPBI X

FOOT FLANGE

MATERIALE:
ACCIAIO INOX AISI 304
MATERIAL:
AISI 304 STAINLESS STEEL

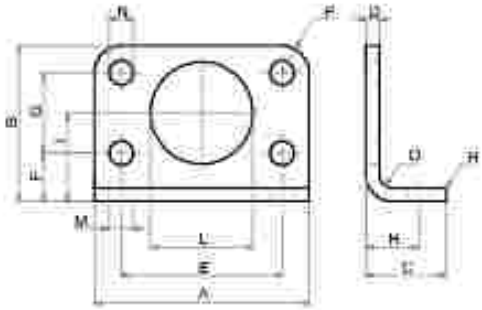

DIMENSIONI - *DIMENSIONS*

COD.	MPBI032X	MPBI040X	MPBI050X	MPBI063X
ø mm	32	40	50	63
A	66	80	90	96
B	49	58	70	80
C	21	30	30	30
D	4	5	6	6
E	52	60	70	76
F	14	18	20	20
G	28	30	40	50
H	14	20	20	20
I	28	33	40	45
L	30	38	45	45
M	7	9	9	9
N	7	9	9	9
P	7	10	10	10
Q	4	5	6	6
R	2	2	2	2

CERNIERA CON VITI

MCFI X

HINGE WITH SCREWS

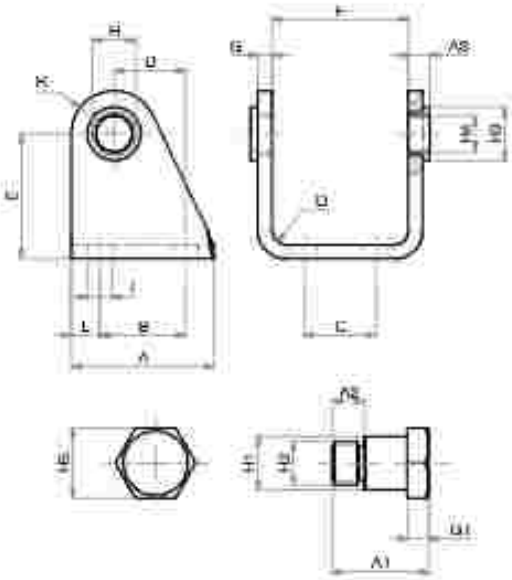

LA FORNITURA COMPRENDE:
n° 1 CERNIERA FEMMINA
n° 2 VITI FISSAGGIO
THE SUPPLY INCLUDES:
n° 1 FEMALE HINGE
n° 2 SCREWS

MATERIALE:
CORPO: ACCIAIO INOX AISI 304
BOCCOLA: DELRIN
MATERIAL:
HINGE: AISI 304 STAINLESS STEEL
BUSH: DELRIN

DIMENSIONI - *DIMENSIONS*

COD.	MCFI032X	MCFI040X	MCFI050X	MCFI063X
Ø mm	32	40	50	63
A	40	50	54	65
A1	18	21,6	26,4	31,5
A2	6	7	9	13
A3	6	7	8,5	8,5
B	24	30	34	35
C	20	28	36	42
D	20	27	30	34
E	35	40	45	50
F	38,1	46,1	57,1	70,1
G	4	5	6	6
G1	4	5	6	6
H	12	15	18	20
H1	10	12	14	16
H2	M8x1	M10x1	M12x1,5	M14x1,5
H3	15	20	23	23
H4	10	12	14	16
H5	13	17	19	19
I	7	9	9	9
L	8	10	10	15
P	12	13	14	16
Q	4	5	6	6

PERNI (COPPIA)

MPE X

PIVOTS (2pcs)

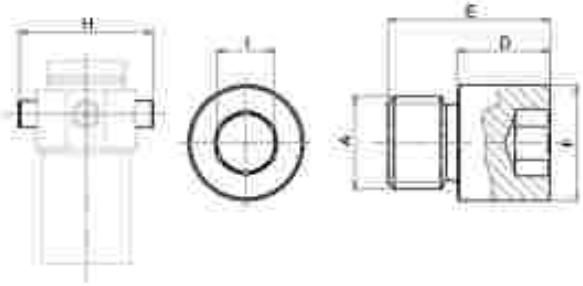

MATERIALE:
ACCIAIO INOX AISI 304
MATERIAL:
AISI 304 STAINLESS STEEL

DIMENSIONI - *DIMENSIONS*

COD.	MPE032X	MPE040X	MPE050X	MPE063X
Ø mm	32	40	50	63
A	M8x1	M10x1	M12x1,5	M14x1,5
D	8	9,5	11	13
E	14	16,5	20	28
F	10	12	14	16
I	5	6	6	8
H	51	61	75	92

GHIERA

GHI X

SLOTTED NUT

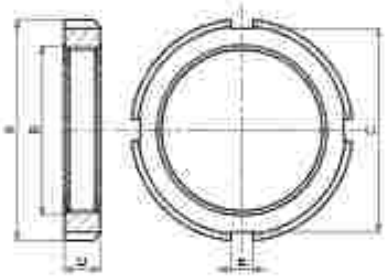

MATERIALE:
ACCIAIO INOX AISI 304
MATERIAL:
AISI 304 STAINLESS STEEL

DIMENSIONI - *DIMENSIONS*

COD.	GHI032X	GHI040X	GHI050.63X
Ø mm	32	40	50 - 63
A	45	50	58
B	M30x1,5	M38x1,5	M45x1,5
C	40	46	52
D	7	8	9
E	5	5	6

DADO STELO INOX

DA X

STAINLESS STEEL ROD NUT

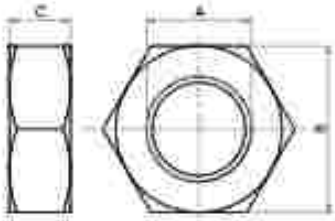

DIMENSIONI - *DIMENSIONS*

COD.	DA10x1,25X	DA12x1,25X	DA16x1,5X
A	M10x1,25	M12x1,25	M16x1,5
B	17	19	24
C	6	7	8

MATERIALE:
ACCIAIO INOX AISI 304
MATERIAL:
AISI 304 STAINLESS STEEL

FORCELLA CON PERNO INOX

FP X

STAINLESS STEEL CLEVIS WITH PIN

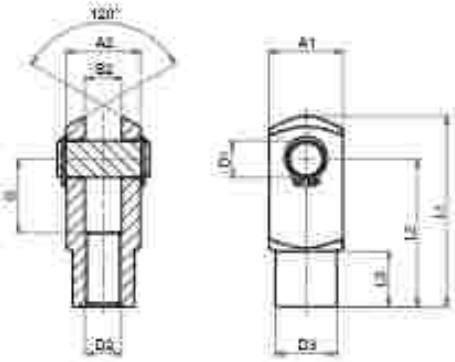

DIMENSIONI - *DIMENSIONS*

COD.	FP10x1,25X	FP12x1,25X	FP16x1,5X
A1	20	24	32
A2	20	24	32
B2	10	12	16
G	20	24	32
L1	52	62	83
L2	40	48	64
L3	15	18	24
ø D2	M10x1,25	M12x1,25	M16x1,5
ø D3	18	20	26
ø D1	10	12	16

MATERIALE:
ACCIAIO INOX AISI 304
MATERIAL:
AISI 304 STAINLESS STEEL

LA FORNITURA COMPRENDE:
n° 1 PERNO
n° 2 SEEGER
THE SUPPLY INCLUDES:
n° 1 PIN
n° 2 RETAINING RING

SNODO SFERICO INOX

SSFI X

STAINLESS STEEL ROD EYE

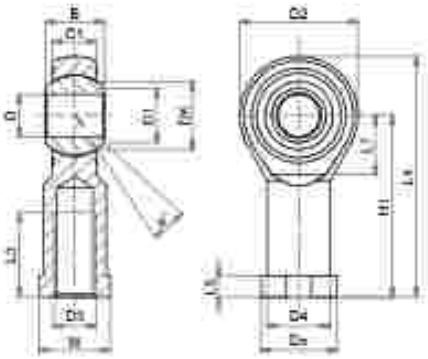

DIMENSIONI - *DIMENSIONS*

COD.	SSFI10x1,25X	SSFI12x1,25X	SSFI16x1,5X
a°	13	13	15
B	14	16	21
C1	10,5	12	15
D1	12,9	15,4	19,3
D2	28	32	42
D3	M10x1,25	M12x1,25	M16x1,5
D4	15	17,5	22
D5	19	22	27
D6	19,05	22,22	28,57
D	10	12	16
H1	43	50	64
L2	20	22	28
L4	57	66	85
L5	6,5	6,5	8
L7	15	17	23
W	17	19	22

MATERIALE:
CORPO IN ACCIAIO INOX AISI 304
SNODO IN ACCIAIO INOX E PTFE
MATERIAL:
BODY IN AISI 304 STAINLESS STEEL
EYE IN STAINLESS STEEL AND PTFE

ACCESSORI DI FISSAGGIO ISO 15552 INOX (UTILIZZABILI ANCHE PER CILINDRI ISO 21287)

STAINLESS STEEL ISO 15552 MOUNTING PARTS (ALSO SUITABLE FOR ISO 21287 CYLINDERS)

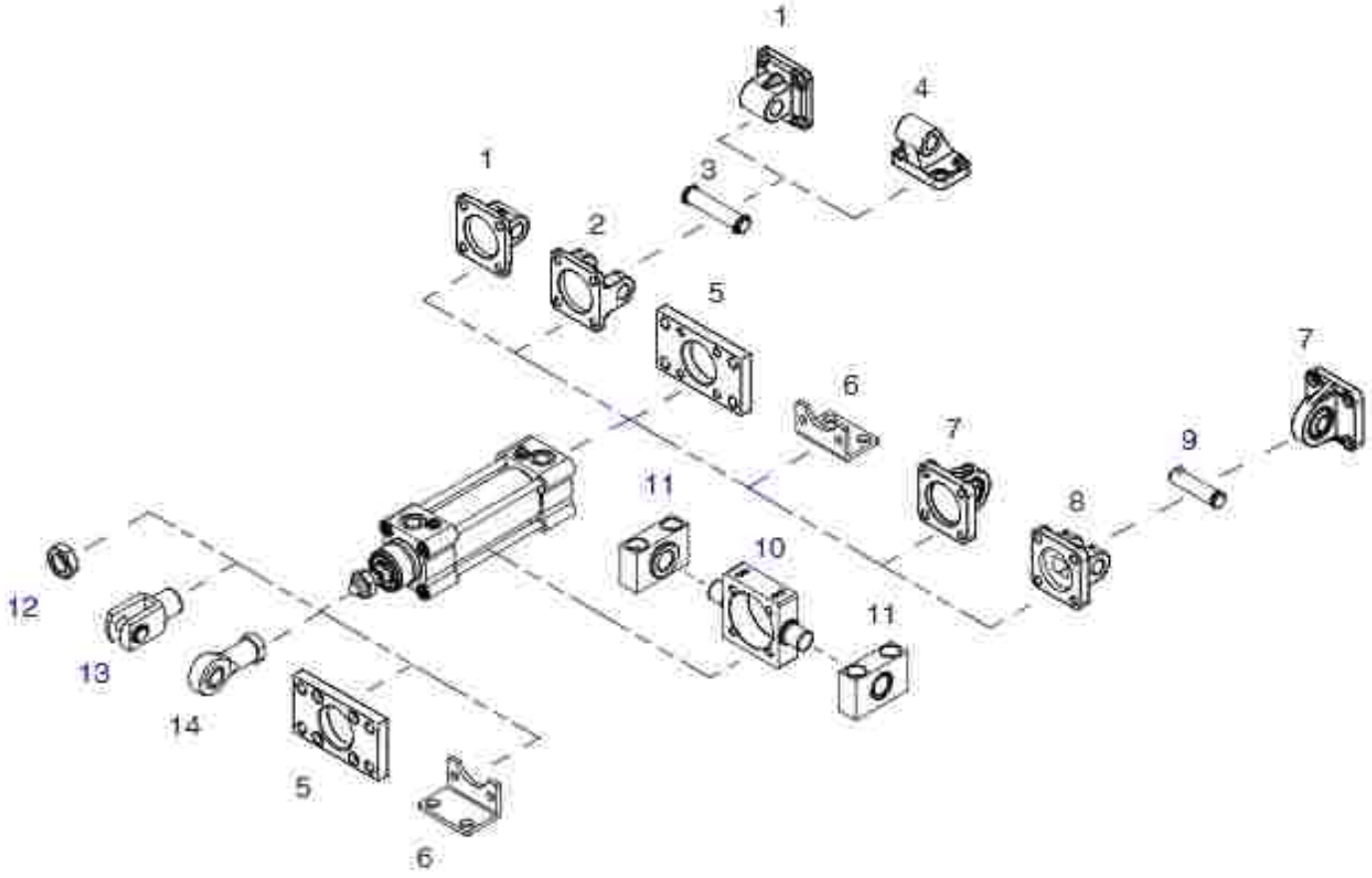

POS.	CODE	DESCRIZIONE - *DESCRIPTION*
1	CMI---X	cerniera maschio iso - *iso male hinge*
2	CFI---X	cerniera femmina iso - *iso female hinge*
3	PCF---X	perno per cerniera - *pin for hinge*
4	ASI---X	articolazione a squadra iso - *iso square hinge*
5	FI---X	flangia iso - *iso flange*
6	PBI---X	piedino basso iso - *iso foot mounting*
7	CMSI---X	cerniera maschio snodata iso - *iso male hinge with ball joint*
8	CFSI---X	cerniera femmina stretta iso - *iso narrow female hinge*
9	PCFS---X	perno per cerniera stretta - *pin for narrow hinge*
10	CICT---X	cerniera intermedia per tiranti - *intermediate hinge for tie rod*
11	SCI---X	supporto cerniera intermedia - *support for intermediate hinge*
12	DA--x---X	dado - *nut*
13	FP--x---X	forcella con perno - *clevis with pin*
14	SSFI--x---X	snodo sferico - *rod eye*

Fissaggi forniti con vis - *Mounting parts supplied with screws*

CERNIERA MASCHIO ISO INOX (MP4)

CMI X

STAINLESS STEEL ISO MALE HINGE (MP4)

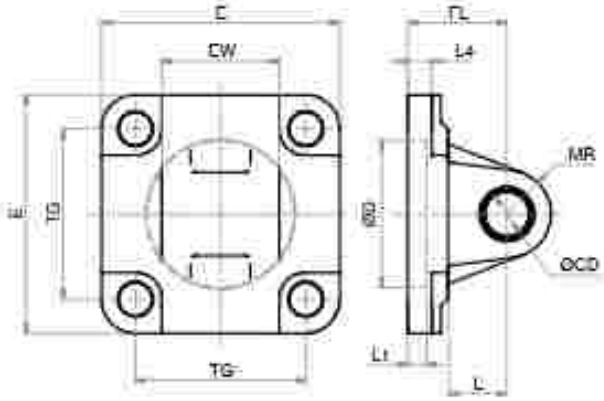

LA FORNITURA COMPRENDE:
n° 1 CERNIERA MASCHIO
n° 4 VITI
THE SUPPLY INCLUDES:
n° 1 MALE HINGE
n° 4 SCREWS

MATERIALE:
ACCIAIO INOX AISI 304
MATERIAL:
AISI 304 STAINLESS STEEL

DIMENSIONI - *DIMENSIONS*

COD.	CMI032X	CMI040X	CMI050X	CMI063X	CMI080X	CMI100X	CMI125X
#	32	40	50	63	80	100	125
E	45	52	65	75	93	110	134
EW	26	28	32	40	50	60	70
TG	32,5	38	46,5	56,5	72	89	110
FL	22	25	27	32	36	41	50
L1	5	5	5	5	5	5	7
L	13	16	16	21	22	27	30
L4	5,5	5,5	6,5	6,5	10	10	10
ø D	30	35	40	45	45	55	60
ø CD	10	12	12	16	16	20	25
MR	10	12	12	16	16	20	25

CERNIERA FEMMINA ISO INOX (MP2)

CFI X

STAINLESS STEEL ISO FEMALE HINGE (MP2)

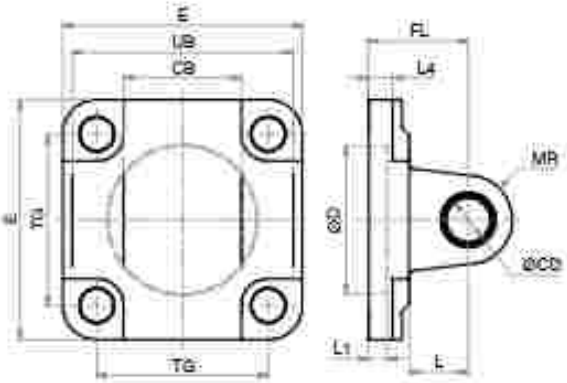

LA FORNITURA COMPRENDE:
n° 1 CERNIERA FEMMINA
n° 4 VITI
THE SUPPLY INCLUDES:
n° 1 FEMALE HINGE
n° 4 SCREWS

MATERIALE:
ACCIAIO INOX AISI 304
MATERIAL:
AISI 304 STAINLESS STEEL

DIMENSIONI - *DIMENSIONS*

COD.	CFI032X	CFI040X	CFI050X	CFI063X	CFI080X	CFI100X	CFI125X
#	32	40	50	63	80	100	125
CB	26	28	32	40	50	60	70
E	45	52	65	75	93	110	134
FL	22	25	27	32	36	41	50
L1	5	5	5	5	5	5	7
L4	5,5	5,5	6,5	6,5	10	10	10
L	13	16	16	21	22	27	30
MR	10	12	12	16	16	20	25
ø CD	10	12	12	16	16	20	25
ø D	30	35	40	45	45	55	60
TG	32,5	38	46,5	56,5	72	89	110
UB	45	52	60	70	90	110	130

PERNO PER CERNIERA INOX (AA4)

PCF X

STAINLESS STEEL PIN FOR HINGE (AA4)

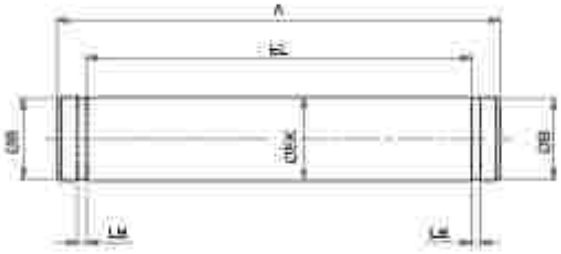

LA FORNITURA COMPRENDE:
n° 1 PERNO
n° 2 SEEGER
THE SUPPLY INCLUDES:
n° 1 PIN
n° 2 RETAINING RING

MATERIALE:
ACCIAIO INOX AISI 304
MATERIAL:
AISI 304 STAINLESS STEEL

DIMENSIONI - *DIMENSIONS*

COD.	PCF032X	PCF040X	PCF050X	PCF063X	PCF080X	PCF100X	PCF125X
ø	32	40	50	63	80	100	125
A	53	60	68	78	98	118	139
ø B	9,6	11,5	11,5	15,2	15,2	19	23,9
EL	46	53	61	71	91	111	132
ø EK	10	12	12	16	16	20	25
LB	1,1	1,1	1,1	1,1	1,1	1,3	1,3

ARTICOLAZIONE A SQUADRA ISO INOX (AB7)

ASI X

STAINLESS STEEL ISO SQUARE HINGE (AB7)

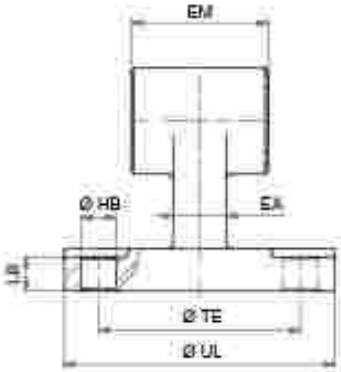

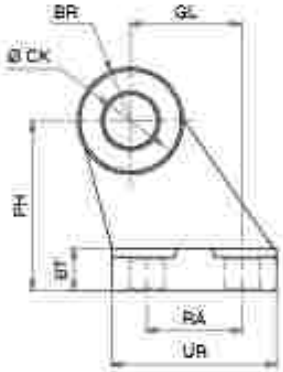

LA FORNITURA COMPRENDE:
n° 1 ARTICOLAZIONE A SQUADRA
THE SUPPLY INCLUDES:
n° 1 SQUARE HINGE

MATERIALE:
ACCIAIO INOX AISI 304
MATERIAL:
AISI 304 STAINLESS STEEL

DIMENSIONI - *DIMENSIONS*

COD.	ASI032X	ASI040X	ASI050X	ASI063X	ASI080X	ASI100X	ASI125X
ø	32	40	50	63	80	100	125
BR	10	11	13	15	15	19	22,5
BT	8	10	12	14	14	17	20
CK	10	12	12	16	16	20	25
EA	10	15	16	16	20	20	30
EM	26	28	32	40	50	60	70
GL	21	24	33	37	47	55	70
LB	6,4	8,4	10,4	12,4	11,5	14,5	16,8
ø HB	6,6	6,6	9	9	11	11	14
PH	32	36	45	50	63	71	90
RA	18	22	30	35	40	50	60
TE	38	41	50	52	66	76	94
UL	51	54	65	67	86	96	124
UR	31	35	45	50	60	70	90

FLANGIA ISO INOX (MF1 - MF2)

FI X

STAINLESS STEEL ISO FLANGE (MF1 - MF2)

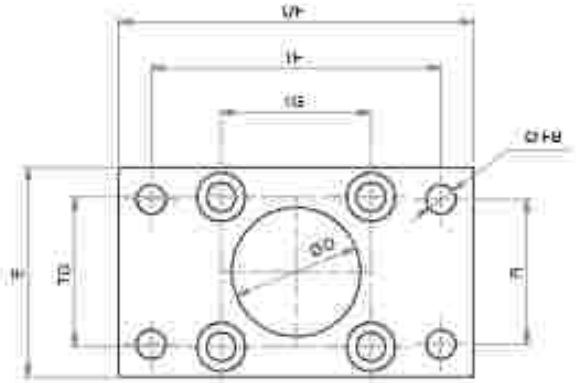

LA FORNITURA COMPRENDE:
n° 1 FLANGIA
n° 4 VITI
THE SUPPLY INCLUDES:
n° 1 FLANGE
n° 4 SCREWS

MATERIALE:
ACCIAIO INOX AISI 304
MATERIAL:
AISI 304 STAINLESS STEEL

DIMENSIONI - *DIMENSIONS*

COD.	FI032X	FI040X	FI050X	FI063X	FI080X	FI100X	FI125X
a	32	40	50	63	80	100	125
E	45	52	65	75	95	115	140
L4	5	5	6,5	6,5	9	9	10,5
MF	10	10	12	12	16	16	20
ø D	30	35	40	45	45	55	60
n FB	7	9	9	9	12	14	16
B	32	36	45	50	63	75	90
TF	64	72	90	100	126	150	180
TG	32,5	38	46,5	56,5	72	89	110
UF	80	90	110	120	150	170	205

PIEDINO BASSO ISO INOX (MS1)

PBI X

STAINLESS STEEL ISO FOOT MOUNTING (MS1)

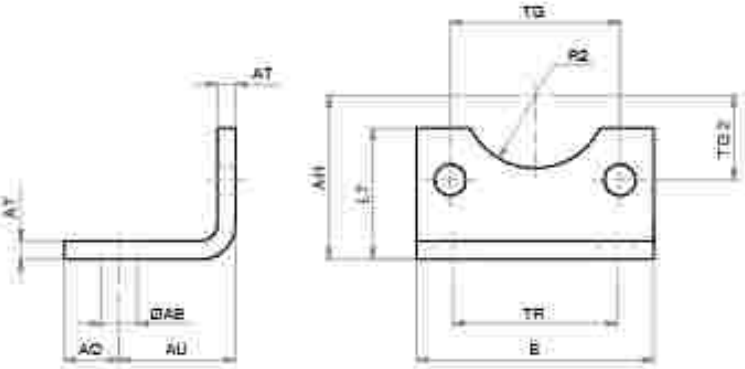

LA FORNITURA COMPRENDE:
n° 1 PIEDINO
n° 2 VITI
THE SUPPLY INCLUDES:
n° 1 FOOT MOUNTING
n° 2 SCREWS

MATERIALE:
ACCIAIO INOX AISI 304
MATERIAL:
AISI 304 STAINLESS STEEL

DIMENSIONI - *DIMENSIONS*

COD.	PBI032X	PBI040X	PBI050X	PBI063X	PBI080X	PBI100X	PBI125X
a	32	40	50	63	80	100	125
AH	32	36	45	50	63	71	90
AO	11	8	15	13	14	16	25
AT	4	4	5	5	6	6	8
AU	24	28	32	32	41	41	45
E	45	52	65	75	95	115	140
L7	30	30	36	35	47	53	70
ø AB	7	10	10	10	12	14,5	16,5
R2	15	17,5	20	22,5	22,5	27,5	30
TG2	16,25	19	23,25	28,25	36	44,5	55
TG	32,5	38	46,5	56,5	72	89	110
TR	32	36	45	50	63	75	90

CERNIERA MASCHIO SNODATA ISO INOX (MP6)

CMSI X6

STAINLESS STEEL ISO MALE HINGE WITH BALL JOINT (MP6)

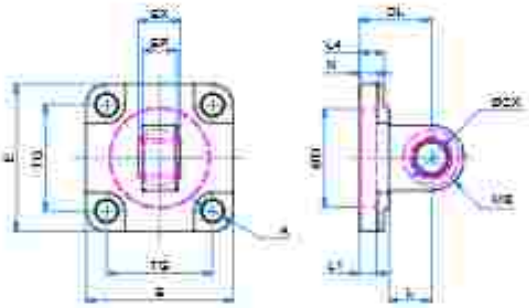

LA FORNITURA COMPRENDE:
n° 1 CERNIERA MASCHIO
n° 4 VITI
THE SUPPLY INCLUDES:
n° 1 MALE HINGE
n° 4 SCREWS

MATERIALE:
ACCIAIO INOX AISI 316
MATERIAL:
AISI 316 STAINLESS STEEL

DIMENSIONI - *DIMENSIONS*

COD.	CMSI032X6	CMSI040X6	CMSI050X6	CMSI063X6	CMSI080X6	CMSI100X6	CMSI125X6
#	32	40	50	63	80	100	125
A	6,6	6,6	9	9	11	11	13,5
DL	22	25	27	32	36	41	50
EP	10,5	12	15	15	18	18	25
EX	14	16	21	21	25	25	37
E	45	55	65	75	95	115	140
E1	5	5	5	5	5	5	7
E4	8	8	10	10	13	13	16
L	12	15	15	20	20	25	30
MS	15	18	20	23	27	30	40
N	5,5	5,5	6,5	6,5	10	10	10
ø CX	10	12	16	16	20	20	30
ø D	30	35	40	45	45	55	60
TG	32,5	38	46,5	56,5	72	89	110

CERNIERA FEMMINA STRETTA ISO INOX (AB6)

CFSI X6

STAINLESS STEEL ISO NARROW FEMALE HINGE (AB6)

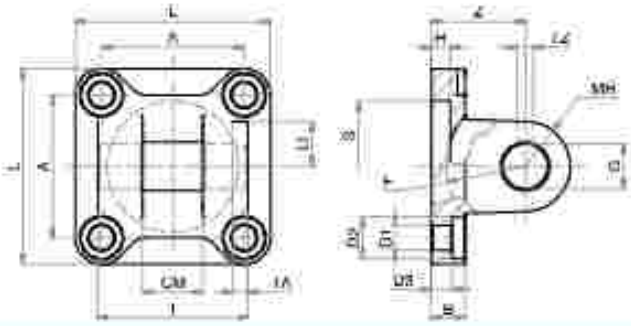

LA FORNITURA COMPRENDE:
n° 1 CERNIERA FEMMINA
n° 4 VITI
THE SUPPLY INCLUDES:
n° 1 FEMALE HINGE
n° 4 SCREWS

MATERIALE:
ACCIAIO INOX AISI 316
MATERIAL:
AISI 316 STAINLESS STEE

DIMENSIONI - *DIMENSIONS*

COD.	CFSI032X6	CFSI040X6	CFSI050X6	CFSI063X6	CFSI080X6	CFSI100X6	CFSI125X6
ø	32	40	50	63	80	100	125
A	32,5	38	46,5	56,5	72	89	110
B	9	9	11	11	14	14	20
CM	14	16	21	21	25	25	37
D1	6,6	6,6	9	9	11	11	14
D2	11	11	15	15	18	18	20
D3	5,5	5,5	6,5	6,5	10	10	10
F min.	17	20	22	25	30	32	42
G	10	12	16	16	20	20	30
H	5	5	5	5	5	5	7
L1	11,5	12	14	14	16	16	24
L	45	52	65	75	95	115	140
MH	10	12	14	18	20	22	25
S	30	35	40	45	45	55	60
TA	3	4	4	4	4	4	6
TZ	3,3	4,3	4,3	4,3	4,3	6,3	6,3
T	34	40	45	51	65	75	97
Z	22	25	27	32	36	41	50

PERNO PER CERNIERA STRETTA INOX (AA6)

PCFS X6

STAINLESS STEEL PIN FOR NARROW HINGE (AA6)

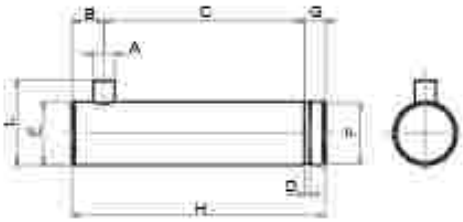

LA FORNITURA COMPRENDE:
n° 1 PERNO
n° 1 SEEGER
THE SUPPLY INCLUDES:
n° 1 PIN
n° 1 RETAINING RING

MATERIALE:
ACCIAIO INOX AISI 316
MATERIAL:
AISI 316 STAINLESS STEEL

DIMENSIONI - *DIMENSIONS*

COD.	PCFS032X6	PCFS040X6	PCFS050X6	PCFS063X6	PCFS080X6	PCFS100X6	PCFS125X6
ø	32	40	50	63	80	100	125
A	3	4	4	4	4	4	6
B	4,5	6	6	6	6	6	9
C	32,5	38	43	49	63	73	94
D	1,1	1,1	1,1	1,1	1,3	1,3	1,6
E	10	12	16	16	20	20	30
F	9,6	11,5	15,2	15,2	19	19	28,6
G	4	4	5	5	6	6	7
H	41	48	54	60	75	85	110
L	14	16	20	20	24	24	36

CERNIERA INTERMEDIA INOX SERIE Y (MT4)

CICT X

STAINLESS STEEL INTERMEDIATE HINGE SERIE Y (MT4)

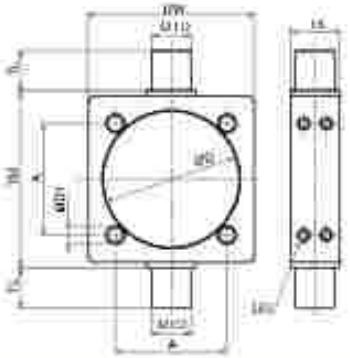

MATERIALE:
ACCIAIO INOX AISI 304
MATERIAL:
AISI 304 STAINLESS STEEL

LA FORNITURA COMPRENDE:
N°1 CERNIERA INTERMEDIA
THE SUPPLY INCLUDES:
N°1 INTERMEDIATE HINGE

DIMENSIONI - *DIMENSIONS*

COD.	CICT032X	CICT040X	CICT050X	CICT063X	CICT080X	CICT100X	CICT125X
ø	32	40	50	63	80	100	125
A	32,5	38	46,5	56,5	72	89	110
CH	2,5	2,5	3	3	4	4	5
ø D1	6,25	6,25	8,25	8,25	10,25	10,25	12,25
ø D	37	46	56	69	87	107	133
ø TD	12	16	16	20	20	25	25
TK	15	20	20	25	25	30	32
TL	12	16	16	20	20	25	25
TM	50	63	75	90	110	132	160
UW	46	59	69	84	102	125	155

SUPPORTO PER CERNIERA INTERMEDIA (AT4)

SCI X6

SUPPORT FOR INTERMEDIATE HINGE (AT4)

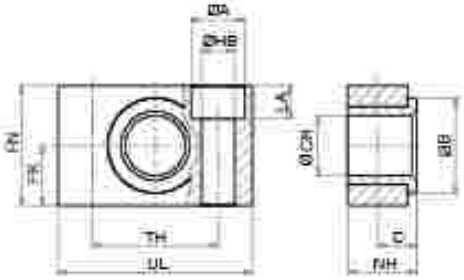

DIMENSIONI - *DIMENSIONS*

COD.	SCI032X6	SCI040.050X6	SCI063.080X6	SCI100.125X6
ø	32	40-50	63-80	100-125
C	10,5	12	13	16
FK	15	18	20	25
FN	30	36	40	50
t	1	1,6	1,6	2
LA	7	9	11	13
NH	18	21	23	28,5
ø A	11	15	18	20
ø B	22	28	32	39
ø CH	12	16	20	25
ø HB	6,6	9	11	14
TH	32	36	42	50
UL	46	55	65	75

LA FORNITURA COMPRENDE: N° 1 SUPPORTO,N° 2 VITI
THE SUPPLY INCLUDES: n° 1 SUPPORT, n°2 SCREWS

MATERIALE: CORPO IN ACCIAIO INOX 316, BOCCOLA IN TECNOPOLIMERO
MATERIAL: BODY IN AISI 316 STAINLESS STEEL, BUSH IN TECHNOPOLYMER

DADO STELO

DA X

PISTON ROD NUT

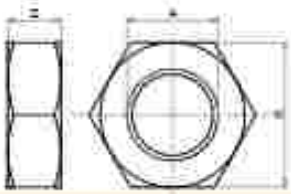

MATERIALE:
ACCIAIO INOX AISI 304
MATERIAL:
AISI 304 STAINLESS STEEL

DIMENSIONI - *DIMENSIONS*

COD.	DA06x1X	DA08x1,25X	DA10x1,25X	DA12x1,25X	DA16x1,5X	DA20x1,5X	DA27x2X	DA36x2X	DA42x2X	DA48x2X
A	M6	M8	M10x1,25	M12x1,25	M16x1,5	M20x1,5	M27x2	M36x2	M42x2	M48x2
B	10	13	17	19	24	30	41	55	65	75
C	4	5	6	7	8	9	12	14	16	18

SNODO SFERICO INOX (FILETTO INTERNO)

SSFI X

STAINLESS STEEL ROD EYE (INTERNAL THEAD)

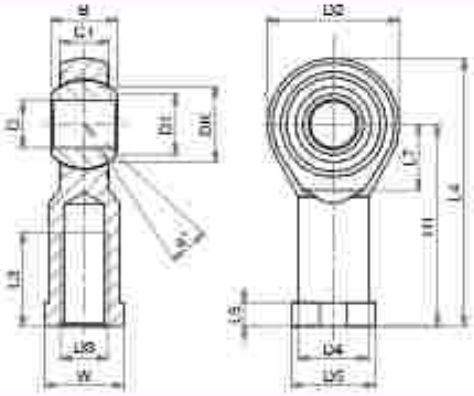

MATERIALE:
CORPO IN ACCIAIO INOX AISI 304
SNODO IN ACCIAIO INOX E PTFE
MATERIAL:
BODY IN AISI 304 STAINLESS STEEL
EYE IN STAINLESS STEEL AND PTFE

DIMENSIONI - *DIMENSIONS*

COD.	SSFI08x1,25X	SSFI10x1,25X	SSFI12x1,25X	SSFI16x1,5X	SSFI20x1,5X	SSFI27x2X	SSFI36x2X
α°	14	13	13	15	14	17	16
B	12	14	16	21	25	37	43
C1	9	10,5	12	15	18	25	28
D1	10,4	12,9	15,4	19,3	24,3	34,8	37,7
D2	24	28	32	42	50	70	80
D3	M8	M10x1,25	M12x1,25	M16x1,5	M20x1,5	M27x2	M36x2
D4	12,5	15	17,5	22	27,5	40	46
D5	16	19	22	27	34	50	58
DK	15,87	19,05	22,22	28,57	34,92	50,8	57,15
D	8	10	12	16	20	30	35
H1	36	43	50	64	77	110	125
L3	16	20	22	28	33	51	56
L4	48	57	66	85	102	145	165
L5	5	6,5	6,5	8	10	15	17
L7	13	15	17	23	27	36	41
W	14	17	19	22	30	41	50

FORCELLA CON PERNO INOX

FP X

STAINLESS STEEL CLEVIS WITH PIN

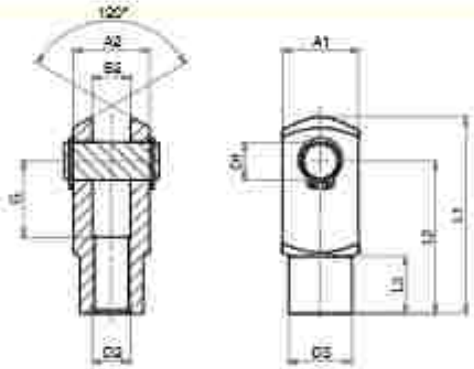

MATERIALE:
ACCIAIO INOX AISI 304
MATERIAL:
AISI 304 STAINLESS STEEL

LA FORNITURA COMPRENDE:
n° 1 PERNO
n° 2 SEEGER
THE SUPPLY INCLUDES:
n° 1 PIN
n° 2 RETAINING RING

DIMENSIONI - *DIMENSIONS*

COD.	FP08x1,25X	FP10x1,25X	FP12x1,25X	FP16x1,5X	FP20x1,5X	FP27x2X	FP36x2X
A1	16	20	24	32	40	55	70
A2	16	20	24	32	40	55	70
B2	8	10	12	16	20	30	35
G	16	20	24	32	40	54	72
L1	42	52	62	83	105	148	188
L2	32	40	48	64	80	110	144
L3	12	15	18	24	30	38	40
ø D2	M8x1,25	M10x1,25	M12x1,25	M16x1,5	M20x1,5	M27x2	M36x2
ø D3	14	18	20	26	34	48	60
ø D1	8	10	12	16	20	30	35

SENSORI MAGNETICI

MAGNETIC SENSORS

CARATTERISTICHE - CHARACTERISTICS

CODICE - CODE		36.SEN06 36.SEN06.L6	36.SEN07	36.SEN08	36.SEN09 36.SEN09.L6 36.SEN09.L10
TIPO - *TYPE*		REED	REED	ELETTRONICO *ELECTRONIC*	ELETTRONICO *ELECTRONIC*
Modello elettrico - *Electrical design*		AC/DC PNP/NPN	AC/DC PNP/NPN	DC PNP	DC PNP
Funzione dell'uscita - *Output*		NO	NO	NO	NO
Tensione di esercizio - *Operating voltage*	[V]	5...120 AC/DC	5...60 DC / 5...50 AC	10...30 DC	10...30 DC
Capacità di corrente - *Current rating*	[mA]	100*	100*	100	100
Sensibilità di reazione - *Magnetic sensitivity*	[mT]	2,1	2,1	2,8	2,8
Velocità di passaggio - *Travel speed*	[m/s]	> 10	> 10	> 10	> 10
Protezione da cortocircuito - *Short-circuit proof*		no	no	sì - yes	sì - yes
Protetto da inversione di polarità *Reverse polarity protection*		sì - yes	sì - yes	sì - yes	sì - yes
Resistente a sovraccarico - *Overload protection*		no	no	sì - yes	sì - yes
Caduta di tensione - *Voltage drop*	[V]	< 5	< 5	< 2,5	< 2,5
Isteresi - *Hysteresis*		1	1	< 1,5	< 1,5
Riproducibilità - *Repeatability*	[mm]	± 0,2	± 0,2	< 0,2	< 0,2
Corrente assorbita - *Current consumption*	[mA]	-	-	< 10	< 10
Tempo di commutazione - *Make time*	[ms]	≤ 0,6	≤ 0,6	-	-
Tempo di riapertura - *Fall time*	[ms]	≤ 0,1	≤ 0,1	-	-
Potenza max - *Switching power max*	[W]	10	10	-	-
Cicli di commutazione con connessione a PLC *Switching cycles when connected to PLC*	[mln]	≤ 40	≤ 40	-	-
Frequenza di commutazione - *Switching frequency*	[Hz]	1.000	1.000	> 10.000	> 10.000
Temperatura ambiente - *Ambient temperature*	[°C]	-25...70	-25...70	-25...80	-25...80
Grado/Classe di protezione - *Protection*		IP67, II	IP67, II	IP67, III	IP67, III
Materiale involucro - *Housing material*		PA (poliammide - *polyamide*)			
Materiale eccentrico di fissaggio - *Fastening clamp*		inox - *stainless steel*			
Indicazione della funzione Stato di commutazione *Function display Switching status*	LED	giallo - *yellow*			
Collegamento - *Connection*		cavo PUR - *PUR cable* 2x0,14 mm² 2 m (**.L6** = 6 m)	cavo PUR - *PUR cable* connettore M8- *M8 connector* 0,3 m	cavo PUR - *PUR cable* connettore M8- *M8 connector* 0,3 m	cavo PUR - *PUR cable* 3x0,14 mm² 2 m (**.L6** = 6 m | **.L10** = 10 m)
Peso - *Weight*	[g]	31,3 69	12	12,1	27,4 73,5 122,4

Accessori inclusi: Segnaposto in gomma, fascetta fermacavo - *Accessories included: Rubber placeholder, cable clip*

*: necessario circuito di protezione esterno per carico induttivo (valvola, relè, ecc...). - *External protective circuit for inductive load (valve, contactor, etc...) necessary.*

REED: nessuna funzione LED in caso di inversione di polarità nel funzionamento DC. - *No LED function in case of polarity reversal in DC operation.*

SERIE M Questi sensori possono essere utilizzati solo sulle pinze M16 e M32

These sensors can be used only in grippers M16 and M32

CONTATTO REED (2 FILI)

36.SEN06 | 36.SEN06.L6

REED CONTACT (2 WIRES)

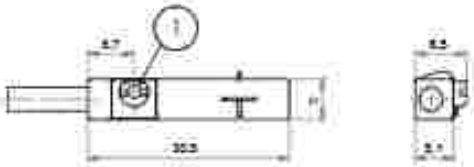

1= ECCENTRICO DI FISSAGGIO - *FASTENING CLAMP*

CABLAGGIO - *WIRING*

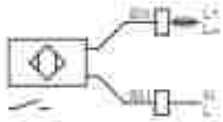

BN= MARRONE - *BROWN*
BU= BLU - *BLUE*

CONTATTO REED (CONNETTORE M8)

36.SEN07

REED CONTACT (M8 CONNECTOR)

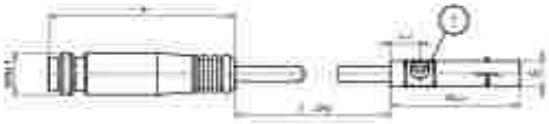

1= ECCENTRICO DI FISSAGGIO - *FASTENING CLAMP*

CABLAGGIO - *WIRING*

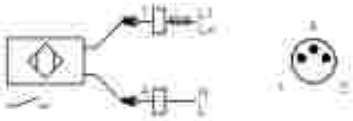

BN= MARRONE - *BROWN*
BU= BLU - *BLUE*

CONTATTO PNP (CONNETTORE M8)

36.SEN08

PNP CONTACT (M8 CONNECTOR)

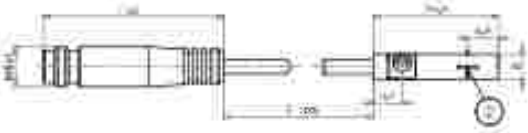

1= ECCENTRICO DI FISSAGGIO
FASTENING CLAMP

2= SUPERFICIE ATTIVA
SENSING FACE

CABLAGGIO - *WIRING*

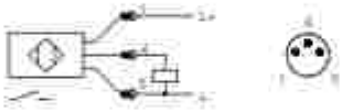

BN= MARRONE - *BROWN*
BU= BLU - *BLUE*

CONTATTO PNP (3 FILI)

36.SEN09 | 36.SEN09.L6 | 36.SEN09.L10

PNP CONTACT (3 WIRES)

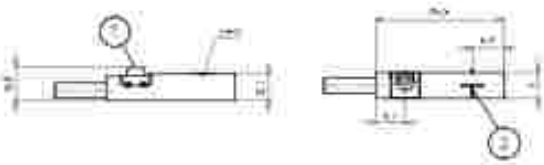

1= ECCENTRICO DI FISSAGGIO - *FASTENING CLAMP*
2= SUPERFICIE ATTIVA - *SENSING FACE*

CABLAGGIO - *WIRING*

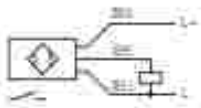

BK= NERO - *BLACK*
BN= MARRONE - *BROWN*
BU= BLU - *BLUE*

CAVO PROLUNGA (CONNETTORE M8)

36.CAV

EXTENSION CABLE (M8 CONNECTOR)

DIMENSIONI - *DIMENSION*

CODICE - CODE		36.CAV2.M8	36.CAV5.M8
Modello elettrico - *Electrical design*		AC/DC	AC/DC
Tensione di esercizio - *Operating voltage*	[V]	50 AC / 60 DC	50 AC / 60 DC
Capacità di corrente - *Current rating*	[A]	3	3
Modello - *Travel speed*		diritto - *straight*	diritto - *straight*
Temperatura ambiente - *Ambient temperature*	[°C]	-25...90 (cRUus max 50°C)	-25...90 (cRUus max 50°C)
Grado/Classe di protezione - *Protection*		IP 67 / IP 68 / IP 69K, III	IP 67 / IP 68 / IP 69K, III
Materiale corpo - *Body material*; **involucro** - *Housing*		TPU arancione - *orange TPU*	TPU arancione - *orange TPU*
Guarnizione - *Sealing*		viton	viton
Materiale dado - *Nut material*		ottone nichelato - *nickel-plated brass*	ottone nichelato - *nickel-plated brass*
Coppia di serraggio per dado zigrinato *Tightening torque for knurled nut*	[Nm]	0,3...0,5	0,3...0,5
Collegamento - *Connection*		cavo PUR - *PUR cable* / 2 m; 3 x 0,25 mm² (32 x Ø 0,1 mm); Ø 3,7 mm; senza alogeno - *alogen free*	cavo PUR - *PUR cable* / 5 m; 3 x 0,25 mm² (32 x Ø 0,1 mm); Ø 3,7 mm; senza alogeno - *alogen free*
Colore della guaina - *Sheath colour*		nero - *black*	nero - *black*

ADATTATORE PER CILINDRO SENZA STELO Ø 16-25-(Ø 32 C2-C3-C4)

36.ADASS

SENSOR MOUNTIG FOR RODLESS CYLINDERS Ø 16-25-(Ø 32 C2-C3-C4)

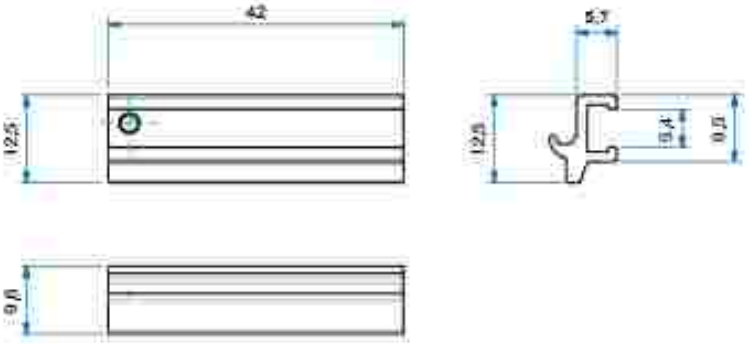

ADATTATORE PER TUBO TONDO

36.TIRM

SENSOR MOUNTING FOR ROUND TUBE

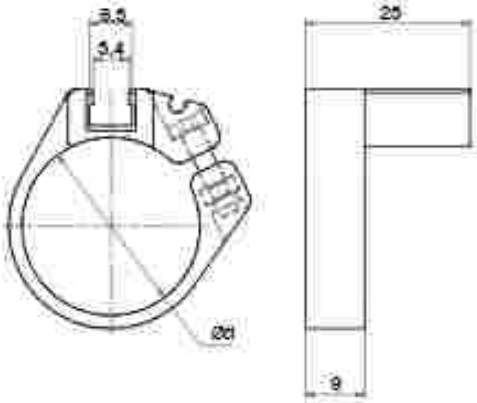

DIMENSIONI - *DIMENSION*

COD.		36.TIRM12	36.TIRM16	36.TIRM20	36.TIRM25	36.TIRM32*	36.TIRM40*
Alesaggio - *Bore*	[mm]	012	016	020	025	032	040
d	[mm]	12	16	20	25	32	40
Temperatura - *Temperature*	[°C]	0÷50					
Materiali - *Materials*		involucro - *housing*: POM ; supporto - *fixture*: alluminio - *aluminium* ; vite - *screw*: inox - *stainless steel*					

*Solo per tubo tondo in alluminio - *Only aluminum round tube.*

ADATTATORE PER TIRANTE

36.TIR

SENSOR MOUNTING FOR TIE ROD

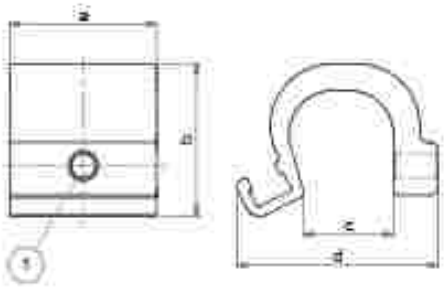

1– VITE DI FISSAGGIO *FIXING SCREW* (2,5)

DIMENSIONI - *DIMENSIONS*

COD.		36.TIR07	36.TIR11	36.TIR15	36.TIR20	36.TIR25
Gamma di morsetti - *Clamping range*	[mm]	5÷7	5÷11	9÷15	14÷20	
a		25	25	25	25	
b		21,6	22,8	25,9	31,1	
c		7,5	11,3	15,3	20,3	24,5
d		25,4	30,2	34,2	39,6	
Materiali involucro - *Housing materials*		alluminio - *aluminium*; vite - *screw*: inox - *stainless steel*				

SENSORI MAGNETICI

MAGNETIC SENSORS

CARATTERISTICHE - *CHARACTERISTICS*

CODICE - *CODE*		36.SEN26	36.SEN27	36.SEN28	36.SEN29
TIPO - *TYPE*		ELETTRONICO *ELECTRONIC*	ELETTRONICO *ELECTRONIC*	ELETTRONICO *ELECTRONIC*	ELETTRONICO *ELECTRONIC*
Modello elettrico - *Electrical design*		DC PNP	DC PNP	DC PNP	DC PNP
Funzione dell'uscita - *Output*		NO	NO	NO	NO
Tensione di esercizio - *Operating voltage*	[V]	10...30 DC	10...30 DC	10...30 DC	10...30 DC
Capacità di corrente - *Current rating*	[mA]	100	100	100	100
Sensibilità di reazione - *Magnetic sensitivity*	[mT]	2,8	2,8	2,8	2,8
Velocità di passaggio - *Travel speed*	[m/s]	> 10	> 10	> 10	> 10
Protezione da cortocircuito - *Short-circuit proof*		sì - *yes*	sì - *yes*	sì - *yes*	sì - *yes*
Protetto da inversione di polarità *Reverse polarity protection*		sì - *yes*	sì - *yes*	sì - *yes*	sì - *yes*
Resistente a sovraccarico - *Overload protection*		sì - *yes*	sì - *yes*	sì - *yes*	sì - *yes*
Caduta di tensione - *Voltage drop*	[V]	< 4,5	< 4,5	< 2,5	< 2,5
Isteresi - *Hysteresis*		< 0,12	< 0,12	< 1,5	< 1,5
Riproducibilità - *Repeatability*	[mm]	< 0,2	< 0,2	< 0,2	< 0,2
Corrente assorbita - *Current consumption*	[mA]	< 10	< 10	< 10	< 10
Frequenza di commutazione - *Switching frequency*	[Hz]	4.000	4.000	10.000	10.000
Temperatura ambiente - *Ambient temperature*	[°C]	-25...85	-25...85	-25...85	-25...85
Grado/Classe di protezione - *Protection*		IP65; IP67	IP65; IP67	IP65; IP67	IP65; IP67
Materiale involucro - *Housing material*		PA (poliammide - *polyamide*)			
Materiale eccentrico di fissaggio - *Fastening clamp*		inox - *stainless steel*			
Indicazione della funzione Stato di commutazione *Function display Switching status*	LED	giallo - *yellow*			
Collegamento - *Connection*		cavo PUR *PUR cable* / 2 m 2x0,14 mm²	cavo PUR *PUR cable* / 0,3 m spina M8 *m8 connector*	cavo PUR *PUR cable* / 0,3 m spina M8 *m8 connector*	cavo PUR *PUR cable* / 2 m 3x0,14 mm²
Peso - *Weight*	[g]	19	9,8	9,7	17,6

ADATTATORE DA CAVA T A CAVA C

36.ADATC

T-SLOT ADAPTER FOR C-SLOT

MATERIALE:
ZINCO PRESSOFUSO;
BRIGLIA DI FISSAGGIO: ACCIAIO INOX
MATERIAL:
DIECAST ZINC;
FIXING ELEMENT: STAINLESS STEEL

CONTATTO PNP (2 FILI)

36.SEN26

PNP CONTACT (2 WIRES)

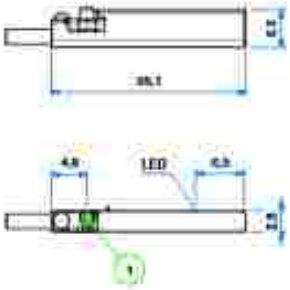

1 - ECCENTRICO DI FISSAGGIO / FASTENING CLAMP

CABLAGGIO - WIRING

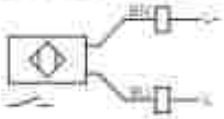

BN - MARRONE / BROWN
BLU - BLU / BLUE

CONTATTO PNP (CONNETTORE M8)

36.SEN27

PNP CONTACT (M8 CONNECTOR)

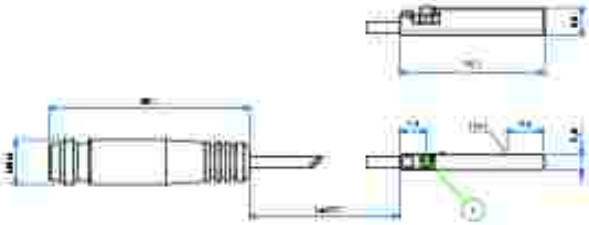

1 - ECCENTRICO DI FISSAGGIO / FASTENING CLAMP

CABLAGGIO - WIRING

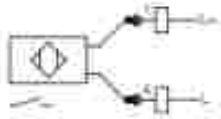

BN - MARRONE / BROWN
BLU - BLU / BLUE

CONTATTO PNP (CONNETTORE M8)

36.SEN28

PNP CONTACT (M8 CONNECTOR)

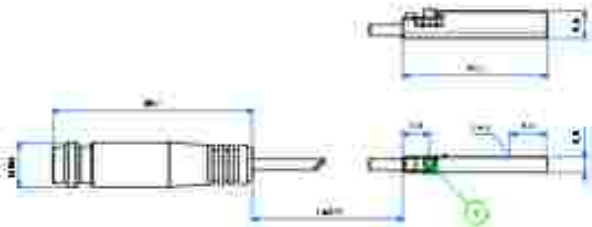

1 - ECCENTRICO DI FISSAGGIO / FASTENING CLAMP

CABLAGGIO - WIRING

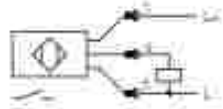

BN - MARRONE / BROWN
BLU - BLU / BLUE

CONTATTO PNP (3 FILI)

36.SEN29

PNP CONTACT (3 WIRES)

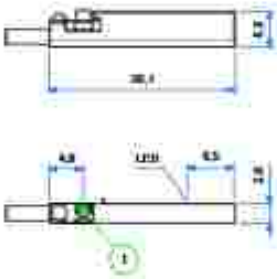

1 - ECCENTRICO DI FISSAGGIO / FASTENING CLAMP

CABLAGGIO - WIRING

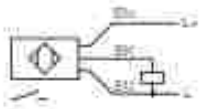

BK - NERO / BLACK
BN - MARRONE / BROWN
BLU - BLU / BLUE

SENSORI MAGNETICI PER ZONE ASETTICHE E UMIDE

MAGNETIC SENSORS FOR ASEPTICAL AND WET AREAS

CARATTERISTICHE - *CHARACTERISTICS*

CODICE - *CODE*		**36.SEN22**	**36.SEN23**
TIPO - *TYPE*		ELETTRONICO - *ELECTRONIC*	ELETTRONICO - *ELECTRONIC*
Modello elettrico - *Electrical design*		DC PNP	DC PNP
Funzione dell'uscita - *Output*		N.O.	N.O.
Tensione di esercizio - *Operating voltage*	[V]	10...30 DC	10...30 DC
Capacità di corrente - *Current rating*	[mA]	100	100
Sensibilità di reazione - *Magnetic sensitivity*	[mT]	2,8	2,8
Velocità di passaggio - *Travel speed*	[m/s]	> 10	> 10
Protezione da cortocircuito - *Short-circuit proof*		si - *yes*	si - *yes*
Protetto da inversione di polarità - *Reverse polarity protection*		si - *yes*	si - *yes*
Resistente a sovraccarico - *Overload protection*		si - *yes*	si - *yes*
Caduta di tensione - *Voltage drop*	[V]	< 2,5	< 2,5
Isteresi - *Hysteresis*		1,5	1,5
Riproducibilità - *Repeatability*	[mm]	< 0,2	< 0,2
Corrente assorbita - *Current consumption*	[mA]	< 10	< 10
Ritardo alla disponibilità - *Power-on delay time*	[ms]	< 30	< 30
Frequenza di commutazione - *Switching frequency*	[Hz]	> 10.000	> 10.000
Temperatura ambiente - *Ambient temperature*	[°C]	-25...85	-25...85
Grado/Classe di protezione - *Protection*		IP 65/IP 67/IP 69K, III	IP 65/IP 67/IP 69K, III
Materiale involucro - *Housing material*		PA - (poliammide-*polyamide*)	PA - (poliammide-*polyamide*)
Materiale accessorio di fissaggio - *Fastening clamp*		inox - *stainless steel*	inox - *stainless steel*
Indicazione della funzione Stato di commutazione *Function display Switching status*	LED	giallo - *yellow*	giallo - *yellow*
Collegamento - *Connection*		cavo PVC - *PVC cable* 3x0,14 mm²	cavo PVC - *PVC cable* connettore M12 - *M12 connector*
Lunghezza cavo - *Cable length*		6 m	0,3 m
Peso - *Weight*	[g]	95,5	20,9

Accessori inclusi - *Accessories included*: Segnapasto in gomma, fascetta fermacavo - *Rubber plombholder, cable clip*

FASCETTA DI FISSAGGIO

36.TIRX

FIXING CLAMP

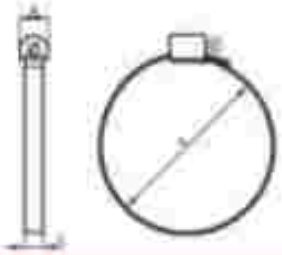

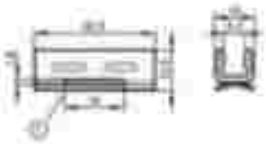

DIMENSIONI *DIMENSIONS*

COD.	**36.TIRX08.12**	**36.TIRX16.20**	**36.TIRX25.32**	**36.TIRX40**	**36.TIRX50**	**36.TIRX63**	**36.TIRX80**	**36.TIRX100**
Ø	008-012	016-020	025-032	040	050	063	080	100
d [mm]	11÷19	18÷29	28÷39	38÷49	48÷59	58÷69	78÷89	98÷109
Materiale fascetta *Fixing clamp material*	acciaio inox AISI 303 - *AISI 303 stainless steel*							
Materiale adattatore *Adapter material*	acciaio inox AISI 304 - *AISI 304 stainless steel*							

CONTATTO PNP (3 FILI)

36.SEN22

PNP CONTACT (3 WIRES)

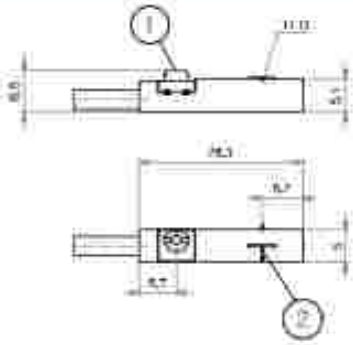

CABLAGGIO - *WIRING*

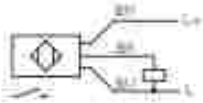

1= ECCENTRICO DI FISSAGGIO - *FASTENING CLAMP*
2= SUPERFICIE ATTIVA - *SENSING FACE*

BK= NERO - *BLACK*
BN= MARRONE - *BROWN*
BU= BLU - *BLUE*

CONTATTO PNP (CONNETORE M12)

36.SEN23

PNP CONTACT (M12 CONNECTOR)

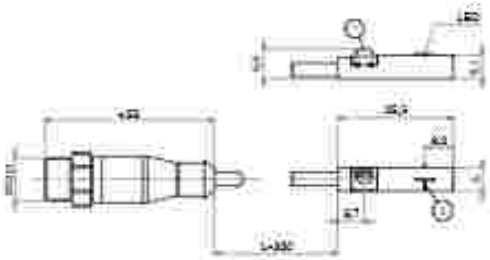

CABLAGGIO - *WIRING*

1= ECCENTRICO DI FISSAGGIO - *FASTENING CLAMP*
2= SUPERFICIE ATTIVA - *SENSING FACE*

BK= NERO - *BLACK*
BN= MARRONE - *BROWN*
BU= BLU - *BLUE*

CAVO PROLUNGA (CONNETTORE M12)

36.CAVX

EXTENSION CABLE (M12 CONNECTOR)

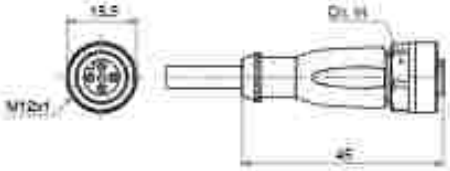

CABLAGGIO - *WIRING*

BK= NERO - *BLACK*
BN= MARRONE - *BROWN*
BU= BLU - *BLUE*
WH= BIANCO - *WHITE*

DIMENSIONI - *DIMENSIONS*		36.CAVX2, M12	36.CAVX5, M12
Modello elettrico - *Electrical design*		AC/DC	AC/DC
Tensione di esercizio - *Operating voltage*	[V]	250 AC / 300 DC	250 AC / 300 DC
Capacità di corrente - *Current rating*	[A]	4	4
Modello - *Design*		diritto - *straight*	diritto - *straight*
Temperatura ambiente - *Ambient temperature*	[°C]	-25...90 (cRUus:max 50°C)	-25...90 (cRUus:max 50°C)
Grado/Classe di protezione - *Protection*		IP 67 / IP 68 / IP 69K, II	IP 67 / IP 68 / IP 69K, II
Materiale corpo - *Body material*; **involucro** - *Housing*		TPU arancione - *orange TPU*	TPU arancione - *orange TPU*
Guarnizione - *Sealing*		viton	viton
Materiale dado - *Nut material*		ottone nichelato - *nickel-plated brass*	ottone nichelato - *nickel-plated brass*
Coppia di serraggio per dado zocciolo *Tightening torque for knurled nut*	[Nm]	0,6...1,5	0,6...1,5
Collegamento - *Connection*		cavo PUR - *PUR cable* / 2 m; 4 x 0,34 mm² (42 x ø 0,1 mm); ø 4,9 mm; senza alogeno - *halogen free*	cavo PUR - *PUR cable* / 5 m; 4 x 0,34 mm² (42 x ø 0,1 mm); ø 4,9 mm; senza alogeno - *halogen free*
Colore della guaina - *Sheath colour*		nero - *black*	nero - *black*

SENSORI MAGNETICI ATEX

ATEX MAGNETIC SENSORS

CARATTERISTICHE - *CHARACTERISTICS*		36.SEN32A.L6	36.SEN33A
TIPO - *TYPE*		ELETTRONICO - *ELECTRONIC*	ELETTRONICO - *ELECTRONIC*
Modello elettrico - *Electrical design*		DC PNP	DC PNP
Funzione dell'uscita - *Output*		NO	NO
Tensione di esercizio - *Operating voltage*	[V]	10...30 DC	10...30 DC
Capacità di corrente - *Current rating*	[mA]	100	100
Sensibilità di reazione - *Magnetic sensitivity*	[mT]	2	2,8
Velocità di passaggio - *Travel speed*	[m/s]	> 10	> 10
Protezione da cortocircuito - *Short-circuit proof*		si - *yes*	si - *yes*
Protetto da inversione di polarità - *Reverse polarity protection*		si - *yes*	si - *yes*
Resistente a sovraccarico - *Overload protection*		si - *yes*	si - *yes*
Caduta di tensione - *Voltage drop*	[V]	< 2,5	< 2,5
Isteresi - *Hysteresis*		1	< 1,5
Riproducibilità - *Repeatability*	[mm]	< 0,2	< 0,2
Corrente assorbita - *Current consumption*	[mA]	< 10	< 10
Ritardo alla disponibilità - *Power-on delay time*	[ms]	< 30	< 30
Frequenza di commutazione - *Switching frequency*	[Hz]	6.000	10.000
Temperatura ambiente - *Ambient temperature*	[°C]	-20...60	-25...60
Grado/Classe di protezione - *Protection*		IP 65/IP 67	IP 65/IP 67
Contrassegno - *Marking of the unit*		II 3D Ex tc IIIC T125°C Dc X II 3G Ex nA IIC T4 Gc X	II 3D Ex tc IIIC T125°C Dc X
Materiale involucro - *Housing material*		PA (poliammide-*polyamide*)	PA (poliammide-*polyamide*)
Materiale eccentrico di fissaggio - *Fastening clamp*		inox - *stainless steel*	inox - *stainless steel*
Indicazione della funzione Stato di commutazione *Function display Switching status*	LED	giallo - *yellow*	giallo - *yellow*
Collegamento - *Connection*		cavo PVC - *PVC cable* 3x0,14 mm²	cavo PVC - *PVC cable* connettore M12 - *M12 connector*
Lunghezza cavo - *Cable length*		6 m	0,3 m
Peso - *Weight*	[g]	103,3	52,4

Accessori inclusi - *Accessories included:* Segnaposto in gomma, fascetta fermacavo - *Rubber placeholder, cable clip*

FASCETTA DI FISSAGGIO

36.TIRX

FIXING CLAMP

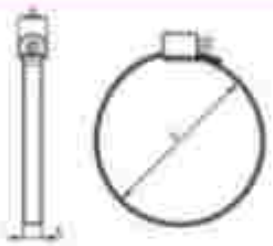

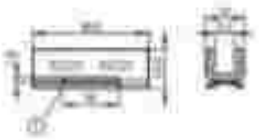

DIMENSIONI *DIMENSIONS*								
COD.	**36.TIRX08.12**	**36.TIRX16.20**	**36.TIRX25.32**	**36.TIRX40**	**36.TIRX50**	**36.TIRX63**	**36.TIRX80**	**36.TIRX100**
D	008-012	016-020	025-032	040	050	063	080	100
d [mm]	11÷19	18÷29	28÷39	38÷49	48÷59	58÷69	78÷89	98÷109
Materiale fascette *Fixing clamp material*	acciaio inox AISI 303 - *AISI 303 stainless steel*							
Materiale adattatore *Adapter material*	acciaio inox AISI 304 - *AISI 304 stainless steel*							

CONTATTO PNP (3 FILI)

36.SEN32A.16

PNP CONTACT (3 WIRES)

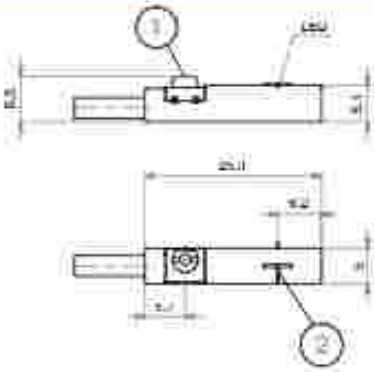

1= ECCENTRICO DI FISSAGGIO - FASTENING CLAMP
2= SUPERFICIE ATTIVA - SENSING FACE

CABLAGGIO - WIRING

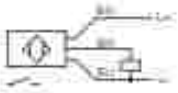

BK= NERO - BLACK
BN= MARRONE - BROWN
BU= BLU - BLUE

CONTATTO PNP (CONNETORE M12)

36.SEN33A

PNP CONTACT (M12 CONNECTOR)

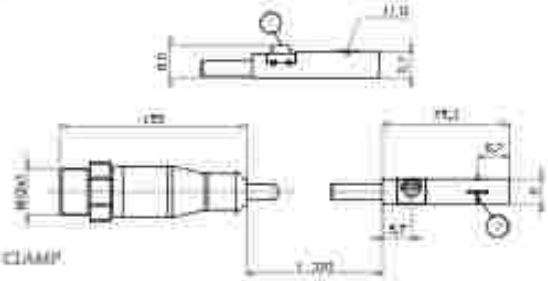

1= ECCENTRICO DI FISSAGGIO - FASTENING CLAMP
2= SUPERFICIE ATTIVA - SENSING FACE

CABLAGGIO - WIRING

BK= NERO - BLACK
BN= MARRONE - BROWN
BU= BLU - BLUE

CAVO PROLUNGA (CONNETTORE M12)

36.CAVA

EXTENSION CABLE (M12 CONNECTOR)

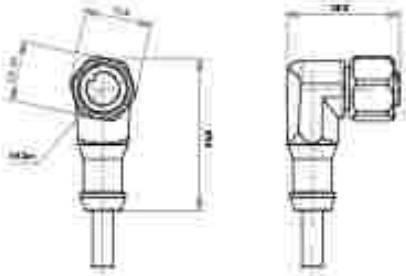

CABLAGGIO - WIRING

BK= NERO - BLACK
BN= MARRONE - BROWN
BU= BLU - BLUE
WH= BIANCO - WHITE

SENSORI MAGNETICI

MAGNETIC SENSORS

CARATTERISTICHE - CHARACTERISTICS

CODICE - CODE		36.SEN01
TIPO - TYPE		REED
Modello elettrico - Electrical design		AC/DC
Funzione dell'uscita - Output		NO
Tensione di esercizio - Operating voltage	[V]	3...110 AC/DC
Corrente di commutazione - Switching current	[mA]	300
Potenza max - Switching power max	[W]	10
Caduta di tensione - Voltage drop	[V]	< 3
Tempo di commutazione - Make time	[ms]	0,5
Tempo di riapertura - Fall time	[ms]	0,1
Temperatura ambiente - Ambient temperature	[°C]	-10...70
Frequenza di commutazione - Switching frequency	[Hz]	500
Protetto da inversione di polarità Reverse polarity protection		si - yes
Grado di protezione - Protection		IP67
Materiale involucro - Housing material		PA+AISI 303
Indicazione della funzione Stato di commutazione Function display Switching states	LED	giallo - yellow
Collegamento - Connection		Cavo PVC - PVC cable 2,5m / 2x0,25mm²

Accessori inclusi: Staffa di fissaggio - *Accessories included: Fixing bracket*

Questi sensori possono essere utilizzati solo sulle pinze M20 e M50

These sensors can be used only in grippers M20 and M50

CONTATTO REED (2 FILI)

36.SEN01

REED CONTACT (2 WIRES)

CABLAGGIO - *WIRING*

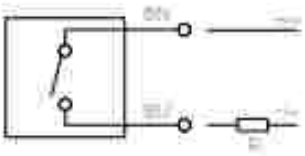

BN= MARRONE - *BROWN*

BLU= BLU - *BLUE*

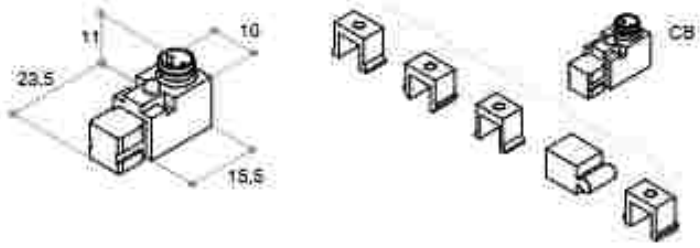

incluso cavo di collegamento - *connection cable included* L=2500mm

Qualità

Gli alti standard di qualità dei prodotti offerti da Artec sono sostenuti da un sistema di gestione aziendale per la qualità efficiente ed efficace. La costanza di Artec nel portare al miglioramento continuo dei processi aziendali ha portato al riconoscimento certificato del Sistema di Qualità, che si è concretizzato con il conseguimento della Certificazione ISO 9001:2015 rilasciata dall'ente indipendente TÜV Italia.

L'obiettivo principale di Artec è da sempre la soddisfazione del cliente. Questo è il motivo che rende solido l'impegno nel controllo minuzioso di ogni prodotto, nello sviluppo della tecnica produttiva e nell'attenzione per la velocità delle consegne.

Artec è sinonimo di cilindri pneumatici di qualità.

Quality

High quality standards of the products offered by Artec are supported by an efficient Company Management System aimed at quality. The tenacity that Artec continuously puts in the improvement of the business process has brought about the certified recognition of the Quality System. Therefore, it has obtained the Certificate ISO 9001:2015 by the independent organization TÜV Italia.

Artec's main purpose has always been the customer satisfaction. This is why Artec has a very strong commitment in checking every single item, in developing the productive procedures, and in taking care of rapid deliveries.

Artec is the synonym of quality pneumatic cylinders.

THE BEST WAY TO AIR

Meßner Pneumatic GmbH
Bentorfer Straße 12
D-32689 Kalletal

+49 (0) 5264 7727

www.messner-pneumatic.com
info@messner-pneumatic.com

AZIENDA CON SISTEMA
DI GESTIONE QUALITÀ
CERTIFICATO ISO 9001:2015